KETTWIESEL
LEPUS

Manuel d'utilisation
Handleiding

REF

26326 | 25860 | 26391 | 26388
26392 | 26389 | 26057 | 26058

FR
NL

KETTWIESEL/LEPUS %%a FR-NL

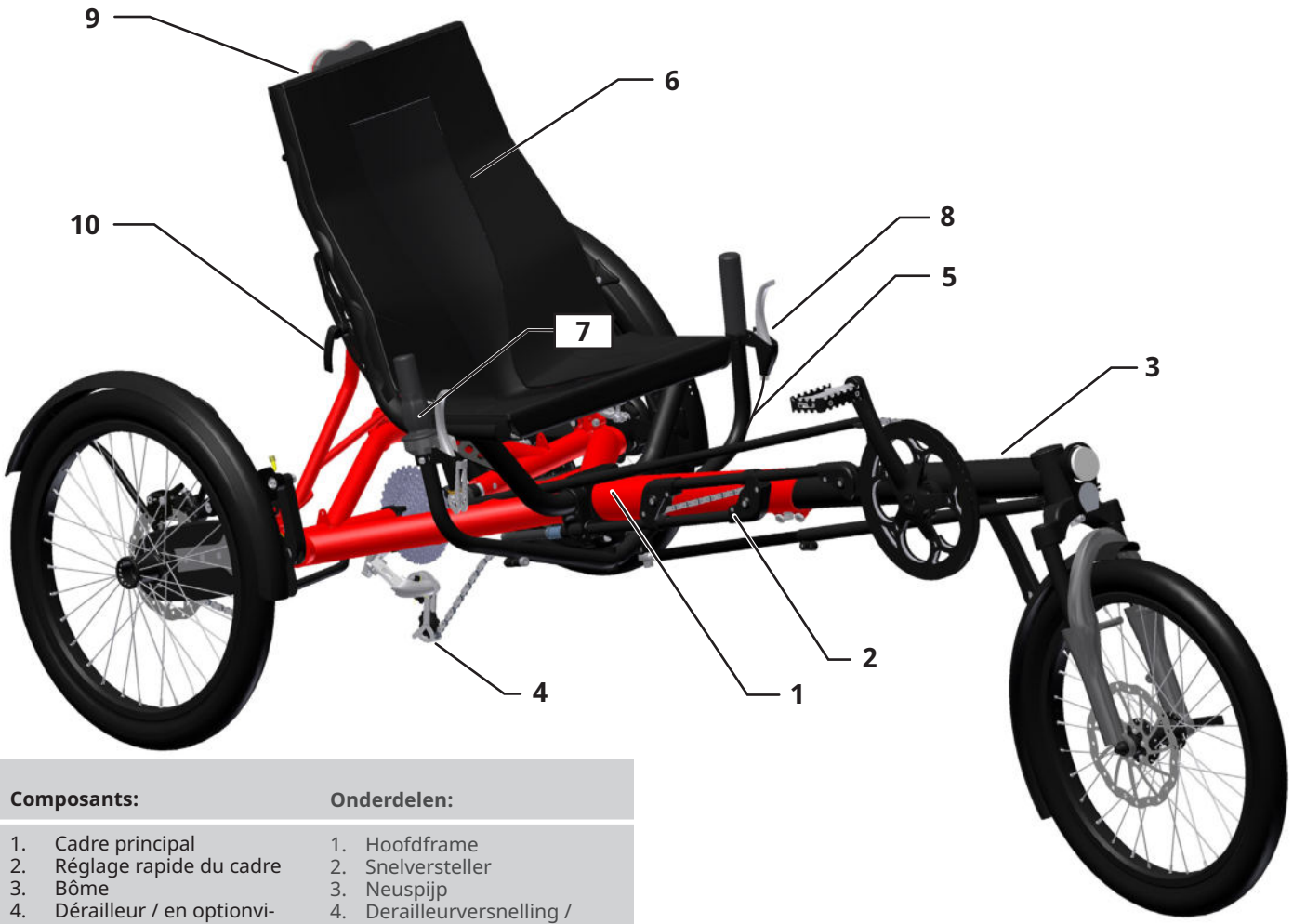

Cadre standard
Standaardframe

Cadre pliable
Opvouwbaar frame

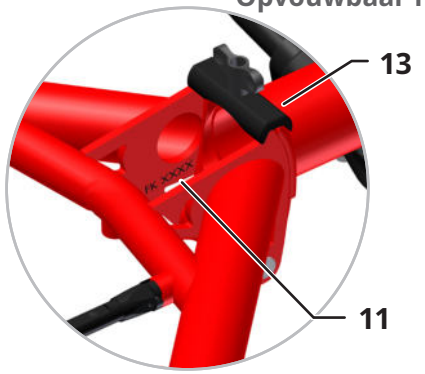

Composants:	**Onderdelen:**
1. Cadre principal	1. Hoofdframe
2. Réglage rapide du cadre	2. Snelversteller
3. Bôme	3. Neuspijp
4. Dérailleur / en optionvitesses dans le moyeu	4. Derailleurversnelling / optionele versnellingsnaaf
5. Guidon	5. Stuur
6. Siège	6. Stoel
7. Poignée de sélection rotative	7. Draaischakelaar
8. Levier de frein	8. Remhendel
9. Poche zippée	9. Stoelzak
10. Réglage du siège	10. Stoelaanpassing
11. Numéro de série /Marquage antivol	11. Serienummer / Fietscode
12. Réglage du parallélisme	12. Spoorinstelling
13. Verrouillage de l'art culation	13. Scharniervergrendeling

Sommaire

Options et accessoires 2
Réglage à la taille du cycliste 3
Vérifier la position correcte du cycliste.....3
Régler la longueur du cadre.....3
Veiller au réglage du parallélisme.....5
Réglage de la direction.....5
Réglage de la largeur et de l'inclinaison du guidon.....6
Réglage de l'inclinaison du siège 6
Tout ce qu'il faut savoir pour rouler 7
Pression de gonflage correcte.....7
Vitesses.....7
Sélection par poignée rotative.....8
Sélection par manettes en bout de guidon (option) 8
Freins.....8
Régler la suspension.....8
Arrimer des bagages 9
Emmener des enfants 9
Frein de stationnement.....9
Stationnement du trike à la verticale 10
Transport sur un porte-vélo de voiture..... 10
Trike avec différentiel..... 10
Transport du trike..... 11
Pliage et dépliage du trike 12
Démontage et remise en place de la bôme 13
Entretien et réparations..... 14
Intervalles d'entretien..... 14
Contrôle du saut et du voile des roues 15
Inspection des pneus 15
Changer un pneu ou réparer une crevaison 15
Réglage des garde-boues..... 16
Inspection des freins à disques 16
Inspection de la chaîne 17
Nettoyage et lubrification de la chaîne 17
Inspection du tube de chaîne 18
Inspection du réglage rapide du cadre..... 18
Nettoyage et désinfection du trike 18
Annexe à l'intention des revendeurs 19
Données techniques..... 19
Tableau des couples de serrage..... 20
Réception de la livraison 20
Déballage et contrôle du contenu du colis ... 20
Montage du trike (expédition aux USA)..... 20
Montage du trike (expédition en UE) 21
Réglage du parallélisme..... 22
Trike suspendu
Démontage des roues 24
Montage des roues..... 24
Trike non suspendu
Démontage des roues 25
Montage des roues..... 25
Trike suspendu
Démontage du différentiel
Changement de la cassette 26
Trike non suspendu
Démontage du différentiel et changement de la cassette 28
Réglage rapide du cadre..... 29
Changer le jeu de direction 33
Vérification et réglage de l'orientation correcte de la bôme 34
Pièces détachées 35
Kettwiesel/Lepus, complet 35
Fourche suspendue avec jeu de direction..... 36
Fourche suspendue avec jeu de direction..... 37
Réglage rapide du cadre..... 38
Trike non suspendu
Unité de transmission 9 vit..... 39
Essieu roue non motrice..... 40
Essieu transmission avec différentiel..... 41
Trike suspendu
Unité de transmission 9 vit..... 42
Essieu roue non motrice..... 43
Essieu transmission avec différentiel..... 44
Roue..... 45
Fixation amortisseur..... 46
Carter de chaîne bras oscillant..... 47
Bride de cadre, assise en position basse..... 48
Bride de cadre, assise en position haute..... 49
Cadre pliable
Réglage du parallélisme et verrouillage de la charnière..... 50
Cadre non pliable
Réglage du parallélisme 51
Pièces pour montage moyeu à vitesses intégrées Shimano Nexus. 51
Description..... 52
Consignes de sécurité..... 53
Destination 53
Option moteur STEPS..... 53
Avant le premier tour de roue 53
Conformité du véhicule au règles du codes de la route 53
Éviter la surcharge..... 53
Versement latéral et retournement par cabrage 53
Freins..... 54
Vêtements appropriés et port du casque..... 54
Risque de blessures par éléments en rotation..... 54
Pédales 54
Être vu des autres..... 54
Circuler dans l'obscurité 54
État de fonctionnement 54
Pièces détachées et options autorisées..... 54
Charge maximale du trike..... 54
Numéro de série et marquage antivol..... 54
Garantie légale et conditions d'application de la garantie contractuelle..... 54
Carnet d'entretien 56

Inhoud

Opties en accessoires 2
Het afstellen van uw trike 3
De framelengte controleren..... 3
De framelengte aanpassen 3
Controle van de gelijkloopaanpassing..... 5
Het stuur aanpassen 5
De stuurbreedte / stuurhoek aanpassen..... 6
De rugleuning aanpassen..... 6
Rijden op uw trike 7
De juiste bandenspanning..... 7
Schakelen 7
Versnellingen met de draaischakelaar 8
Versnellingen met de bar-end schakelaar (optioneel)..... 8
Remmen..... 8
De vering afstellen 8
Bagage vervoeren..... 9
Kinderen vervoeren 9
Parkeerrem..... 9
De trike rechtop parkeren..... 10
De trike vervoeren op een autorek..... 10
Trike met differentieel 10
De trike vervoeren..... 11
In- en uitvouwen van het frame 12
Demontage en montage van de neuspijp 13
Onderhoud en reparatie..... 14
Onderhoudsintervallen 14
De wielen controleren op laterale/radiale afwijkingen..... 15
Banden controleren..... 15
Banden verwisselen of een lekke repareren.... 15
De spatborden aanpassen..... 16
De schijfremmen controleren 16
De ketting controleren..... 17
De ketting schoonmaken en smeren..... 17
De kettingbuis controleren..... 18
De frame snelversteller controleren..... 18
Reiniging en desinfectie van uw trike 18
Bijlage voor dealers..... 19
Technische gegevens 19
Aandraaimomenten 20
Levering in ontvangst nemen 20
De inhoud uitpakken en controleren 20
Montage van de trike (transport naar de VS)... 20
Montage van de trike (transport naar de EU) .. 21
De gelijkloop aanpassen 22
Trike met volledige vering
De wielen demonteren 24
De wielen monteren 24
Trike zonder vering
De wielen demonteren 25
De wielen monteren 25
Trike met volledige vering
Het differentieel verwijderen en de cassette vervangen 26
Trike zonder vering
Het differentieel verwijderen en de cassette vervangen 28
Snelversteller frame..... 29
Vervanging stuurlagers 33
De uitlijning van de neuspijp controleren en aanpassen 34
Vervangende onderdelen..... 35
Kettwiesel/Lepus, compleet..... 35
Verende voorvork met balhoofd 36
Vork met balhoofd 37
Frame snelversteller 38
Trike zonder vering
Aandrijfsysteem, 9 versnellingen 39
Aandrijfsysteem, niet-aangedreven wiel 40
Aandrijfsysteem, differentieel 41
Trike met volledige vering
Aandrijfsysteem, 9 versnellingen 42
Aandrijfsysteem, niet-aangedreven wiel 43
Aandrijfsysteem, differentieel 44
Aangedreven wiel 45
Achterschokbreker 46
Kettinggeleider, zwenkarm 47
Frameklem, lage stoelpositie 48
Frameklem, hoge stoelpositie..... 49
Opvouwbaar frame
Toespoor-aanpassing en scharniervergrendeling..... 50
Niet-opvouwbaar frame
Spoorinstelling 51
Montageonderdelen van de Shimano Nexus Geïntegreerde versnellingsnaaf..... 51
Beschrijving 52
Veiligheidsinformatie..... 53
Beoogd gebruik..... 53
Optionele STEPS-motor..... 53
Voor de eerste rit..... 53
Inachtneming van de verkeersregels 53
Spierpijn voorkomen..... 53
Kantelen en omvallen 53
Remmen..... 54
Geschikte kleding en helm..... 54
Risico op letsel door draaiende onderdelen..... 54
Pedalen 54
Zichtbaar zijn voor anderen..... 54
In het donker fietsen 54
Technische staat 54
Vervangende onderdelen en accessoires 54
Belasting van de trike..... 54
Serienummer en fietscode 54
Garantie- en aansprakelijkheids-voorwaarden 55
Onderhoudsboekje 56

Opties

Opties

Nexus Inter-8 Premium
Nexus Inter-8 Premium

Rohloff Speedhub
Rohloff versnellingsnaaf

Moyeu dynamo SON
SON hub dynamo

Cadre pliable
Opvouwbaar frame

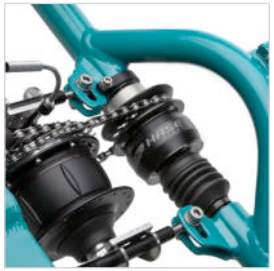

Différentiel
Differentieel

Moteur Shimano Steps
Shimano STEPS-motor

CROSS avec Shimano Steps
CROSS met Shimano Steps

Accessoires

Accessoires

Carénage parapluie
Opvouwbare kuip

Roller Rack et Bag
Roller Rack en Bag

Housse antipluie
Regenhoes

Dérailleur HASE 11 vit.
HASE 11 versnellingen

Lowrider
Lowrider

Manette embout de guidon HASE
HASE bar-end shifter

Réglage à la taille du cycliste

Un bon réglage du trike est important pour le confort et l'efficacité du pédalage. Le trike se règle individuellement à la taille du cycliste qui l'utilise si celle-ci est comprise entre 1,30 m et 2 m environ. Le réglage rapide de cadre permet une modification de longueur de cadre sur une plage de 22 cm. Ceci permet un réglage aisé et rapide pour les personnes dont la taille est comprise entre 1,65 m et 2,00 m environ. Pour les personnes de stature plus réduite, il est nécessaire d'intervenir au niveau du dispositif de réglage rapide et de modifier la longueur de chaîne. Pour savoir comment procéder au réglage rapide du cadre, reportez-vous au paragraphe « Réglage du dispositif d'adaptation rapide du cadre ».

Vérifier la position correcte du cycliste

Asseyez-vous sur le siège du trike et posez vos pieds sur les pédales, l'avant du pied reposant sur l'axe. Quand les manivelles sont alignées avec la bôme, cette jambe devrait être quasiment tendue (image du haut), de sorte que vous vous sentiez confortable. Si la jambe ne peut pas être tendue, ou que votre pied n'atteint que difficilement la pédale, il vous faut revoir le réglage en longueur.

Régler la longueur du cadre

1. Desserrez les deux vis à six pans creux qui retiennent la bôme dans le tube du cadre principal (1) à l'aide d'une clé mâle à 6 pans de 6 mm. Placez-vous du côté droit du trike (dans le sens de la marche).
2. D'une main, maintenez la roue avant, de l'autre, le guidon.
3. Rapprochez la roue du guidon pour raccourcir le cadre, ou éloignez-les pour augmenter la longueur.

Remarque :
Si vous voulez changer le réglage en longueur au-delà de 15 cm environ, vous devrez éventuellement procéder tout d'abord au réglage de la longueur de la biellette de direction (cf. Réglage de la direction, page 8) avant de poursuivre l'opération de réglage de longueur de cadre.

Het afstellen van uw trike

De juiste afstelling van de trike is belangrijk voor het rijcomfort en de prestaties. De trike kan worden aangepast aan gebruikers met een lengte van ca. 1,30 m tot 2 m (4'3" tot 6'7"). Het quick-adjust mechanisme (snelversteller) biedt een aanpassingsbereik van 22 cm (79½") en is geschikt voor gebruikers met een lengte van ca. 1,65 m tot 2 m (5'5" tot 6'7"). Voor kleinere gebruikers moeten de ketting en het quick-adjust systeem worden gewijzigd. Informatie en instructies staan beschreven in het hoofdstuk 'Aanpassen snelversteller.' Bij de aanpassing van de framelengte op modellen zonder quick-adjust frame, waarvan de dimensies bij de levering op de lengte van de gebruiker zijn gemonteerd, moet ook de ketting worden ingekort of verlengd.

De framelengte controleren

Ga op de stoel van de trike zitten en zet uw voeten op de pedalen, met de bal van uw voet op de pedaalas. Met de crankarmen in lijn met de neuspijp, moet één been bijna gestrekt zijn (zie foto hierboven) en comfortabel aanvoelen. Als de pedalen te dichtbij (bijv. het been kan niet kan worden gestrekt zoals weergegeven in de afbeelding) of juist te ver weg (bijv. de gebruiker kan niet goed bij beide pedalen) zitten, moet de framelengte van de trike worden aangepast.

De framelengte aanpassen

1. Draai de twee inbusbouten tussen de neuspijp en het hoofdframe (1) los met een 6 mm inbussleutel. Ga aan de rechterkant van de trike staan (met uw gezicht in de rijrichting).
2. Pak het voorwiel met een hand vast en de stuur in de andere hand.
3. Trek het wiel en het stuur naar elkaar toe om de lengte te verkorten of duw ze van elkaar af om de lengte te vergroten.

Opmerking:
Als u de lengte met meer dan ca. 15 cm tot 20 cm (6 tot 8 inch) aan wilt passen, moet u de lengte van de stuurstang bijstellen als een tussenstap (zie Aanpassing van de stuurinrichting, pagina 5). Vervolgens kunt u verdergaan met de aanpassing van de framelengte.

Attention !
La bôme ne doit pas être sortie au-delà du repère marqué par un perçage présent sur sa partie supérieure. Ce repère ne doit en aucun cas être visible. S'il est visible, c'est que la potence est trop sortie.
Il y a un risque d'accident et de dommage pour le cadre.

Remarque :
Sur les modèles sans réglage rapide de cadre qui ont été réglés à la stature du pilote au moment de la livraison, toute modification de la longueur du cadre implique de raccourcir ou de rallonger la chaîne.

4. Assurez-vous que la position assise est correcte. Si demodif cations sont encore nécessaires, répétez les étapes 2 à 3.
5. L'axe de pédalier doit être parfaitement horizontal. -Cf page 39, Réglage de la bôme.
6. À l'aide d'une clé mâle à six pans de 6 mm, serrez les deux vis hexacaves (1) de serrage du cadre sur la bôme à un couple de 14 Nm.

Attention !
Il est impératif de serrer ces vis à un couple de 14 Nm.
Rouler avec un serrage de ces vis insuffisant peut provoquer un accident et endommager le cadre.

7. Réglez la direction. Cf. « Réglage de la direction », page 5.

Remarque :
Si vous avez exploité toute la plage de réglage de 22 cm, et que vous voulez régler le trike pour une personne plus petite, vous devez intervenir sur le dispositif de réglage rapide du cadre (cf. paragraphe « Réglage du dispositif d'adaptation rapide du cadre », à partir de la page 29).
Ce réglage modifie la plage d'adaptation et le trike peut s'adapter à des personnes dont la taille est comprise entre 1,50 m et 1,75 m environ. Adressez-vous à votre revendeur spécialisé.

Remarque :
En déplaçant la bride de fixation du siège, le trike peut encore être raccourci. Pour les pilotes très petits, il est aussi possible de monter des pédales courtes (accessoire). Cela permet même très facilement de transfomer
les trike en vélo enfant qui suivra celui-ci jusqu'à l'âge adulte. Il peut être nécessaire de raccourcir la chaîne.

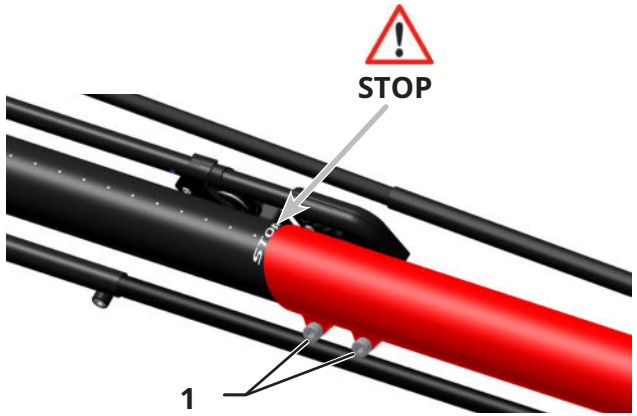

Let op!
De neuspijp kan niet verlengd worden voorbij de minimum insteekmarkering ('STOP'), die zich aan de bovenkant van de neuspijp bevindt. Deze markering mag niet zichtbaar zijn. Indien de 'STOP'-markering zichtbaar is, dan is de neuspijp te ver uitgeschoven voorbij zijn minimale insteeklengte.
Fietsen met een te ver uitgetrokken neuspijp kan ongelukken veroorzaken of het frame beschadigen.

Opmerking:
Voor modellen zonder quick-adjust frame (waarvan de afmetingen bij levering zijn ingesteld op de maat van de gebruiker), dient de ketting korter of langer worden gemaakt afhankelijk van de lengte van de aangepaste framelengte.

4. Controleer de aangepaste framelengte voor de gebruiker (zoals hierboven beschreven). Indien verder aanpassing noodzakelijk is, herhaal dan de stappen 2 tot 4.
5. De onderste trapas moet horizontaal zijn. Zie pagina 36.
6. Draai de twee inbusbouten (1) tussen de neuspijp en het hoofdframe vast met een 6 mm inbussleutel en met een koppel van 14 Nm (10.3 ft-lbs).

Let op!
Het is absoluut noodzakelijk deze bouten met een koppel van 14 Nm (10.3 ft-lbs) vast de draaien. Rijden met losse bouten verhoogt de kans op ongelukken en schade aan het frame.

7. Pas het stuur aan. Zie pagina 5.

Opmerking:
Om de trike aan te kunnen passen aan lengtes buiten het quick-adjust bereik van 22 cm (79½") (bijv. voor kleinere gebruikers), moeten wijzigingen worden aangebracht aan de snelversteller (zie hoofdstuk 'Aanpassen snelversteller' op pagina 29).
Na de wijziging van de snelversteller is het bereik voor snelle lengteaanpassingen van de trike veranderd. Dit bereik is geschikt voor gebruikers met een lengte van ong. 1,50 tot 1,75 m (4'11" tot 5'9"). Neem contact op met uw fietsspecialist voor meer informatie.

Opmerking:
De trike kan zelfs nog korter worden gemaakt door de positie van de frameklem, waarmee de stoel is bevestigd, aan te passen. Ook zijn kortere crankarmen verkrijgbaar (accessoires) voor zeer kleine gebruikers. Hiermee kan de trike gemakkelijk worden veranderd in een trike voor kinderen die kan meegroeien met het kind tot een volwassene. De ketting kan eventueel worden verkort.

Veiller au réglage du parallélisme

Pour une meilleure stabilité en courbe, les roues arrièresont inclinées (carrossage négatif). Comme le cadre n'est pas parallèle à la chaussée, les variations importantes de longueur du cadre modifient le paréllélisme.
Les roues n'étant plus parallèles à la trajectoire, les frottements entre les roues et le revêtement augmentent, occasionnant une perte de rendement et une usure des pneus accrus. Le trike sans dispositif d'adaptation rapide du cadre a été réglé en usine à la stature du pilote indiquée. Les trikes avec réglage rapide sont réglés pour une stature de 175cm.
Il n'est nécessaire de régler le parallélisme que quand vous raccourcissez ou rallongez le cadre de plus de 20 cm, que vous échangez la bôme contre une bôme surbaissée, que vous installez une fourche suspendue ou changez le diamètre de la roue avant.
Faites régler le parallélisme par un atelier spécialisé.

Réglage de la direction

Les mouvements du guidon sont transmis à la roue avant par une biellette de direction (1). La biellette de direction est consti tuée de deux tubes emmanchés télescpiques solidarisés par un collier de serrage.
Après avoir modifié la longueur du trike, il faut à nouveau régler l'orientation du guidon.

1. Desserrez las vis à six pans creux (2) sur la biellette de direction(côté gauche du trike) à l'aide d'une clé Allen de 5 mm. Positionnez la roue avant sur « tout droit » et maintenez-la dans cette position.
2. Orientez le guidon à angle droit par rapport au cadre principal.
3. À l'aide d'une clé Allen de 5 mm, serrez la vis hexacave (2) sur la biellette de direction.
4. Vérifiez que la direction opère librement en tournant le guidon à gauche et à droite jusqu'à venir en butée.

Attention !
Une direction qui n'opérerait pas librement peut conduire des accidents corporels.

.

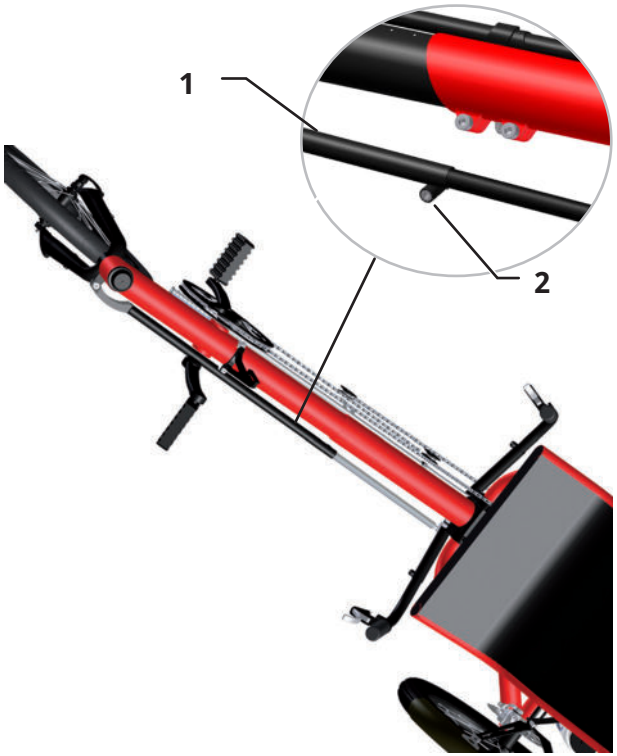

Controle van de gelijkloopaanpassing

De achterwielen staan onder een lichte camberhoek (d.w.z. staan onder een scheve hoek naar binnen) voor een betere stabiliteit bij het nemen van bochten. Omdat het frame niet parallel ligt aan het wegdek, kunnen veranderingen in gelijkloop ontstaan door aanpassingen in de framelengte. De wielen lopen misschien niet meer parallel aan de rijrichting zodat er grote wrijving ontstaat tussen de wielen en de weg tijdens het rijden. Dit verhoogt de wegweerstand en bandenslijtage.
Trike-modellen zonder quick-adjust frames zijn af fabriek aangepast aan de gespecificeerde lengte van de gebruiker. Trike modellen met quick-adjust frames zijn vooringesteld op gebruikers met een lichaamslengte van 175 cm (5'9"). De gelijkloop hoeft alleen te worden aangepast als de framelengte wordt ingekort of verlengd met meer dan 20 cm (8 inches), als de neuspijp wordt vervangen door een verlaagd frame, als een verende voorvork wordt gemonteerd of als het voorwiel wordt vervangen door een groter of kleiner wiel. Aanpassingen van de gelijkloop mogen alleen worden uitgevoerd door een gekwalificeerde fietsenmaker.

Het stuur aanpassen

De bewegingen van het stuur worden via een stuurstang (1) overgebracht naar het voorwiel. De stuurstang bestaat uit twee buizen, de smalle buis past in de grotere en kan worden verschoven om de lengte aan te passen. Hun positie wordt met een klembout bevestigd. De stuurstang moet opnieuw worden afgesteld als de lengte van de trike is gewijzigd.

1. Draai de inbusbout (2) op de stuurstang los (linkerkant van de trike) met een inbussleutel van 5 mm. Plaats het voorwiel zo dat deze naar voren wijst en houd hem in deze positie.
2. Plaats het stuur zo dat deze loodrecht op het hoofdframe staat.
3. Draai de inbusbout (2) op de stuurstang vast met een inbussleutel van 5 mm.
4. Controleer of het stuur volledig vrij kan bewegen door het zo ver mogelijk naar links en naar rechts te bewegen.

Let op!
Een beperkte beweeglijkheid van het stuur kan leiden tot ongelukken en mogelijk letsel.

Réglage de la largeur et de l'inclinaison du guidon

Vous pouvez régler la largeur et l'inclinaison du guidon à voslargeur d'épaules et longueur de bras.

1. Desserrez les vis (1) de chaque côté du guidon avec une clé mâle à six pans 5 mm.
2. Sortez les extrémités du guidon pour le rallonger ou renrez-les pour le rendre plus étroit.

Attention !
Les extrémités du guidon ne doivent pas être sorties au-delà d'une réserve de 4 cm qui doit restée insérée dans la partie centrale. Risque d'accident ! En charge, la partie centrale pour- se rompre.
Les extrémités du guidon ne doivent pas être sorties ni leur angle modifié d'une façon telle qu'elles interféreraientAvec les roues ni avec les garde-boues. Risque d'accident ! En tournant à son angle maximal, la direction pourrait se bloquer.

Ajuster l'inclinaison du siège

1. Déverrouillez le siège en pressant le câble (marqué ici en jaune) vers le bas
2. Desserrez les deux blocages rapides (2) des montants du siège.
3. Faites glisser les serrages rapides à la position souhaitée.
4. Resserrez les deux blocages rapides (2).
5. Enclenchez à nouveau le siègedans les montants du dossier.

Remarque :
Vous pouvez également insérer les blocages rapides dans le trou oblong supérieur afin d'augmenter encore l'inclinaison du siège.

De stuurbreedte / stuurhoek aanpassen

De breedte en hellingshoek van het stuur kunnen worden aangepast aan de breedte van uw schouders en de lengte van uw armen.

1. Draai de bouten (1) aan elke kant van het stuur los met een inbussleutel van 5 mm.
2. Trek de handgrepen van het stuur eruit om het stuur breder te maken, of duw de grepen verder in om het stuur smaller te maken.

Let op!
De onderste uiteinden van de handgrepen moet minstens 4 cm in het stuur zitten. Grote kans op ongelukken! Als er te veel druk op de handgrepen wordt uitgeoefend, kan het middenstuk breken.

Zorg dat de stuurgrepen niet te ver worden uitgeschoven en dat de hoek is aangepast zodat ze niet in contact kunnen komen met de wielen of spatborden. Grote kans op ongelukken! De stuurinrichting kan blokkeren in de maximale linker- of rechterpositie.

De rugleuning aanpassen

1. Maak het vergrendelmechanisme van het stoel los door de kabel naar beneden te drukken (is geel in het diagram).
2. Maak de twee snelspanners (2) van de staande achtervorken los.
3. Schuif de snelspanners in te gewenste positie.
4. Maak de twee snelspanners (2) weer vast.
5. Druk zachtjes op de stoel om deze weer vast te maken op de staande achtervork.

Opmerking:
U kunt ook de bovenste sleuven voor de snelspanners gebruiken om de hoek van de rugleuning nog verder te kantelen.

Tout ce qu'il faut savoir pour rouler

Pression de gonflage correcte

Roulez toujours avec la pression de pneus correcte. La plage de pression préconisée est indiquée sur le flanc du pneu.

Vitesses

Le changement de vitesses permet d'adapter la puissance du cycliste au profil du terrain et à la vitesse recherchée. La force nécessaire à chaque rotation de manivelles peut être diminuée en choisissant un développement adapté. Ainsi, le franchissement de pentes raides sera plus aisé en adoptant un développement court qu'avec un grand braquet. Entre contrepartie vous avancez moins vite en moulinant davantage. Les grands braquets sont plus adaptés en terrain plat ou en descente. Le développement devrait être choisi de telle sorte que la fréquence de pédalage soit supérieure à 70 rotations par minute. C'est ainsi que vous économiserez le mieux vos forces et que vous ménagerez vos genoux.
De série, le trike est équipé d'un dérailleur 9 vitesses commandé par poignée tournante. Vous pouvez aussi opter pour un moyeu à vitesses intégrées 14 vitesses Rohloff ou 8 vitesses Shimano Nexus. Avec le dérailleur ou le moyeu à 8 vitesses intégrées, il est possible de disposer d'une manette en bout de guidon au lieu d'une poignée tournante. En option, un pédalier planétaire Speeddrive est également possible. Avec un dérailleur, vous ne pouvez passer les vitesses qu'en pédalant. Avec un moyeu à vitesses, la sélection est possible même à l'arrêt.

Attention !
Lisez également le mode d'emploi fourni par le fabricant du changement de vitesses.

Attention !
Avant votre premier trajet dans la circulation sur voie publique, familiarisez-vous avec le changement de vitesses sur un terrain sans circulation. Dans la circulation routière, l'adaptation au maniement des vitesses pourrait distraire l'utilisateur et tromper sa vigilance dans le trafic.

Rijden op uw trike

De juiste bandenspanning

De trike dient alleen te worden gebruikt als de banden goed op spanning zijn. Het bereik van de bandenspanning is vermeld op de wangen van de band.

Schakelen

Met versnellingen kunt u de pedaalkracht aanpassen aan het terrein en de gewenste snelheid. U kunt de kracht die elke pedaalomwenteling vergt verlagen door de juiste versnelling te kiezen. Op deze manier is het veel gemakkelijker om een steile heuvel op te rijden in een lagere versnelling dan in een hoge versnelling. In een lagere versnelling fietst u echter langzamer en moet u sneller trappen. Hoge versnellingen lenen zich het best voor hogere snelheden op vlak terrein of bergafwaarts. Kies een versnelling waarmee u meer dan 70 pedaalomwentelingen per minuut kunt maken. Dit is een optimaal ritme dat zo min mogelijk energie kost en overbelasting van de knieën voorkomt. De standaarduitvoering van de trike is voorzien van een derailleursysteem met 9 versnellingen met draaischakelaar. De trike is ook leverbaar met een 14-versnellingen Rohloff of een 8-versnellingen Shimano Nexus naafversnelling. Voor trikes met derailleurversnellingen is in plaats van de draaischakelaar een bar-end schakelaar verkrijgbaar. Andere opties omvatten een voorderailleur en de naafversnelling Speeddrive. Met derailleursystemen kan alleen tijdens het fietsen worden geschakeld. Met een naafversnelling kunt u zelfs schakelen terwijl de pedalen stilstaan.

Let op!
Lees de informatie van de fabrikant van het versnellingssysteem in de meegeleverde handleiding.

Let op!
Maak uzelf op een open plek zonder verkeer vertrouwd met het versnellingssysteem voordat u met de trike de openbare weg opgaat. Het schakelen vergt enige oefening, waardoor u misschien minder oog heeft voor het verkeer.

Sélection des vitesses par poignée rotative

Si vous tournez la poignée (1) située sur le côté droit du guidon dans le sens des aiguilles d'une montre, vous sélectionnez un développement plus grand, adapté à une allure plus rapide. En tournant la poignée dans le sens antihoraire, vous sélectionnez un développement plus court, adapté à une allure plus lente.

Sélection par manettes en bout de guidon (option)

En actionnant la manette sur l'embout de guidon droit (2) vers l'avant, donc en l'éloignant de vous, vous sélectionnez des développemements plus grands, adaptés pour avancer plus vite. En la tirant en arrière vers vous, vous sélectionnez des développements plus courts, adaptés à une allure plus lente.

Freins

Le trike est équipé de série de freins à disque. Les poignées de frein *(3)* sont placées à gauche et à droite sur les extrémités du guidon. Le frein hydraulique permet de freiner les deux roues arrière. Le frein mécanique permet de freiner la roue avant.

Attention !
Les freins à disques du trike sont très efficaces et permettent un dosage précis. Néanmoins, un blocage des roues peut survenir. Avant votre premier trajet sur la voie publique, familiarisez-vous avec la puissance des freins en les testant sur un terrain sans circulation.

Régler la suspension

Les suspensions arrière des trikes tout suspendus sont réglables en fonction du poids total et du comportement roulant recherché.
À l'aide d'une pompe haute pression, gonflez les deux amortisseurs (4) à la pression souhaitée. Assurez-vous que la pression est la même dans les deux amortisseurs. Vous pouvez vous aider des valeurs préconisées indiquées sur les amortisseurs.

Attention !
Ne gonflez pas les amortisseurs à une pression supérieure à 19 bars. En cas de pression dépassant le maximum autorisé, les amortisseurs risquent d'être endommagés. Portez des lunettes de protection !

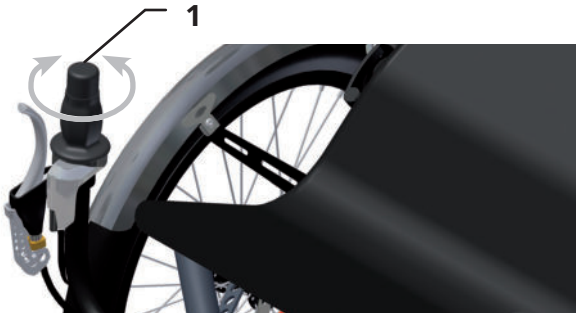

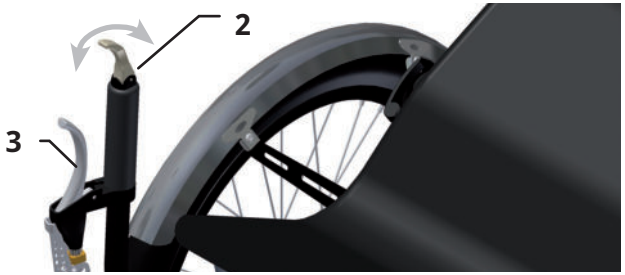

Versnellingen met de draaischakelaar

Draai de draaiversteller (1) op het rechter handvat met de klok mee om naar een hogere versnelling te schakelen en sneller te fietsen. Om langzamer te fietsen draait u tegen de klok in naar een lagere versnelling.

Schakelen met de bar-end schakelaar (optioneel)

Beweeg de hendel aan het uiteinde van de rechter handgreep (2) naar voren, van u af, om naar een hogere versnelling te schakelen en sneller te fietsen. Om langzamer te fietsen in een lagere versnelling beweegt u de hendel naar u toe.

Remmen

De trike is standaard uitgerust met schijfremmen. De remgrepen (3) zijn bevestigd aan de linker en rechter stuuruiteinden. De twee achterwielen worden geremd met de hydraulische rem. Het voorwiel wordt geremd met de mechanische rem.

Let op!
De schijfremmen van de trike zijn erg krachtig, met een uitstekende modulatie. Het kan echter nog steeds gebeuren dat de wielen blokkeren. Maak uzelf op een open plek zonder verkeer vertrouwd met de remkracht door een aantal keer te remmen voordat u met de trike de openbare weg opgaat.

De vering afstellen

Voor volledig geveerde trikes: het achterste veersysteem kan worden afgestemd op het totale gewicht en de gebruikersvoorkeuren van de berijder. Breng de twee achterdempers (4) op druk met behulp van een demperpomp totdat de gewenste luchtdruk is bereikt. Zorg ervoor dat beide dempers tot dezelfde druk worden gevuld. De op de dempers aangegeven referentiewaarden kunnen nuttig zijn bij het kiezen van de juiste drukinstelling.

Let op!
Breng de dempers nooit op een hogere druk dan de maximumdruk van 19 bar (275 psi). Een te hoge luchtdruk kan de dempers beschadigen. Draag altijd een veiligheidsbril om je ogen te beschermen als je bezig bent met het veersysteem.

Arrimer des bagages

Le dossier du siège est doté à l'arrière de fixations (1) pour une sacoche vélo. Vous pouvez y fixer des modèles de divers fabricants. Nous préconisaons notre sacoche à bagages Hase par Ortlieb. Vous pouvez aussi fixer d'autres modèles munis de crochets, par ex. des marques Ortlieb, VauDe, etc. Veillez néanmoins à ce que celles-ci ne se prennent pas dans les pignons.
Si vous souhaitez emporter davantage de bagages, nous recommandons le Roller Rack disponible en accessoire ou bien l'emploi d'un lowrider sur la fourche avant.

Remarque :
Lorsque vous chargez une grande quantité de bagages, veillez à répartir la charge de façon équilibrée. Un chargement mal réparti latéralement peut altérer le comportement roulant.

Emmener des enfants

L'architecture du trike ne permet pas d'y installer un siège enfant. Si vous souhaitez transporter des enfants, utilisez une remorque enfant. Dans les accessoires, vous trouverez une attache universelle. Pour les enfants plus grands, nous conseillons d'utiliser le vélo suiveur Hase Trets Trailer.

Bagage vervoeren

Achter de stoel bevinden zich de speciale beugels (1) voor een fietstas. Deze beugels zijn geschikt voor verschillende modellen tassen. Onze trike-tas van Ortlieb past uitstekend achter de stoel. Andere fietstassen met grendelhaak, zoals tassen Ortlieb of VauDe, kunnen ook worden gebruikt. Zorg ervoor dat deze tassen niet in contact komen met de achtercassette onder de stoel.
Voor meer bagage adviseren we u gebruik te maken van het HASE Roller Rack (bijv. met Roller Bag) of u kunt een bagagerek op de voorvork monteren.

Opmerking:
Bij het vervoeren van grotere hoeveelheden bagage moet u het gewicht gelijkmatig verdelen. Een ongebalanceerd gewicht kan problemen veroorzaken in de wegligging.

Kinderen vervoeren

Het speciale frame van de trike is niet geschikt voor een kinderzitje. Als u kinderen mee wilt nemen, moet een kinderaanhanger worden gebruikt. Een universele koppeling is verkrijgbaar als accessoire. Voor oudere kinderen die mee willen helpen met trappen, raden we de Hase trailer Trets aan.

Frein de stationnement

Pour que le trike stationné ne puisse pas rouler, il est équipé d'un frein de stationnement. Le levier du frein de stationnement se trouve sur la poignée droite du guidon (1).

1. Tirez le levier (1) du frein de stationnement vers vous jusqu'à ce que l'effet de freinage souhaité se produise. Le frein est à présent verrouillé.
2. Pour desserrer le frein de stationnent, acionnez le levier de desserrage (2).

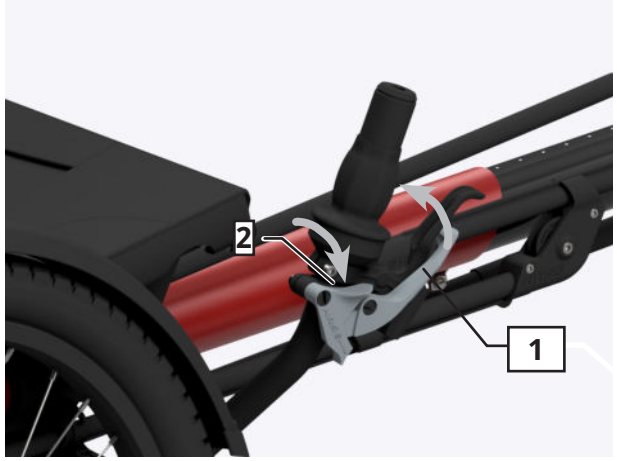

Parkeerrem

De trike is uitgerust met een parkeerrem om te voorkomen dat hij gaat rollen wanneer hij geparkeerd staat. De parkeerremhendel bevindt zich op de rechter handgreep (1).

1. Trek de parkeerremhendel (1) naar u toe tot het gewenste remeffect optreedt.
2. De rem is nu ingeschakeld.
3. Om de parkeerrem vrij te zetten, drukt u op de vrijgavehendel (2).

Stationnement des trikes à la verticale

Il est possible de mettre les trikes à la verticale, roue avant en haut. Cela permet de les garer sur une surface plus réduite que pour un vélo ordinaire. Afin de ne pas abîmer le trike, un plot en plastique protège l'arrière du dossier. Pour le trike, il suffit de lever la roue avant et de le laisser debout.

Remarque:
Avant de mettre le trike à la verticale, actionnez le frein de stationnement (frein de parking). Le blocage des roues arrière empêche le trike de rouler lorsqu'il est redressé.

Attention !
En raison de l'empattement plus long, les trikes tout suspendus présentent un risque accru de se renverser. Votre vélo, ainsi les objets présents à proximité, tels que par ex. d'autres vélos, des voitures, etc., peuvent être endommagés.

Transport sur un porte-vélo de voiture

Vous pouvez transporter le trike sur un porte-vélo classique, de toit ou de hayon arrière. Celui-ci doit être conçu pour trois vélos et réglé de sorte que chaque roue du trike puisse être fixée dans un des rails. Arrimez toutes les roues ainsi que le cadre à l'aide de sangles d'arrimage. Assurez-vous que la fixation du trike ne puisse pas se relâcher. Avant le transport, ôtez tous les éléments susceptibles de se détacher pendant le trajet.

Trike avec différentiel

Le différentiel en option permet une répartition équilibrée de la motricité sur les deux roues arrière.

Remarque :
Par construction, le différentiel, quand il n'est pas en charge, présente un léger jeu du côté de la transmission gauche. Quand le trike roule, le roulement présente un jeu nul.

De trike rechtop parkeren

Trikes zonder een achtervering kunnen rechtop worden geparkeerd met het voorwiel omhoog. In deze positie heeft hij minder parkeerruimte nodig dan een gewone fiets. Een kunststof parkeerstandaard is achter de stoel gemonteerd om te voorkomen dat de trike in deze positie beschadigd raakt. Om de trike rechtop te parkeren tilt u gewoon het voorwiel omhoog.

Opmerking:
Trek de parkeerrem aan voordat u de trike rechtop zet. Door de achterwielen te blokkeren voorkom je dat je trike wegrolt als je hem rechtop zet.

Let op!
Full suspension-trikes hebben een langere wielbasis en kunnen daarom eerder omvallen wanneer ze met het voorwiel omhoog staan geparkeerd. Dergelijke ongelukken kunnen leiden tot schade aan uw trike of omringende fietsen, auto's, etc.

De trike vervoeren op een autorek

De trike kan worden vervoerd met een standaard dakdrager of een achter op de auto gemonteerde fietsendrager. De fietsendrager moet uitgerust zijn voor drie fietsen en zodanig worden aangepast dat elk wiel van de trike kan worden verankerd op een aparte wielgoot. Maak alle wielen en het frame vast met behulp van spanriemen. Controleer alles goed om er zeker van te zijn dat de trike niet losraakt onderweg. Verwijder alle onderdelen die er tijdens het transport af zouden kunnen vallen..

Trike met differentieel

Het optionele differentieel biedt zelfs nog meer veiligheid en stabiliteit op losse wegdekken. Het brengt de kracht over naar de twee achterwielen.

Opmerking:
Door de constructie van het differentieel is er een beetje speling in de lager van de linker as wanneer deze niet wordt belast (m.a.w. als er geen kracht wordt uitgeoefend op de pedalen). Tijdens het fietsen is er echter geen speling in deze lager.

Transport du trike

Si vous devez transporter le trike en auto, dans le train ou tout autre moyen de transport, vous pouvez réduire son encombrement (cf. également p. 6 : Réglage de la longueur du cadre). Vous pouvez rentrer la bôme entièrement ou la démonter, et rabattre le siège en avant ou en arrière.

1. Repérez sur la graduation la position de la bôme dans le cadre et mémorisez-la. Ainsi, vous retrouverez plus facilement vla position initiale.
2. Raccourcissez le cadre au maximum. La procédure est décrite au paragraphe « Réglage du cadre en longueur » p. 6.
3. Desserrez le blocage rapide de la roue avant et déposez celle-ci.

Attention !
Veillez à ne pas endommager le garde-boue avant.

4. Déverrouillez le siège en pressant le câble (marqué ici en jaune) vers le bas
5. .Rabattez l'armature du siège vers l'avant.
6. Rabattez le siège vers l'arrière (image du milieu).ou bien
7. Détachez la toile du siège sous l'assise et rabattez le siège vers l'avant (image du bas).
8. À présent, vous pouvez transporter le trike.

Attention !
Protégez les composants fragiles, tels que par ex. les freins à disques et le dérailleur, de toute détérioration.

Pour le transport en avion ou l'expédition par transporteur, nous recommandons d'emballer le trike dans un carton.

De trike vervoeren

De trike kan worden aangepast aan zijn meest compacte formaat voor vervoer per auto, trein of ander voertuig (zie ook pagina 3, Aanpassing van de framelengte). De neuspijp kan volledig in het frame worden geschoven of verwijderd en de stoel kan naar voren of achteren worden gevouwen.

1. Voordat het frame wordt ingekort voor vervoer, markeer de positie van de neuspijp in het hoofdframe (gebruik hiervoor de markeringen voor de lengte-instelling). Dit maakt het gemakkelijker om de trike na vervoer op de juiste lengte in te stellen.
2. Pas het frame aan zijn minimale lengte aan. Zie pagina 6, hoofdstuk 'De lengte van het frame aanpassen' voor meer informatie.
3. Draai de snelspanner op de vork los en verwijder het voorwiel.

Let op!
Let op dat het voorspatbord niet wordt beschadigd.

4. Maak het vergrendelmechanisme van het stoel los door de kabel naar beneden te drukken (is geel in het diagram).
5. Vouw de staande achtervork naar voren.
6. Vouw de stoel naar achteren (zie middelste afbeelding) of
7. Maak de bekleding onder de stoel los en vouw de stoel naar voren (zie onderste afbeelding).
8. De trike is nu klaar om te worden vervoerd.

Let op!
Zorg ervoor dat alle kwetsbare onderdelen zoals de schijfremmen en achterderailleur worden beschermd tegen beschadiging.

Wilt u de trike meenemen aan boord van een vliegtuig of laten vervoeren door een expeditiebedrijf, dan raden we u aan om de fiets ter bescherming te verpakken in een kartonnen doos.

Pliage et dépliage du cadre

Sur un trike à cadre pliable, une traction sur une cordelette permet de rabattre la partie arrière sous l'avant. En rentrant en plus la bôme entièrement et en démontant la roue avant, l'encombrement du trike se réduit à une hauteur d'environ 68 cm et une longueur d'environ un mètre.

Remarque:
S'il y a un dérailleur, sélectionnez un pignon intermédiaire afin d'éviter un déraillement de la chaîne pendant l'opération de pliage.

1. Déverrouillez le siège en pressant le câble (marqué ici en jaune) vers le bas.
2. .Rabattez l'armature du siège vers l'avant.

Remarque:
Veillez à ne pas salir la toile du siège.
Protégez-la en intercalant un chiffon entre la chaîne et le siège.

3. Détachez la toile du siège sous l'assise et rabattez le siège vers l'avant (cf. page 14).
4. Déverrouillez la charnière du cadre (1) en tournant l'écrou papillon dans le sens antihoraire.
5. Placez-vous du côté gauche du trike (dans le sens de la marche) au niveau de la charnière.

Remarque:
Pour faciliter cette opération, veillez à ce que les roues tournent librement pendant le pliage. Libérez le frein de stationne-ment s'il est serré

6. Tirez la cordelette (2) vers le haut et légèrement en arrière, de sorte que la partie arrière du cadre se rabatte vers le bas sous la partie avant.
7. Verrouillez le trike en position pliée en coinçant la cordelette dans le coinceur (3).
8. Desserrez les deux vis à six pans creux qui retiennent la bôme dans le tube du cadre principal à l'aide d'une Allen de 6 mm et rentrer la bôme (cf. également page 6, Régler la longueur du cadre).

Répétez les étapes 1 à 9 dans l'ordre inverse pour déplier le vélo.

Attention !
Veillez à ce qu'aucun élément fragile tel que les câbles de freins ou de vitesses ne se coince dans la charnièrelors du pliage et ne soient endommagé.

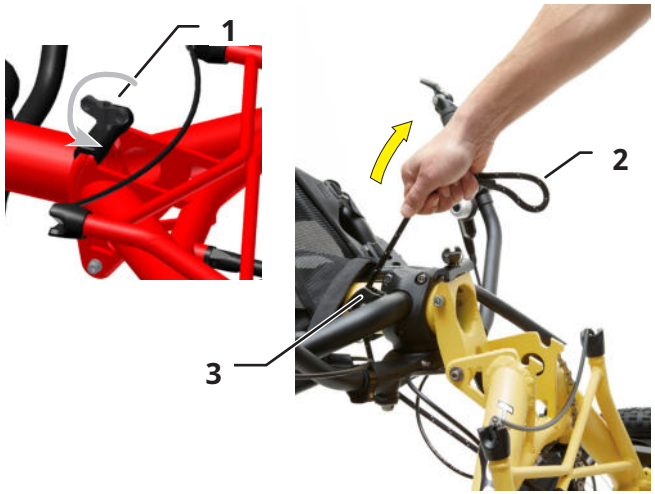

In- en uitvouwen van het frame

Als uw trike een inklapbaar frame heeft, dan kan het achterste deel naar beneden en naar voren worden opgevouwen door aan een koord te trekken. Zodra de neuspijp volledig ingeschoven is en het voorwiel is verwijderd, dan is de opgevouwen trike 68 cm hoog (27 inch) en ongeveer 100 cm lang (39 inch).

Opmerking:
Schakel naar een middelste versnelling van de derailleurversnelling om te voorkomen dat de ketting eraf glijdt tijdens het vouwen.

1. Maak het vergrendelmechanisme van de stoel los door de kabel naar beneden te drukken (is geel in het diagram).
2. Vouw de staande achtervork naar voren.

Opmerking:
We raden aan een handdoek of doek tussen ketting en stoelbekleding te doen om te voorkomen dat de bekleding vuil wordt.

3. Maak de stoelbekleding onder het zadel los en vouw de stoel naar voren (zie pagina 11).
4. Open het vergrendelings-mechanisme van het scharnier (1) door de vleugelmoer linksom te draaien.
5. Ga aan de linkerkant van de trike staan, naast het inklapbare scharnier.

Opmerking:
De vouwprocedure gaat het gemakkelijkst wanneer de wielen vrij kunnen draaien. Zorg er daarom voor dat de parkeerrem is ontkoppeld voordat u de trike gaat opvouwen.

6. Trek het koord (2) omhoog en voorzichtig naar de achterkant van de trike zodat de achterdriehoek onder het voorste deel van het frame vouwt.
7. Bevestig het opgevouwen frame op z'n plaats door het koord vast te maken in het koordvergrendelingsmechanisme (3).
8. Maak de twee inbusbouten tussen de neuspijp en het hoofdframe los met een 6 mm inbussleutel en schuif de neuspijp in het frame (zie ook pagina 6, 'De lengte van het frame aanpassen'.)

Om de trike weer uit te vouwen, volg stappen 1-9 in omgekeerde volgorde.

Let op!
Let goed op bij het in- en uitvouwen van de trike en zorg ervoor dat kwetsbare onderdelen zoals versnelling en remkabels niet in het scharnier terechtkomen. Dit kan schade veroorzaken.

Démontage et remise en place de la bôme

Pour raccourcir davantage le cadre, la bôme peut être démontée.

1. Ôtez la chaîne du plateau.
2. Desserrez les deux vis à six pans creux (1) qui retiennent la bôme dans le tube du cadre principal à l'aide d'une clé Allen de 6 mm.
3. Desserrez les trois vis à six pans creux (2) du collier de serrage sur la biellette de direction (3) avec une clé Allen 5 mm.
4. Desserrez la vis à six pans creux (4) sur le réglage rapide du cadre et extrayez la bôme du cadre principal ainsi que le tube interne du tube externe de la biellette de direction.
5. Protégez la bôme et la biellette de direction de tout dommage éventuel.
6. Pour le remontage, procédez dans l'ordre inverse. Rentrez la bôme
   dans le cadre principal de sorte que le coulisseau (illustration page suivante) s'engage dans la rainure de la bôme.
7. Orientez la bôme correctement dans le cadre (page 34) puis réglez la direction (page 5).

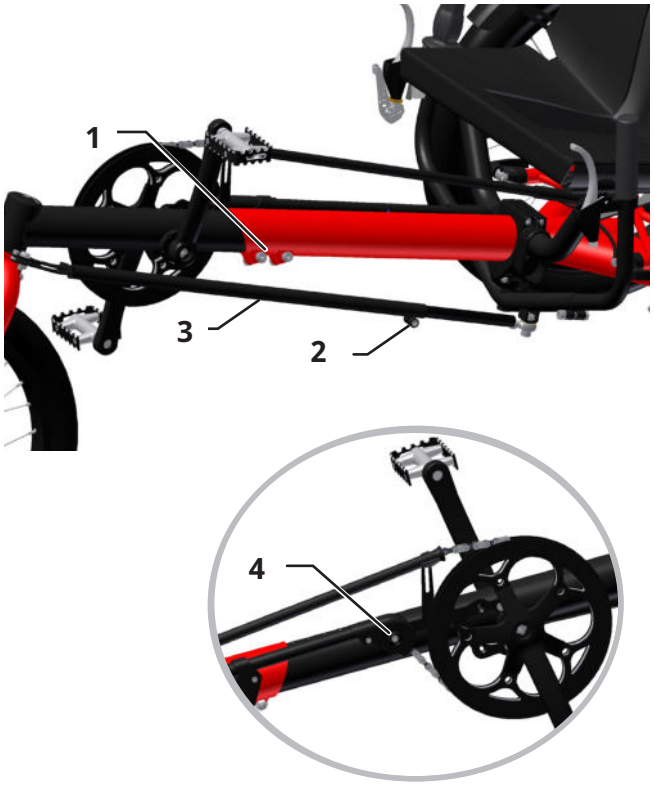

Demontage en montage van de neuspijp

De neuspijp kan van het hoofdframe worden verwijderd om het frame nog verder te verkorten.

1. Haal de ketting van de kettingring.
2. Draai de twee inbusbouten (1) tussen de neuspijp en het hoofdframe los met een 6 mm inbussleutel.
3. Draai de inbusbout (2) op de stuurstang (3) los (linkerkant van de trike) met een inbussleutel van 5 mm.
4. Draai de inbusbout (4) op het quick-adjust systeem los: trek dan de neuspijp uit het hoofdframe en tegelijkertijd de binnenste buis van de stuurstang uit de buitenste buis.
5. Zorg ervoor dat de neuspijp en stuurstang niet beschadigd raken.
6. Volg de bovenstaande instructies in omgekeerde volgorde om de neuspijp weer te monteren. Plaats de neuspijp in het hoofdframe, zodat de groefplaat (zie afbeelding op de volgende pagina) in de groef in de neuspijp past.
7. Lijn de neuspijp uit (op pagina 36); pas dan het stuur aan (zie pagina 5).

Entretien et réparations

Intervalles d'entretien

Remarque:
Faites exécuter tous les travaux de révision et d'entretien par votre vélociste Hase.

La première révision a lieu après les 300 premiers kilomètres. Toutes les autres à un intervalle de 3 000 km ou une fois par an (cf. également page 56, « carnet d'entretien »).

Composant	Opération	Avant chaque trajet	Mensu-elle ment	Annu-elle-ment
Éclairage	Vérifier fonctionnement	X		
Pneus	Vérifier pression Contrôler usure bande de roulement et flancs	X X		
Freins	Contrôler épaisseur plaquettes Contrôler position par rapport au disque Tester freinage	 X	X X	
Câbles ou durites freins	Vérifier absence de dommages	X		
Fourche suspendue: Suspension arrière	Vérifier fonctionnement	X		X
Chaîne Chaîne bras oscillant	Contrôler usure, lubrifier Contrôler usure, lubrifier		X	 X
Fixation manivelles	Contrôler vis			X
Roues	Contrôler voile et saut Contrôler tension des rayons		X X	
Guidon	contrôler			X
Biellette de direction	Contrôler jeu			X
Jeu de direction	Contrôler jeu			X
Moyeux	Contrôler jeu			X
Pédales	Contrôler jeu			X
Dérailleur	nettoyer, lubrifier		X	
Câbles des vitesses	Vérifier absence de dommages		X	
Blocages rapides	Contrôler serrage	X		
Vis et écrous	Contrôler serrage		X	
Pédalier	Contrôler jeu			X
Écrous en T (différentiel)	Vérifier absence de dommages		X	

Onderhoud en reparatie

Onderhoudsintervallen

Opmerking:
Laat alle onderhouds- en inspectiewerkzaamheden uitvoeren door uw erkende Hase-dealer.

Na de eerste 300 km is het tijd voor de eerste inspectie. Daarna dient er om de 3000 km of jaarlijks een inspectie te worden uitgevoerd (zie ook hoofdstuk 'Onderhoudsboekje' op pagina 56).

Onderdeel	Actie	Voor elke rit	Eenmaal per maand	Eenmaal per jaar > 3000 m
Verlichting	Controleer de werking	X		
Banden	Controleer de bandenspanning Controleer bandenprofiel en wangen	X X		
Remmen	Controleer blokdikte Controleer uitlijning van de remschijf Test de werking van de remmen	 X	X X	
Remkabels of remslangen	Controleer op beschadigingen	X		
Vering van de voorvork / achterwielvering	Controleer de werking Onderhoud	X		 X
Ketting Ketting zwenkarm	Controleer op slijtage, olie Controleer op slijtage, olie		X	 X
Crankbeugel	Controleer bouten			X
Wielen	Controleer op laterale/radiale afwijkingen Controleer spaakspanning		X X	
Stuur	Inspecteren			X
Stuurstang	Controleer op speling			X
Balhoofd	Controleer op speling			X
Naven	Controleer op speling			X
Pedalen	Controleren op asspeling			X
Achterderailleur	Schoonmaken, smeren		X	
Derailleurkabels	Controleer op beschadigingen		X	
Snelspanners	Controleren op vastheid	X		
Bouten en moeren	Controleren op vastheid		X	
Trapas	Controleer op speling			X
Gleufmoer (differentieel)	Controleer op beschadigingen		X	

Contrôle du saut et du voile des roues

Les roues ont été centrées avec soin en usine. Soumis à des contraintes, au bout d'une période de rodage, les rayons se replacent sur la jante, ce qui peut induire une tension irrégulière entre les rayons et une roue qui ne tourne pas rond. Faites recentrer vos roues par votre atelier vélociste lors de la première révision après 300 km environ.

Par la suite, il n'est généralement plus nécessaire de retendre fréquemment les rayons. Contrôlez régulièrement la tension des rayons de vos roues ainsi que l'absence de voile et de saut. Vous pouvez contrôler la tension des rayons en les pinçant deux à deux. Si vous constatez des différences de tension importantes entre paires de rayons, il faut procéder à un nouveau dévoilage.

L'absence de voite peut être contrôlé en fixant sur la fourche ou la tringle de garde-boue un morceau de fil rigide qui soit juste en contact avec la jante. Soulevez le trike et faites tourner la roue. Sie la jante s'éloigne à certains endroits du morceau de fil ou qu'elle le repousse, la roue doit être dévoilée par un mécanicien vélociste.

Remarque:
Pour le dévoilage, les roues arrière n'ont pas besoin d'être déposées.

Inspection des pneus

Contrôlez que les pneus sont intacts et les sculptures de la bande de roulement en bon état. Les pneus poreux ou usés doivent être changés. Avant chaque trajet, contrôlez la pression correcte des pneus et roulez toujours avec la pression indiquée sur le flanc du pneu.

Attention !
Ne roulez jamais avec une pression supérieure à celle préconisée. Le pneu pourrait éclater. Danger d'accident corporel !

Changer un pneu ou réparer une crevaison

La roue avant du trike est fixée par blocage rapide. Desserrez celui-ci pour déposer la roue avant. Pour changer les pneus des roues arrière ou pour réparer une crevaison, la dépose des roues arrière n'est pas nécessaire. Les pneus peuvent être démontés et remontés à l'aide de démonte-pneus ordinaires sans dépose de la roue. Lors du démontage ou du remontage d'un pneu, veillez à ne pas endommager les jantes et assurez-vous que le fond de jante est positionné correctement dans la jante.

Remarque:
Si vous utilisez une section de pneu plus grosse que la section d'origine, il peut être nécessaire de repositionner les garde-boues.

Pression de gonflage maxi
Maximale spanning

De wielen controleren op laterale/radiale afwijkingen

Voor verzending zijn de wielen zorgvuldig uitgelijnd. Tijdens de inrijdperiode kan de druk op de wielen ervoor zorgen dat de spaken iets in de velg zakken. Dan is de spaakspanning niet meer gelijkmatig en wordt het wiel scheef. Laat de wielen na circa 300 km tijdens de eerste inspectie opnieuw richten door uw erkende dealer. Verder is het zelden nodig om de spaken aan te spannen. Controleer de wielen regelmatig op spaakspanning en laterale/radiale afwijkingen. U kunt de spaakspanning controleren door twee naastgelegen spaken naar elkaar toe te knijpen. Zo gaat u de hele velg rond. Als u grote verschillen in de spanning opmerkt, moet het wiel opnieuw worden gericht. U kunt controleren of een velg recht is door een touwtje zodanig aan de vork of het spatbord te bevestigen dat het de velg bijna raakt. Til de trike op en laat het wiel draaien. Als delen van de velg van het touwtje af bewegen of het juist raken, moet het wiel door een deskundige fietsenmaker opnieuw worden gericht.

Opmerking:
de achterwielen hoeven niet te worden verwijderd tijdens het richten.

De banden controleren

Controleer de banden op schade en slijtage van het profiel. Banden met sneeën, scheuren of een versleten profiel moeten worden vervangen. Controleer voor elke rit de bandenspanning en zorg dat die altijd binnen het op de wang van de band vermelde bereik valt.

Let op!
rijd nooit met een te hoge bandenspanning (hoger dan op de wang van de band staat vermeld). Dan kan de band klappen. Kans op ongelukken en letsel!

Een band vervangen of plakken

Het voorwiel van de trike is bevestigd met een snelspanner. Om het voorwiel te verwijderen hoeft u deze alleen maar los te maken. De achterwielen hoeven niet te worden verwijderd als u een band wilt vervangen of plakken. De banden kunnen met een standaard bandenlichter worden verwijderd en geplaatst terwijl de wielen aan het frame zitten. Let bij het verwijderen en plaatsen van banden op dat u de spatborden niet beschadigt en controleer of het velglint goed om de velg zit.

Opmerking:
Indien u de originele banden vervangt door een band met een andere afmeting kan het noodzakelijk zijn de spatborden en de positie van de dynamo opnieuw aan te passen.

Réglage des garde-boues

Trikes sans suspensions arrière

Pour dévisser les vis des garde-boues, vous devez incliner le siège de façon à accéder aux vis.

1. Desserrez les deux vis à six pans creux (1) à l'aide d'une clé Allen de 5 mm.
1. Faites coulisser le support de garde-boue dans le trou oblong à la position voulue, en veillant à éviter toutcontact avec le pneu.
1. Serrez les deux vis (1) avec une clé Allen de 5 mm.

Trikes avec suspention arrière

1. Desserrez les deux vis Torx (2) avec une clé Torx T25. Desserrez les deux écrous autofreinés M6 (3) à l'aide d'une clé à fourche 10 mm.
2. Faites glisser le support du garde-boue à la position Souhaitée, en veillant à éviter le contact avec le pneu.
3. Serrez à fond les deux vis (2) et les écrous (3).

Inspection des freins à disques

Conformez-vous au mode d'emploi du fabricant des freins disque. Faites contrôler régulièrement par votre atelier vélociste l'épaisseurdes garnitures. En cas de bruits inhabituels au freinage ou de freinage inefficace, adressez-vous sans délai à votre mécanicien vélociste.

De spatborden aanpassen

Trikes zonder achtervering

Voordat u de spatborden aanpast, moet u eerst de hoek van de rugleuning aanpassen om toegang te kunnen krijgen tot de spatbordbouten (1).

1. Draai de twee inbusbouten (1) los met een 5 mm inbussleutel.
2. Schuif de spatbordvork in de gleuf totdat deze de gewenste positie bereikt. Zorg ervoor dat het spatbord niet tegen de band kan schuren.
3. Draai de twee inbusbouten (1) vast met een 5 mm inbussleutel.

Trikes met achtervering

1. Maak de twee torx bouten (2) los met een Torx T25 sleutel. Draai de twee zelfborgende M6-moeren (3) los met een 10mm sleutel (moersleutel).
2. Schuif het spatbord in de gewenste positie. Zorg ervoor dat het spatbord niet tegen de band schuurt.
3. Draai de twee inbusbouten (2) en moeren (3) vast.

De schijfremmen controleren

Lees de informatie van de fabrikant van het remsysteem in de meegeleverde handleiding. Laat de dikte van de remblokken regelmatig controleren door een gekwalificeerde fietsenmaker. Hoort u tijdens het remmen ongewone geluiden of is de remkracht onvoldoende, raadpleeg dan direct uw fietsenmaker.

Inspection de la chaîne

Un vélo couché utilise une chaîne plus longue qu'un vélo classique. L'usure est donc moindre et il n'est pas nécessaire de la changer aussi souvent. Sur les modèles avec moyeu à vitesses, les intervalles de remplacement sont encore plus longs. Vous pouvez contrôler l'état de la chaîne au moyen d'une jauge d'usure de chaîne disponible dans le commerce spécialisé. Nous vous recommandons de confier ce contrôle à un atelier vélociste et de faire changer la chaîne, ainsi qu'éventuellement le plateau et la cassette.

Nettoyage et lubrification de la chaîne

Pour assurer une longévité maximale à votre chaîne, il importe de la nettoyer et de la lubrifier régulièrement. Nettoyez et lubrifiez également les chaînes secondaires en cas de moyeu à vitesses ou de suspensions arrière. Les chaînes des bras oscillants des suspensions optionnelles sont entièrement enfermées dans un carter, un entretien annuel est par conséquent suffisant. Pour ce faire, dévissez les trois vis à tête fraisée (1) avec une clé Torx T25, jusqu'à ce que vous puissiez retirer le carter.

1. Imprégnez un chiffon de coton propre et non pelucheux avec un nettoyant pour chaînes de vélos, et essuyez la chaîne avec. Pour ce faire, faites tourner lentement le pédalier vers l'arrière. Répétez cette opération avec une partie propre du chiffon jusqu'à ce que la chaîne ne salisse plus le chiffon. Laissez le produit nettoyant s'évaporer pendant environ une heure.

Attention !
N'employez ni solvants, ni nettoyeur haute pression la chaîne en serait chassé, ce qui abrégerait la durée de vie de la chaîne.

2. Répartissez de façon homogène de l'huile, de la graisse ou de la cire pour chaînes tout en faisant tourner le pédalier

Remarque:
Lors des trajets sous la pluie, une partie du lubrifiant est délayée par la pluie et est rejetée dans l'environnement. C'est pourquoi nous préconisons l'usage de lubrifiants biodégradables.

3. Donnez quelques coups de pédale pour répartir le lubrifant.
4. Laissez pénétrer le lubrifiant quelques minutes, puis essuyez l'excédente avec un chiffon propre et sec.

Attention !
Le lubrifiant appliqué sur la chaîne ne doit pas souiller les disques de freins ni les pneus. Cela pourrait provo-quer une perte d'efficacité des freins ou des dérapages

De ketting controleren

De ketting van de trike is langer dan die van een gewone fiets. Een lange ketting is doorgaans minder onderhevig aan slijtage. Daardoor hoeft hij niet zo vaak te worden vervangen als een kortere ketting. Kettingen op modellen met naafversnellingen hoeven zelfs nog minder vaak vervangen te worden. U kunt de staat van de ketting controleren met behulp van een kettingslijtagemeter die u kunt kopen bij een rijwielhandel. Wij adviseren om de staat van de ketting te laten controleren door een deskundige fietsenmaker en indien nodig de ketting, en mogelijk ook de kettingring en het cassette, te vervangen.

De ketting schoonmaken en smeren

Om te voorkomen dat de ketting vroegtijdig slijt, moet deze regelmatig worden schoongemaakt en gesmeerd. Het is ook belangrijk om alle intermediaire kettingen (bijv. voor naafversnellingen en de achterwielophanging) worden schoongemaakt en gesmeerd. De kettingen van de optionele achterwielophanging zijn volledig gesloten door kettingkasten en hebben daarom slechts een keer per jaar onderhoud nodig. Om toegang tot deze kettingen te krijgen draait u de drie verzonken bouten (1) los met een Torx T25 sleutel totdat u de kettingkast kunt verwijderen.

1. Giet een kleine hoeveelheid kettingreiniger op een schone, pluisvrije katoenen doek en veeg de ketting schoon. Draai hierbij de crank langzaam naar achteren (dus tegen de rijrichting in). Herhaal deze stappen met schone stukken doek tot de ketting helemaal schoon is. Laat het reinigingsmiddel ongeveer 1 uur verdampen voordat u een smeermiddel aanbrengt.

Let op!
gebruik nooit oplosmiddelen of hogedrukreinigers. Deze kunnen de smeermiddelen uit de lagers spoelen en daardoor de levensduur van de ketting verkorten.

2. Breng gelijkmatig kettingolie, smeervet of wax aan op de kettingschakels en draai de crank daarbij langzaam.

Opmerking:
regen kan ervoor zorgen dat sporen van smeermiddel in het milieu terechtkomen. Daarom adviseren wij het gebruik van biologisch afbreekbare smeermiddelen.

3. Laat daarbij de crank draaien om het smeermiddel te verdelen.
4. Laat het smeermiddel een aantal minuten intrekken. Veeg vervolgens al het overtollige smeermiddel weg met een schone, droge doek.

Let op!
Zorg dat er nooit kettingsmeermiddel op de schijfremmen of banden komt. Dit kan de remprestaties of, in geval van de banden, de wielaandrijving aanzienlijk verminderen.

Inspection du tube de chaîne

Le tube de chaîne a pour fonction de protéger vos vêtements des salissures par la chaîne. Le tube de chaîne est fixé de façon mobile, pour lui permettre de se positionner selon la ligne de chaîne (dérailleur). Au fil du temps, ce tube s'use par le frottement de la chaîne. Contrôlez si le tube de chaîne présente des signes d'usure aux extrémités. Si les extrémités sont totalement usées, faites remplacer le tube de chaîne par votre atelier vélociste.

Remarque:
Pour changer le tube de chaîne, il est nécessaire d'ouvrir la chaîne au niveau de l'attache rapide.

Inspection du réglage rapide du cadre

Le système d'adaptation rapide du cadre permet d'en modifier la longueur et protège la chaîne des intempéries. L'encrassement peut altérer le bon fonctionnement du système d'adaptation rapide du cadre. Vérifiez régulièrement le bon fonctionnement du système de réglage rapide du cadre. S'il ne fonctionne pas correctement, ôtez la chaîne du plateau de pédalier. Nettoyez le réglage rapide du cadre, mettez quelques gouttes d'un lubrifiant fluide sur les tubes coulissants à côté des roulettes de renvoi (2) et faites coulisser les tubes l'un dans l'autre afin de répartir le lubrifiant. Ôtez ensuite l'excédent et replacez la chaîne sur le plateau.

Nettoyage et désinfection du trike

Nettoyez le trike régulièrement. La saleté ou le sel provenant d'une utilisation hivernale pourraient causer des dégâts. Pour le nettoyage, le mieux est d'utiliser de l'eau additionnée d'un peu de détergent domestique biodégradable ainsi qu'une éponge. Les taches tenaces sur la peinture mate peuvent être éliminées avec un nettoyant pour jantes d'automobiles et une éponge. Vous pouvez également utiliser un jet d'eau de faible pression pour nettoyer votre vélo. N'utilisez en aucun cas de nettoyeur haute pression.

À haute pression, l'eau pénétrerait dans les roulements et les endommagerait. Essuyez les surfaces à l'aide d'un chiffon humide non pelucheux. Pulvérisez sur le vélo en totalité une cire en spray adaptée ou un produit de conservation similaire. N'en appliquez pas sur les plaquettes de freins, les poignées, les leviers de freins, les commandes de vitesses, la chaîne, la toile du siège ni les pneus. Procédez ensuite à l'entretien de la chaîne. Les poignées et le siège peuvent être nettoyés et désinfectés à l'aide de produits de nettoyage et de désinfectants ménagers usuels. Utilisez des désinfectants n'attaquant pas les plastiques.

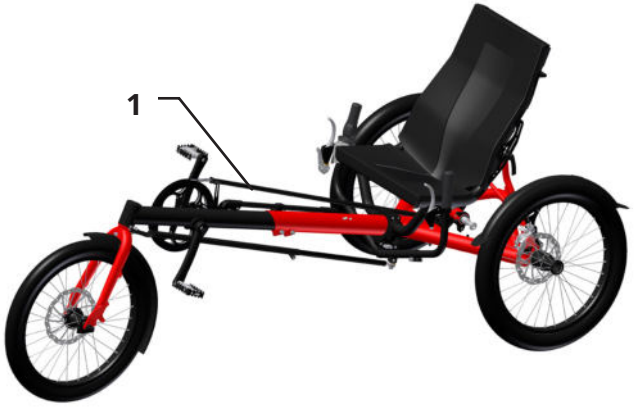

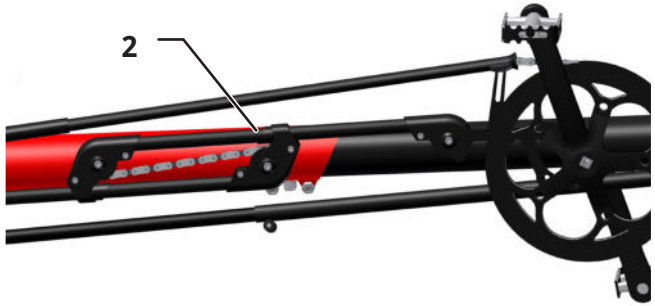

De kettingbuis controleren

De kettinggeleider (1) heeft tot doel om uw kleding te beschermen tegen kettingsmeer. De kettingbuis is beweegbaar, zodat deze kan worden aangepast aan de kettinglijn wanneer de versnellingen worden verzet (derailleurversnelling). In de loop van de tijd zal de geleider slijten door het bewegen van de ketting. Controleer de uiteinden van de geleider op tekenen van slijtage. Zijn de uiteinden volledig versleten, laat de geleider dan vervangen door uw fietsenmaker.

Opmerking:
Om de geleider te vervangen moet de ketting worden geopend bij de verbindingsschakel.

De frame snelversteller controleren

De snelversteller (quick-adjust systeem) maakt aanpassing van de framelengte mogelijk en beschermt de ketting tegen weersinvloeden. Vuil en (in de winter) zout kan de werking van de snelversteller beschadigen. Het is belangrijk dat de snelversteller regelmatig wordt gecontroleerd zodat een juiste werking gewaarborgd blijft. Als de snelversteller niet goed werkt, verwijder dan de ketting van de voorste kettingring en maak alle onderdelen van de snelversteller schoon. Breng dan een kleine hoeveelheid van een licht (lage viscositeit) smeermiddel aan op plaatsen waar de geleidingsbuizen contact maken met de behuizing van de geleiderollen (2) en schuif de buizen naar achteren en voren om het smeermiddel te verdelen. Veeg dan het overtollige smeermiddel weg en trek de ketting naar achteren rond de voorste kettingring.

Reiniging en desinfectie van uw trike

Maak uw trike regelmatig schoon. Vuil en (in de winter) zout kunnen schade veroorzaken. Maak de fiets schoon met een spons en zeepwater (idealiter met een biologisch afbreekbaar huishoudelijk schoonmaakmiddel). Hardnekkige vlekken op metalen oppervlakken met een matte finish kunnen het beste worden verwijderd met een spons en velgenreiniger voor auto's.

U kunt uw trike ook schoonmaken met alleen water. Gebruikt u een slang, spuit dan niet te hard. Gebruik nooit een hogedrukreiniger. Door de hoge druk kan er water in de lagers komen, die hierdoor schade oplopen. Veeg alle oppervlakken schoon met een vochtige, pluisvrije doek. Gebruik een geschikte spraywax of een vergelijkbare corrosieremmer voor alle oppervlakken van de trike, met uitzondering van de remblokken, remschijven, handgrepen, rem-/versnellingshendels, ketting, zadelbekleding en banden. Maak vervolgens de ketting schoon en smeer deze. De handgrepen van het stuur en de stoel kunnen worden gereinigd en/of gedesinfecteerd met standaard reinigings- en desinfecteermiddelen. Let wel op dat u uitsluitend desinfecteermiddelen gebruikt die geschikt zijn voor plastic.

Annexe à l'intention des revendeurs

Données techniques

Longueur totale : 185-230 cm
Longueur mini sans roue AV : 155 cm
Largeur totale : 89 cm
Hauteur totale : 80 cm (Siège rabattu : 53 cm)
Hauteur de pédalier : Roue AV 20" : 47 cm Roue AV 16" : 43 cm
Hauteur d'assise : Siège position basse : 46 cm Siège position haute : 57-63 cm
Poids (sans accessoires/charge): 16,3 kg
Charge maxi autorisée : 140 kg
Freins : à disques mécaniques Options : freins à disques hydrauliques
Vitesses : Dérailleur 9 vitesses Shimano Option : Moyeu 8 vit. Shimano Nexus Option : Moyeu 14 vit. intégrées Rohloff Speedhub
Cadre principal : aluminium, poudre thermolaquée Bôme : aluminium, anodisée noir avec graduations pour réglage en longueur
Roues : 20", possibilité roue AV 16"
Jantes : double paroi, à œillets
Pneus : 35-406 à 60-406
Pour pilotes mesurant 1,30 m à 2,00 m

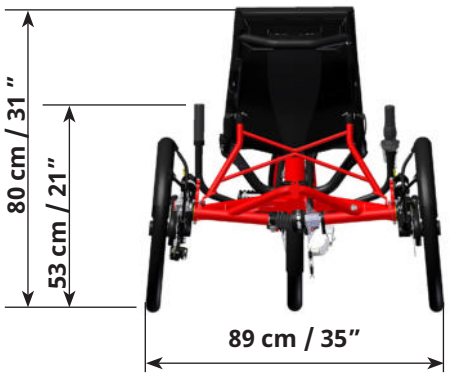

Bijlage voor dealers

Technische gegevens

Totale lengte: 185-230 cm (73" - 90½")
Minimale lengte zonder voorwiel: 155 cm (61")
Totale breedte: 89 cm (35")
Totale hoogte: 80 cm (31") (Met opgevouwen zadel: 53 cm / 21")
Hoogte bottom bracket: 20" voorwiel 47 cm (18½") 16" voorwiel 43 cm (17½")
Zadelhoogte: lage positie 46 cm (18") hoge zadelpositie 57 - 63 cm (22"-25")
Gewicht: (zonder accessoires / Cargo)16,3 kg (35,9 lbs)
Max. belasting: 140 kg (308 lbs)
Remsysteem: mechanische schijfremmen Optioneel: hydraulische schijfremmen
Versnellingssystemen: Shimano derailleursysteem met 9 versnellingen Optioneel: Shimano Nexus met 8 versnellingen Optioneel: 14-speed Rohloff versnellingsnaaf
Hoofdframe: aluminium, gepoedercoat Neuspijp: zwart geanodiseerd met markeringen voor lengteaanpassing
Wielen: 20", optioneel 16" voorwiel
Velgen: aluminium dubbelwandig, met oogjes
Banden: 35-406 (20 x 1,35") tot 60-406 (20 x 2,35")
Geschikt voor gebruikers met een lengte van 1,30 m tot 2,00 m (4'3" tot 6'7")

Table des couples de serrage

Utilisez une clé dynamométrique pour toute la visserie.
Le tableau suivant indique les valeurs préconisées pour des vis de la classe 8.8.

Vis	Couple de serrage
M 5	5,5 Nm
M 6	9 Nm
M 8	23 Nm
M 10	46 Nm
M 12	79 Nm

Réception de la livraison

En cas d'emballage détérioré, adressez votre réclamation directement au transporteur.

Déballage et contrôle du contenu du colis

Selon le lieu de livraison, les dimensions de l'emballage ainsi que l'état de montage du trike peuvent différer.
Ouvrez l'emballage et libérez toutes les attaches. Vérifiez la conformité du contenu du colis avec votre commande.
En plus du trike, vous devriez y trouver:
Mode d'emploi du trike et mode d'emploi des fabricants des composants tels que le changement de vitessses, les freins, le système d'éclairage, etc.

Montage du trike (expédition aux USA)

1. Insérez la bôme dans le cadre principal et serrez les vis au contact dans un premier temps.
2. Montez le dispositif de réglage rapide du cadre. Positionnez la chaîne sur les pignons.
3. Montez la biellette de direction.

Remarque:
Reportez-vous également aux instructions « montage et dépose des roues » à partir de la p. 24 et 25. Vous pouvez également vous aider des listes de pièces détachées.

Aandraaimomenten

Gebruik voor alle bouten een momentsleutel. De volgende tabel vermeldt de standaardwaarden voor bouten klasse 8.8 (grade 5)

Bout	Aandraaimoment
M 5	5,4 Nm
M 6	8,9 Nm
M 8	23 Nm
M 10	46 Nm
M 12	78,6 Nm

Levering in ontvangst nemen

Ziet u dat de verpakking is beschadigd, informeer dan direct het expeditiebedrijf.

De inhoud uitpakken en controleren

De trike is verpakt in verschillende voormontage-stadia, afhankelijk van de regio waarnaar het wordt verzonden. Open de verpakking en verwijder het verpakkingsmateriaal. Controleer of de inhoud van de verpakking overeenkomt met uw bestelling.
Voorts dienen de volgende items aanwezig te zijn:
de gebruikershandleiding van Trike evenals de handleidingen van andere fabrikanten van verschillende onderdelen zoals het versnellingssysteem, remmen, verlichting, enz.

Montage van de trike (transport naar de USA)

1. Schuif de neuspijp in het hoofdframe en draai de bouten eerst lichtjes aan.
2. Monteer de fittingen van de frame snelversteller. Maak de ketting vast op de tandwielen.
3. Bevestig de stuurstang.

Opmerking:
raadpleeg de instructies voor het verwijderen van de wielen op pagina 25 en 24 van deze handleiding. U kunt ook de afbeeldingen bekijken in hoofdstuk 'Onderdelen vervangen'.

Remarque:
Si les freins frottent, ils faut procéder à un nouveau réglage.

4. Emboîtez l'armature du siège sur les brides de fixation au cadre.
5. Insérez les support de garde-boues dans les bras oscillants e vissez-lez au contact.

Le reste de la procédure est le même que pour une expédition dans l'UE.

Montage du trike (expédition dans l'UE)

1. Montez la roue avant.
2. Relevez le siège et les haubans du dossier du siège. Fixez le siège à ses haubans à l'aide des blocages rapides.
3. Montez la toile du siège.
4. Fixez les garde-boue à leurs supports.
5. Procédez au montage des accessoires éventuels.
6. Réglez le cadre à la bonne longueur. Cf. p. 3.

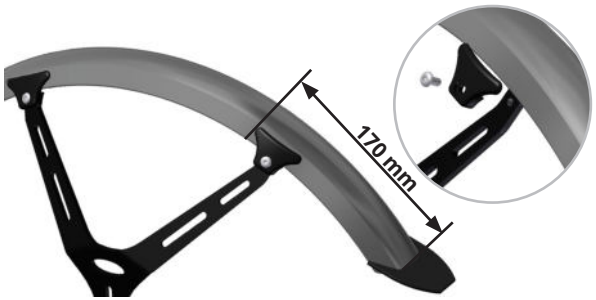

Opmerking:
Wanneer de remmen beginnen te slepen, moeten ze opnieuw worden uitgelijnd.

4. Plaats het frame van de stoel op de frameklemmen.
5. Plaats de spatbordvorken op de zwenkarmen, draai de bouten vast met de hand.

Ga verder met de stappen zoals beschreven onder 'Transport naar de EU'.

Montage van de trike (transport naar de EU)

1. Bevestig het voorwiel.
2. Til de stoel en staande achtervork op. Bevestig de stoel op de staande achtervork met de snelspanners.
3. Bevestig de stoelbekleding.
4. Maak de spatborden vast aan de spatbordvorken.
5. Bevestig alle accessoires die u hebt besteld.
6. De framelengte aanpassen. Zie pagina 3.

Réglage du parallélisme

Pour une meilleure stabilité en courbe, les roues arrière sont inclinées (carrossage négatif). Le cadre n'étant pas parallèle au sol, le parallélisme varie en cas de modification importante de la longueur de cadre. Les roues n'étant plus parallèles à la trajectoire, les frottements entre les roues et le revêtement augmentent, occasionnant une perte de rendement et une usure des pneus accrues.
Les trikes sans dispositif de réglage rapide du cadre ont été réglés en usine à la stature indiquée par le client. Les modèles de trikes pourvus d'un réglage rapide sont préréglés pour 1,75 m.
Le parallélisme n'a besoin d'un nouveau réglage que si vous faites varier de plus de 20 cm la longueur du cadre, que vous échanez la bômecontre une bôme surbaissée ou que vous montez une roue avant d'un diamètre différent. Pour procéder à ce réglage, vous avez besoin d'un mètre pliant, d'un crayon, d'un outil fin tel que par ex. un rayon de vélo et d'une clé plate de 17 mm.

1. Mettez le trike sur un sol sans déclivité et bloquez-le de sorte qu'il ne roule pas tout seul.
2. Mesurez la hauteur entre le sol et le centre de la vis de fixation de la roue, et notez cette valeur.
3. Reportez au crayon la hauteur ainsi mesurée sur la jante, à droite et à gauche de l'axe, sur les deux roues arrière.
4. Placez à la hauteur ainsi repérée un mètre pliant entre les deux roues, au niveau des repères tracés à l'arrière, et mesurez la distance L1 séparant deux écrous orientés vers l'intérieur. Notez la valeur mesurée.
5. Répétez cette mesure, cette fois au niveau des repères tracés à l'avant des deux roues, et notez la valeur L2.
6. Comparez les deux valeurs mesurées. Si la différence entre les deux valeurs excède 5 mm, un réglage du parallélisme est nécessaire ; il faut pour cela resserrer ou écarter la partie arrière du cadre en agissant sur les tiges de réglage du parallélisme.

Remarque:
Sur les trikes suspendus, le parallélisme doit être réglé suspensions comprimées.

De gelijkloop aanpassen

De achterwielen staan onder een lichte camberhoek (d.w.z. staan onder een scheve hoek naar binnen) voor een betere stabiliteit bij het nemen van bochten. Omdat het frame niet parallel ligt aan het wegdek, kunnen veranderingen in gelijkloop ontstaan door aanpassingen in de framelengte. De wielen lopen misschien niet meer parallel aan de rijrichting zodat er grote wrijving ontstaat tussen de wielen en de weg tijdens het rijden.
Dit verhoogt de wegweerstand en bandenslijtage. Trike-modellen zonder quick-adjust frames zijn af fabriek aangepast aan de gespecificeerde lengte van de gebruiker. Trike modellen met quick-adjust frames zijn vooringesteld op gebruikers met een lichaamslengte van 175 cm (5'9").
De gelijkloop hoeft alleen te worden aangepast als de framelengte wordt ingekort of verlengd met meer dan 20 cm (8 inches), als de neuspijp wordt vervangen door een verlaagd frame, als een verende voorvork wordt gemonteerd of als het voorwiel wordt vervangen door een groter of kleiner wiel. Voor deze aanpassing hebt u een duimstok, een potlood, een klein hulpmiddel (bijv. spaak) en een 17mm steeksleutel (moersleutel).

1. Plaats de trike op een vlak oppervlak en blokkeer de banden om wegrollen te voorkomen.
2. Meet de afstand van het centrum van de wielbout tot het grond-/bodemoppervlak en schrijf deze waarde op.
3. Gebruik nu het potlood om de gemeten ashoogte op de voor- en achterbinnenzijden van de velgen op beide wielen te markeren.
4. Gebruik de duimstok om de afstand tussen de velgen en de hoogte van de achtermarkeringen L1 (bijvoorbeeld, tussen spaaknippels van de binnenste rijen). Schrijf deze waarde op.
5. Herhaal de meting voor de voormarkeringen L2 en schrijf de waarde op.
6. Vergelijk de twee waardes. Als de waardes meer dan 5 mm verschillen, dan moet de gelijkloop worden aangepast met behulp van de stuurstangen, die de achterbuizen van het frame bij elkaar trekken of uit elkaar duwen.

Opmerking:
Controleer de gelijkloop bij trikes met volledige vering in gecomprimeerde staat.

7. À l'aide d'une clé plate de 17 mm, desserrez le contre-écrou de la tige de réglage gauche (1) jusqu'à aligner le perçage du contre-écrou avec le perçage de la vis de réglage du parallélisme.
8. Répétez cette opération sur la seconde tige de réglage.
9. Utilisez un outil fin, par ex. un rayon de vélo (2), pour tourner la vis de réglage du parallélisme.
10. Si la distance mesurée à l'arrière des roues est supérieure à la distance mesurée devant, tournez les vis de réglage de façon synchrone dans le sens antihoraire (cf. illustration du bas). Si la distance mesurée à l'arrière des roues est inférieure à celle mesurée devant, tournez les tiges de réglage dans le sens horaire.

Remarque:
Tournez toujours les deux tiges de réglage de façon synchrone,
par ex. : un tour sur la tige gauche puis un tour sur la tige droite.

Remarque:
Un tour complet de la tige de réglage du parallélisme correspond environ à un millimètre de variation du pincement ou de l'ouverture.

11. Contrôlez les écarts entre les roues en répétant les étapes 2 à 5.
12. Si les valeurs divergent de plus de 5 mm, répétez l'étape autant de fois que nécessaire, jusqu'à avoir des valeurs égales.

Remarque:
N'oubliez pas de bloquer les deux tiges de réglage du parallélisme pour qu'elles ne se dérèglent pas.

13. Freinez-les une fois réglées à l'aide des contre-écrous serrés avec une clé plate de 17 mm.

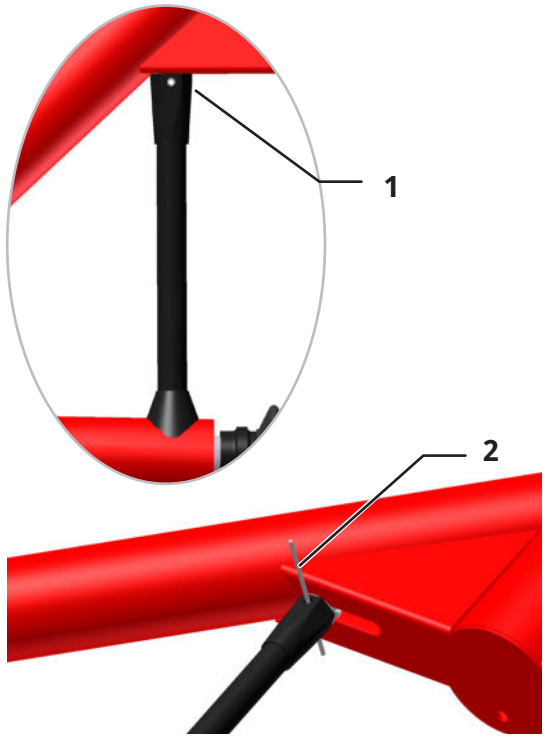

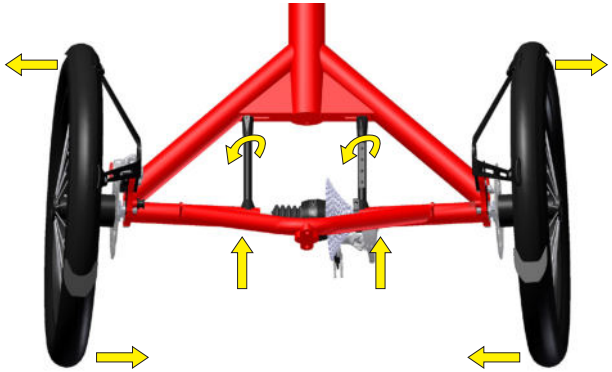

7. Gebruik een 17 mm steeksleutel om de tegenmoeren op de linker spoorstang (1) los draaien totdat het gat in de tegenmoer in lijn is met het gat in de spoorstang.
8. Herhaal deze procedure met de tweede spoorstang.
9. Steek een klein hulpmiddel, bijv. een spaak (2), door beide gaten en gebruik het om de bout binnenin de spoorstang de draaien.
10. Als de gemeten afstand tussen de achtermarkeringen van de velgen groter was dan de afstand tussen de voormarkeringen, draai dan de bouten in beide spoorstangen evenveel linksom (zoals weergegeven in onderstaande afbeelding). Als de gemeten afstand tussen de achtermarkeringen van de velgen kleiner was dan de afstand tussen de voormarkeringen, draai dan de bouten in beide spoorstangen evenveel rechtsom.

Opmerking:
Draai altijd de bouten in de twee spoorstang evenveel in dezelfde richting. Wanneer u bijvoorbeeld de bout in de linker spoorstang een keer helemaal rechtsom draait, dan moet u ook de bout in de rechter spoorstang een keer helemaal rechtsom draaien.

Opmerking:
Een keer helemaal omdraaien van de bout in een spoorstang komt ongeveer overeen met 1 millimeter verandering in de gelijkloop.

11. Controleer de afstand tussen de voor- en achterranden van de wielen nogmaals door stap 2 tot 5 te herhalen.
12. Indien de waarden meer dan 5 mm verschillen, herhaal dan stap 10 totdat de twee waardes gelijk zijn.

Opmerking:
Wanneer u klaar bent met de aanpassing van de gelijkloop, is het absoluut van belang dat u niet vergeet de tegenmoeren op de spoorstang vast te draaien om te voorkomen dat de aanpassing van de stangen teniet wordt gedaan.

13. Draai dan de tegenmoeren tegen de spoorstangen met een 17mm steeksleutel.

Trike suspendu

Démontage des roues

1. Desserrez légèrement les trois vis Torx M5 (1) jusqu'à ce que vous puissiez retirer le carter.
2. Dévissez les deux vis M6 (2) de l'étrier de frein et démontez l'étrier.
3. Bloquez la vis à excentrique (3) à l'aide d'une douille de 13 mm et tournez la vis M8 (4) à l'aide d'une clé Allen de 6 mm dans le sens antihoraire.
4. Ôtez la chaîne du pignon avant.
5. Déposez la roue.
6. Répétez les étapes 1 à 5 de l'autre côté.

Montage des roues

1. Positionnez la roue sur le bras oscillant et positionnez la chaîne sur les deux pignons.
2. Insérez la vis à excentrique (3) à travers le bras oscillant et le moyeu.
3. Vissez la roue avec la vis M8 serrée au contact à l'aide d'une clé Allen de 6 mm.
4. Tendez la chaîne en tournant la vis à excentrique dans le sens inverse de la marche.
5. Maintenez la vis à excentrique à l'aide d'une douille 13 mm et vissez la vis M8à un couple de 23 Nm dans le sens des aiguilles d'une montre.
6. Mettez en place le carter par en haut et par en bas derrière la protection et serrez les trois vis Torx M5 (1) à 6 Nm.
7. Orientez les étriers de freins et serrez à fond les vis hexa-caves M6 (2) à 9 Nm. Employez du frein filet de résistance moyenne.
8. Répétez les étapes 1 à 7 de l'autre côté.

Attention !
Les vis M 8 de fixation du moyeu doivent être impérativement serrées à un couple de 23 Nm. À un couple inférieur, la liaison vissée peut se desserrer et la transmission peut se décrocher. Employez du frein filet de résistance moyenne.

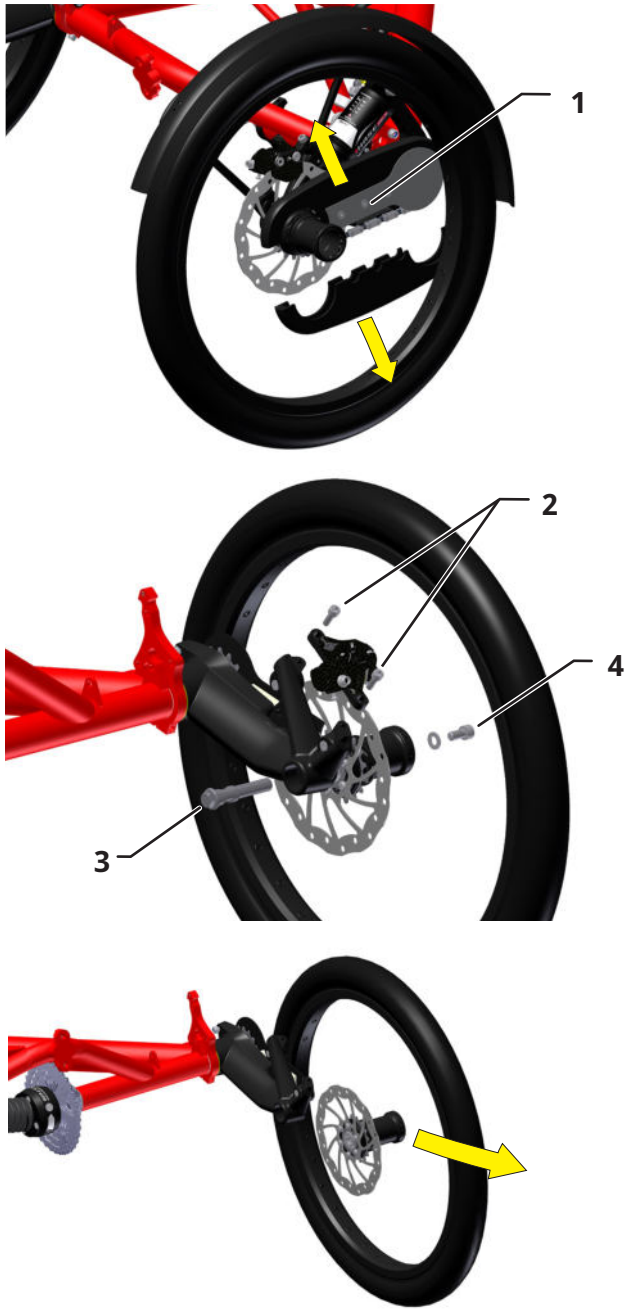

Trike met volledige vering

De wielen demonteren

1. Draai de drie M5 Torx bouten (1) net genoeg los om de kettingkast te verwijderen.
2. Schroef de twee M6 bouten (2) van de remklauw los en verwijder de remklauw.
3. Verwijder vervolgens, terwijl de excentrische bout (3) wordt gekoppeld met een 13 mm steeksleutel, de M8 bout (4) door linksom te draaien met een 6mm inbussleutel.
4. Haal de ketting van de voorste kettingwiel.
5. Verwijder het wiel.
6. Herhaal stap 1 tot 5 aan de andere kant.

De wielen monteren

1. Houd het wiel tegen de zwenkarm en trek de ketting rond beide tandwielen.
2. Steek dan de excentrische bout (3) tussen de zwenkarm en de naaf.
3. Bevestig het wiel met een M8 bout (4) en een 6mm inbussleutel, lichtjes aandraaien.
4. Span de ketting door de excentrische bout in de richting van de achterkant van de trike te draaien.
5. Dan, terwijl de excentrische bout wordt gekoppeld met een 13 mm steeksleutel, maak de M8 bout vast door rechtsom te draaien met een koppel 23 Nm (17 ft-lbs).
6. Maak de bovenste en onderste helften van de kettingkast aan elkaar vast achter de sleutelvormige afdekplaat en draai de drie M5 Torx bouten (1) vast met een 6 Nm (4,4 ft-lbs) koppel.
7. Houd de remklauw in de juiste positie en bevestig deze met de twee M6 inbusbouten (2) met schroefdraadborging met gemiddelde sterkte. Zet de bouten vast met een koppel van 9 Nm (6,6 ft-lbs).
8. Herhaal stap 1 tot 7 aan de andere kant.

Let op!
Het is absoluut noodzakelijk deze M8 bouten met een koppel van 23 Nm (17 ft-lbs) vast te draaien. Als de bouten met onvoldoende koppel worden vastgezet kunnen ze losraken en het aandrijfsysteem kan uitvallen. Gebruik schroefdraadborging met gemiddelde sterkte.

Trike non suspendu

Démontage des roues

1. Maintenez la roue.
1. Dévissez (sens antihoraire) la vis M 8 (1) à l'aide d'une clé mâle à six pans de 6 mm.
1. Déposez la roue. Ce faisant, maintenez le disque de frein (2) afin d'éviter qu'il tombe.

Montage des roues

1. Insérez le disque de frein (2) par le bas dans l'étrier de frein et maintenez-le sur la vis d'entraînement (3).
1. Maintenez le moyeu de la roue (4) sur le disque de frein (2) de sorte que les ergots du moyeu traversent les perçages Du disque et s'insèrent dans les perçages de la vis d'entraînement.
1. Vissez légèrelement la roue avec la rondelle adaptatrice QS, la rondelle de sécurité Nord Lock et la vis M8 (1) à l'aide d'une clé mâle à six pans 6 mm.Maintenez la roue et serrez la vis M8 à un couple de 23 Nm dans le sens des aiguilles d'une montre.

Attention !
Les vis M 8 de fixation du moyeu doivent être impérativement serrées à un couple de 23 Nm. En cas de couple Plus faible, l'arbre peut se rompre et la transmission se décrocher.

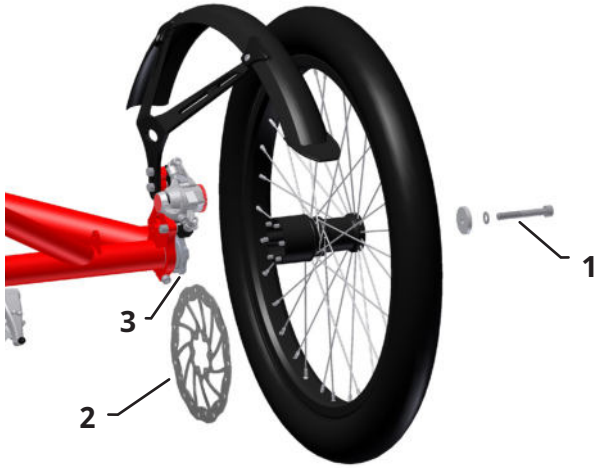

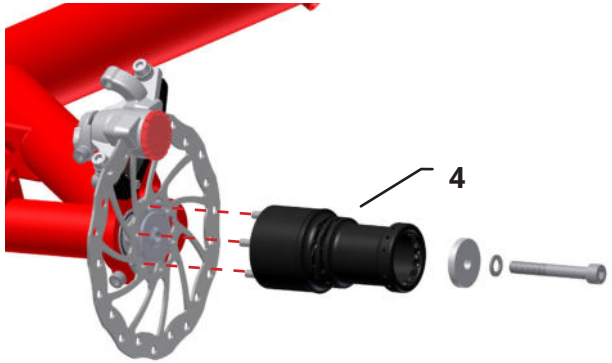

Trike zonder vering

De wielen demonteren

1. Blokkeer het wiel.
2. Maak de twee M8 inbusbouten (1) los door met 6mm inbussleutel linksom te draaien.
3. Houd de remschijf vast (2) en verwijder het wiel.

De wielen monteren

1. Schuif de remschijf (2) vanaf de onderkant tussen de twee remklauwen en houd deze tegen de kop van de stelschroef (3) voor de uitlijning van de gaten.
2. Houd de naaf van het linkerwiel (4) zo tegen de remschijf (2) dat de naafpennen door de gaten van de remschijf steken en in de gaten van de kop van de stelschroef (3).
3. Schroef de wiel op het frame met een QS adapter vulring, de Nordlock borgring en de M8 inbusbout (1) met behulp van een 6mm inbussleutel, eerst lichtjes aandraaien.
4. Blokkeer het wiel, en draai de M8 inbusbout vast met een 23 Nm (17 ft-lbs) koppel.

Let op!
Het is absoluut noodzakelijk de M8 inbusbout met een koppel van 23 Nm (17 ft-lbs) vast te draaien. Wanneer de bout met een lager moment wordt aangetrokken, kan de as breken en de aandrijving uitvallen.

Trike suspendu

Démontage du différentiel et changement de la cassette

Le différentiel est sans entretien et ne doit être démonté que si la cassette doit être changée.

1. Dévissez les deux écrous M6 autofreinés (1) de la patte d'antiroulis.
2. Dévissez de l'amortisseur l'écrou indesserrable M8 (2) avec une clé plate de 13 mm.
3. Desserrez la vis hexacave M6 (3) de serrage de l'axe avec une clé Allen 5 mm.
4. Écartez le soufflet élastomère (4) du carter du différentiel vers la gauche.
5. Extrayez l'ensemble axe complet (5) d'environ 10 cm hors du tube du cadre et du différentiel. À l'intérieur se trouve un alvéole hexacave 10 mm.
6. Maintenez la roue droite, insérez une clé Allen de 10 mm dans l'alvéole hexacave du différentiel (6, illustration p. suivante) et dévissez de l'arbre d'entraînement droit le différentiel avec la cassette dans le sens des aiguilles d'une montre. (Attention : filetage à gauche !)

Remarque :
Lors du remontage, vous devez serrer le différentiel à un couple de 80 Nm. Employez de la graisse de montage.

7. Extrayez le différentiel avec la cassette. Vous pouvez à présent démonter la cassette.

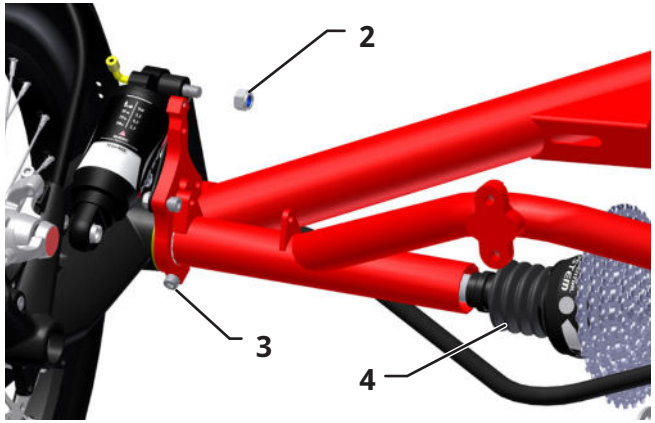

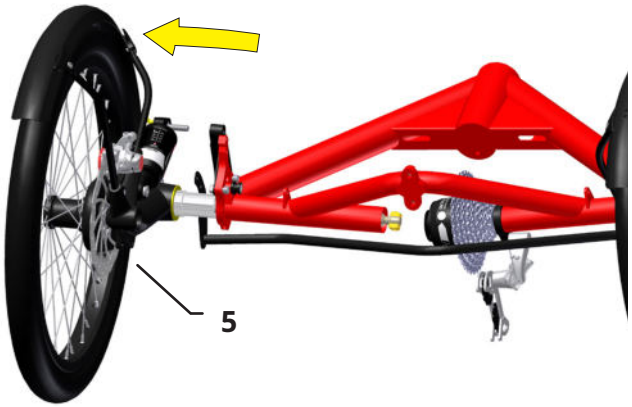

Trike met volledige vering

Het differentieel verwijderen en de cassette vervangen

Het differentieel heeft geen onderhoud nodig en hoeft alleen verwijderd te worden om de cassette te vervangen.

1. Draai de twee M6 borgmoeren (1) op de montageplaat van de stabilisatorstang los.
2. Schroef de M8 borgmoer (2) op de achterschokdemper los met een 13mm steeksleutel (moersleutel).
3. Draai de inbusbout (3) op de asklem los met een 5mm inbussleutel.
4. Schuif de rubber balgen (4) naar links, van de differentieelkast af.
5. Trek het linker assenstel (5) ong. 10 cm (4") uit de framebuis en het differentieel. Er zit een 10mm zeskant (inbus) in de zijkant van het differentieel.
6. Blokkeer het rechterwiel en steek een 10 mm inbussleutel in de zeskant van het differentieel (6, in de afbeelding op de volgende pagina), en schroef het differentieel met de cassette van de rechteraandrijfas los door het differentieel rechtsom te draaien (let op: linkse schroefdraad).

Opmerking:
Na hermontage moet het differentieel worden vastgezet met een koppel van 80 Nm (59 ft-lbs). Gebruik montagevet voor de schroefdraden.

7. Verwijder het differentieel met de cassette. Vervolgens kunt u de cassette losmaken.

8. Bloquez la cassette à l'aide d'un fouet à chaîne et dévissez la vis de cassette à l'aide d'une clé cannelée.
9. Extrayez la cassette du corps de roue libre.
10. Montez une nouvelle cassette. Prodédez dans l'ordre inverse.

Remarque :
Lors du montage, veillez à ce que la rondelle entretoise (7) s'applique bien à plat et ne se coince pas sous le siège de roule-ment en deux parties (8).

Remarque :
Lubrifiez les surfaces de frottement dans le différentiel (6) à l'aide d'un lubrifiant solide avant d'insérer l'organe d'axe complet dans le trou carré.

11. Placez le soufflet élastomère (4) sur les coulisseaux. Faites coïncider le différentiel et les coulisseaux et poussez la transmission complète au contact dans le tube support d'axe.
12. Serrez les vis hexacaves M6 (3) à 9 Nm et l'écrou autofreiné M8 (2) de fixation de l'amortisseur à 23 Nm.

Attention !
Les vis M6 (3) du serrage d'axe doivent être impérativement serrées à 9 Nm.

13. Serrez les deux écrous M6 autofreinés (1) de la patte d'anti-roulis.

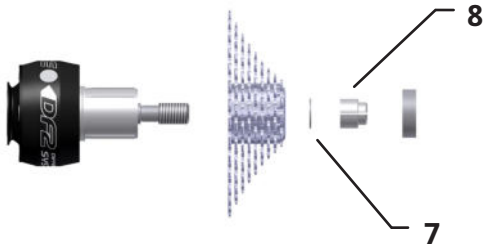

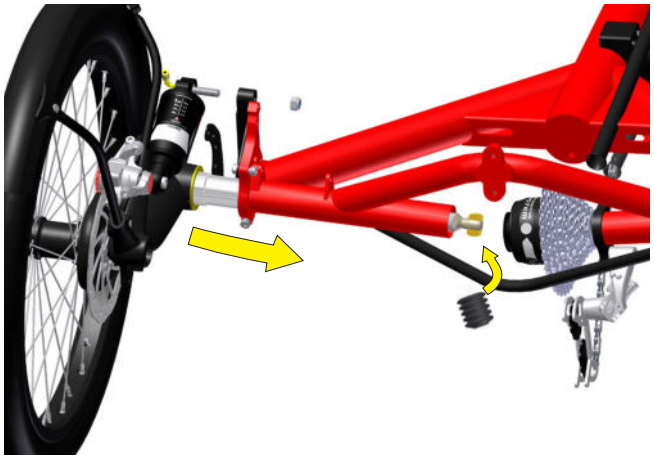

8. Blokkeer de cassette met een kettingzweep, en schroef de tandwielbout los met een freewheel-verwijderaar.
9. Trek de cassette uit het freewheel.
10. Bevestig een nieuwe cassette door deze stappen in omgekeerde volgorde uit te voeren.

Opmerking:
Zorg er bij de installatie van de nieuwe cassette voor dat de vulring (shim) (7) plat ligt en niet in een hoek onder de tweedelige lagerzitting geklemd zit (8).

Opmerking:
Smeer de contactoppervlakken in het differentieel (6) in met een vast smeermiddel voordat u het linker assenstel in de zeskant plaatst.

11. Schuif de rubber balgen (4) terug op het uiteinde van het linker assenstel. Lijn de rechthoekige huls in de zijkant van het differentieel uit met de gleufmoeren aan het einde van het linker assenstel. Schuif vervolgens het linker assenstel zo ver mogelijk in de asbuis en geleid de gleufmoeren in de rechthoekige gleuf van het differentieel.
12. Zet de M6 inbusbout (3) vast met een koppel van 9 Nm (6,6 ft-lbs). Vervang en draai de M8 inbusbout (2) vast op de achterschokdemper met een 23 Nm (17 ft-lbs) koppel.

Let op!
Het is absoluut noodzakelijk de M6 bouten (3) van de asklem met een koppel van 9 Nm (6,6 ft-lbs) vast te draaien.

13. Vervang en draai de twee M6 borgmoeren (1) vast op de montageplaat van de stabilisatorstang.

Trike non suspendu

Démontage du différentiel et changement de la cassette

Le différentiel est sans entretien et ne doit être démonté que si la cassette doit être changée.

1. Dévissez la roue gauche (page 23) ou bien dévissez l'étrier de frein gauche.
2. Écartez le soufflet élastomère (2) du carter du différentiel (4) vers la gauche.
3. Dévissez la vis M6 (1).
4. Extrayez l'ensemble axe complet (3) d'environ 10 cm hors du tube du cadre et du différentiel. À l'intérieur se trouve un alvéole hexacave 10 mm.
5. Maintenez la roue droite, insérez une clé Allen de 10 mmdans l'alvéole hexacave du différentiel (5) et dévissez de l'arbre d'entraînement droit (6) le différentiel avec la cassette dans le sens des aiguilles d'une montre. (Attention : filetage à gauche).

Remarque :
Si ce n'est pas le différentiel, mais l'arbre d'entraînement droit qui se dévisse, procédez comme suit :
Desserrez la vis de serrage de la patte de dérailleur et extrayez un peu sur la gauche hors du différentiel l'arbre d'entraînement droit. Bloquez l'arbre à l'aide d'une pince multiprises et dévissez le différentiel avec une clé Allen de 10 mm (5). Lors du remontage, il est impératif de freiner la vis d'entraînement avec du frein filet haute résistance et de la serrer à un couple de 80 Nm.

6. Extrayez le différentiel avec la cassette. Vous pouvez à présent démonter la cassette.

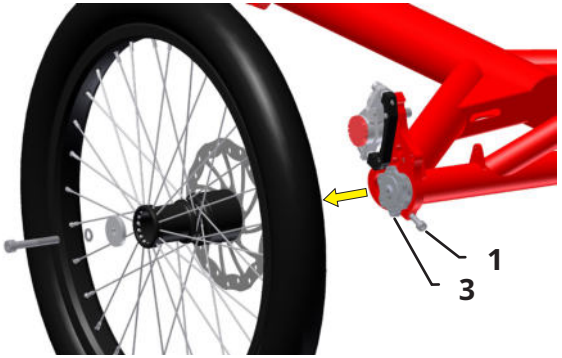

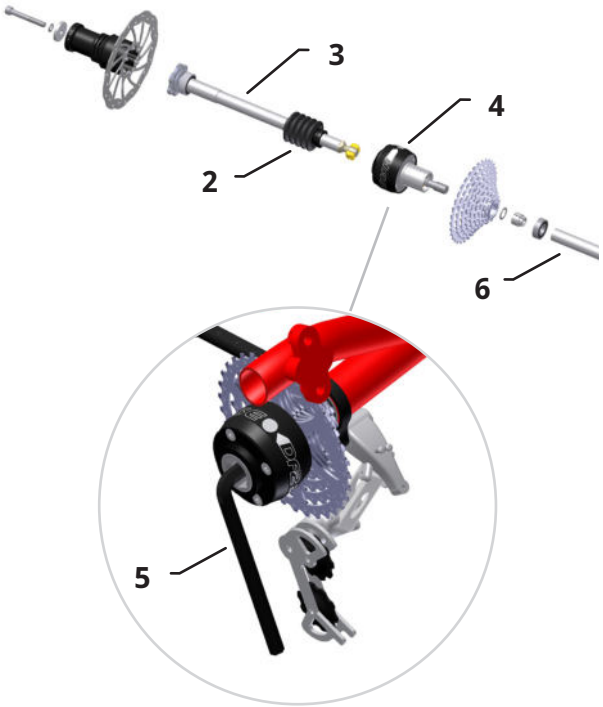

Trike zonder vering

Het differentieel verwijderen en de cassette vervangen

Het differentieel heeft geen onderhoud nodig en hoeft alleen verwijderd te worden om de cassette te vervangen.

1. Schroef het linkerwiel (pagina 25) of de linker remklauw los.
2. Schuif de rubber balgen (2) van de differentieelkast (4) naar links.
3. Maak de M6 bout (1) los.
4. Trek het linker assenstel (3) ong. 10 cm (4") uit de framebuis en uit het differentieel.
5. Blokkeer het rechterwiel tijdens het losschroeven van het differentieel (4) met de cassette van de rechter aandrijfas (6) naar rechts (let op: linkse schroefdraad) met een 10 mm inbussleutel in de zeskant (5).

Opmerking:
Als de rechter stelschroef losschiet in plaats van het differentieel, ga dan als volgt te werk:
Draai de klemschroef op de derailleurhanger los en trek de rechter aandrijfas met het differentieel iets naar links eruit. Blokkeer de as met behulp van een pijpsleutel en schroef het differentieel los met een 10 mm inbussleutel in de zeskant (5). Na hermontage van de houder moet de stelschroef worden gezekerd met een zeer sterke schroefdraadborging en worden vastgedraaid met een koppel van 80 Nm (65 ft-lbs).

6. Verwijder het differentieel met de cassette. Nu kan de cassette zelf worden verwijderd.

Ajustement rapide du cadre

L'ajustement rapide est le centre de la calibrage de chaque tricycle HASE. Il permet d'ajuster au meilleur le tricycle parfaitement n'importe quel angle de siège et quel changement de vitesses est choisi. Il est disponible dans les tailles S, M et L.
Pour être capable de choisir la bonne taille, nous avons crée un tableau avec les tailles disponibles.

De HASE quick frame-aanpassing

De quick-frame aanpassing is het centrum van de aanpasbaarheid op elke trike van HASE. Afhankelijk van het schakelsysteem, lichaamslengte en stoelhoek zorgt het voor een optimale lengteafstelling. Het is verkrijgbaar in de drie standaardmaten S, M en L.
Om u te helpen bij het kiezen van de juiste maat, hebben we een overzicht en een diagram gemaakt waarin alle belangrijke aanpassingen per gebied staan weergegeven.

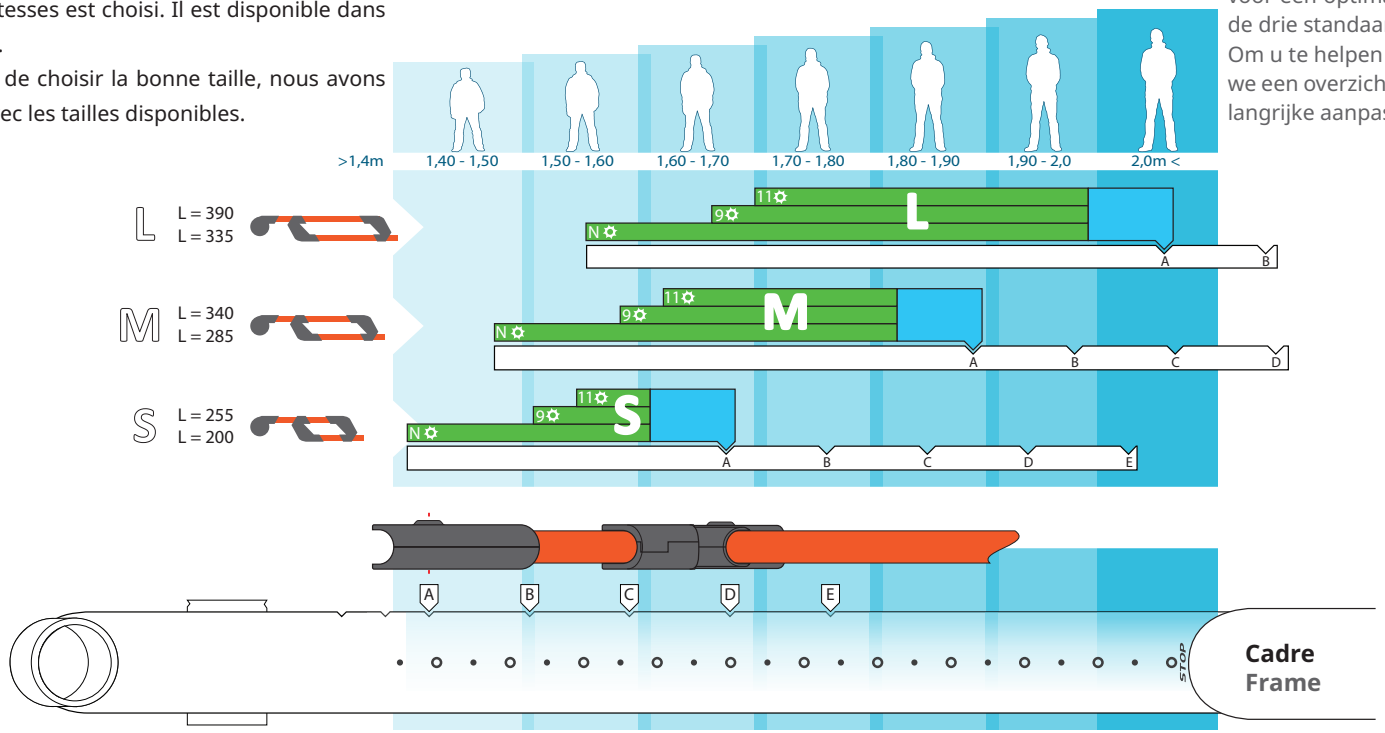

1. **Plage de règlage des différents changements de vitesses (avec dérailleur 11 vit. et 9 vit. + changement de vitesse moyeu)**
2. Taille d'ajustement rapide (S, M, L)
3. Zone limite pour changements de vitesses: Pour être capable de plier le cadre il faut (si l'ajustement est dans cette zone) choisir une vitesse plus haut que la 6ième. Changement de vitesses moyeu: Le cadre ne peut plus être plié.
4. Point de fixation actuellement choisi à l'avant du cadre (A, B, C ...)

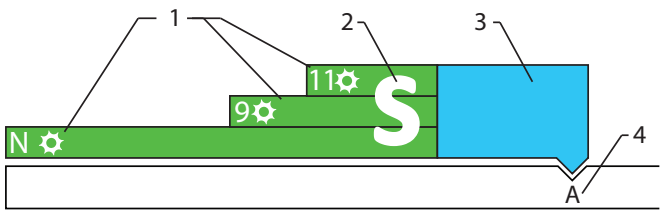

1. Bereikinstelling van de verschillende schakelsystemen (11 versnellingen, 9 versnellingen, naafversnelling) Alle trikes kunnen worden opgevouwen. Binnen dit gebied (groen) kan de neuspijp zonder problemen worden aangepast.
2. Maat van het gemonteerde quick-adjust frame (S, M, L)
3. Beperkt aanpassingsbereik
   Kettingschakeling: Om opvouwen mogelijk te maken, moet de aandrijving in een hogere versnelling worden gezet. (min. 6e versnelling) Naafversnelling: opvouwen is niet mogelijk.
4. Huidige gekozen montagepositie op de neuspijp (A, B, C ...)

Exemple

Un Client qui mesure 1,95m désire de faire un test avec un Kettwiesel à un magasin. Le modèle de demonstration (Kettwiesel avec ajustement rapide du cadre taille M) n'est pas adaptée.

La démarche à poursuivre:

- Le revendeur fixe l'ajustement rapide selon le diagramme de la position A vers C (3) et ralonge la chaîne.
- Par changer la position avant il ajuste le système vers une plage plus adapté(4).
- Ensuite il ajuste la longueur du cadre par étendre la bôme (5).
- Par changer la position de l'ajustement rapide de 2 trous (A vers C), ceci correspond à une longueur de chaîne de 200mm de plus. (6). (100mm + 100mm)

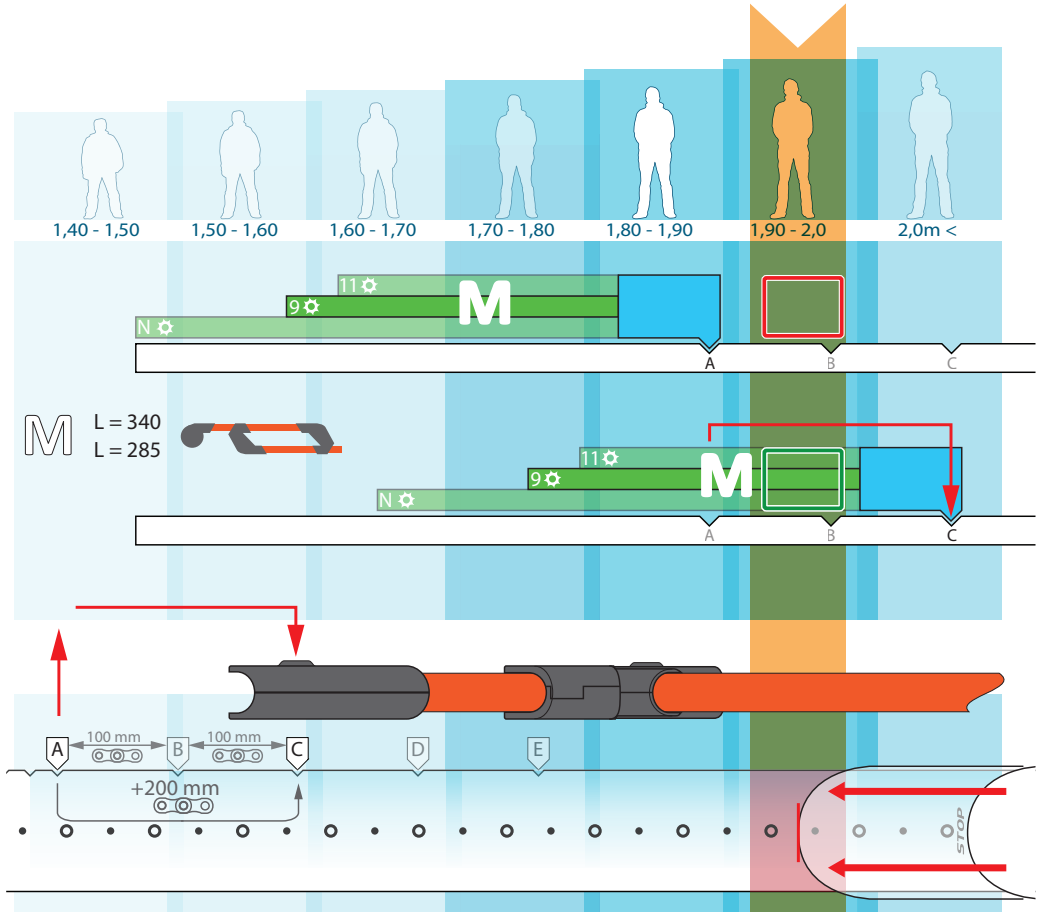

Voorbeeld

Een klant met een lichaamslengte van 1,95 m (1) wil een testrit maken met een KETTWIESEL bij zijn lokale fietshandelaar. Het aanwezige showmodel (KETTWIESEL uitgerust met een quick-adjust systeem maat M) is niet geschikt voor deze lichaamslengte.

Aanpassing van de trike:

- De dealer monteert opnieuw de voorkant van het quick-adjust frame volgens het diagram van monteerpositie A tot C (3) en verlengt de ketting achteraf.
- Hierdoor verandert hij het bevestigingsgebied naar een aanvaardbare positie van de klant (4).
- Vervolgens verlengt hij de neuspijp en past deze aan de lengte van de klant aan (5).
- Door de monteerpositie twee gaten te verschuiven (A tot C) moet de ketting 200 mm langer worden (6). (100 mm + 100 mm)

Concernant le futur achat de clients exceptionnellement petites ou grandes, il est recommandé de personnaliser l'ajustement de l'ajustement rapide, en utilisant plus long tubes/coupe des tubes, pour atteindre la position de montage recommandée (A). Il contient trois trous pour adapter des manivelles différentes. Vous trouverez une explication de personnaliser les tubes sur les pages qui suivent.

Exemple de construction **Montagevoorbeeld**

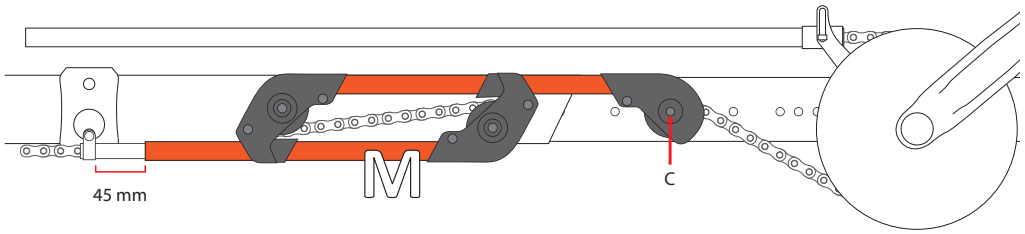

Rekening houdend met de toekomstige aankoop door uitzonderlijk kleine of lange klanten, wordt aanbevolen het quick-adjust frame te standaardiseren door langere buizen/afgesneden buizen te gebruiken om de aanbevolen monteerpositie A te realiseren. Het bevat drie gaten voor de aanpassing aan verschillende crank tandwielen. Op de volgende pagina's vindt u een uitleg over de aanpassing van de buizen.

Raccourcir l'ajustement rapide

Si la plage de réglage de l'ajustement rapide est épuisée et que vous voulez ajuster le tricycle pour les petites gens, les ajustements rapide doivent être adaptés. Déterminez en utilisant l'échelle sur les pages précédentes, quelle taille (M, S, <S) le cadre d'un ajustement rapide dont vous avez besoin.

1. Ouvrez la chaîne sur la connection de la chaîne et sortez-la complètement des tubes. Décrocher le ressort de tension.
2. Ouvrez les unités des trois relais (1), en dévissant les vis Allen M4 et M5.
3. Enlever l'ajustement rapide et tirer les tuyaux en aluminium (2) les unités de poulie.

Remarque :
Les tubes en aluminium sont placé par adhérence dans l'unité de poulie (2). Assurez que le soulèvement (3) de l'unité de poulie ne soit pas endommagé.

4. Retirez les tubes téflon interne de les tubes d'aluminium.
5. Raccourcissez les deux tubes d'aluminium en utilisant un coupe-tube ou une scie à métaux et comme indiqué (Voir l'illustration). Assurez que les tuyaux sont coupé 8mm-10mm loin du centre de chaque trou. Ébarber les bords coupés.
6. Ensuite coupez le tube Téflon supérieur à la même longueur (que le tube supérieur) en utilisant le tube supérieur.

Attention !
Gardez à l'esprit que la basse tube Téflon dans tous les cas doit être plus longue que le tube d'aluminium inférieur d'au moins 13 mm, il est tenu par un collier.

7. Glissez les tubes de téflon raccourcies dans les tubes en aluminium et remonter l'ajustement rapide. Respectez que les soulèvements dans les unités de poulies sont bien placé dans les trous des tubes. Installez les poulies sur la manchette du palier rigide et fermez l'ajustement rapide avec ces contre-parties.
8. Replacez toutes les vis (sauf celle à l'avant) et serrez les à la main. (chaud? pas complètement)
9. Fixez le tube en Teflon inférieur clair avec le collier à la pièce ou se monte aussi le siège.
10. Mount the front end of the quick frame adjustment at the foremost possible mounting position (different drive gear sizes possible) on the frame.
11. Ajustez l'angle du siège dans la position la plus droite. Dévissez les deux vis M6 Allen qui fixent la bôme avant ainsi que le vis M5 du barre de direction. Ajustez la bôme à la taille des jambes de l'utilisateur. Assurez que l'utilisation confortable des pédales est sécurisé. Revissez tout les vis quand la taille est reglé.

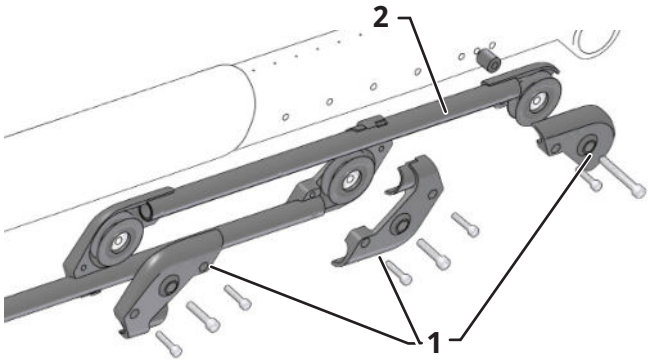

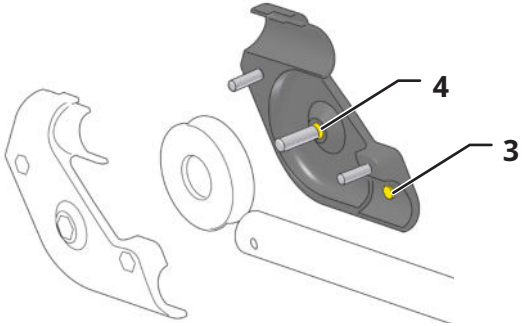

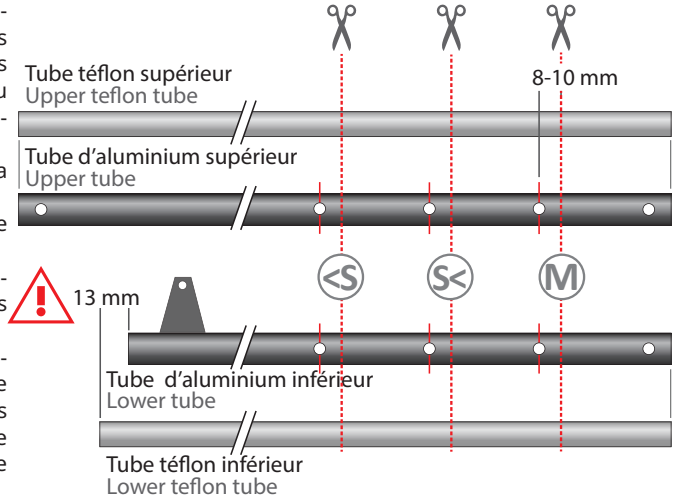

Het quick-adjust frame verkorten

Wanneer de grens van de aanpassingsmogelijkheden is bereikt en u wilt de trike toch nog aanpassen aan een zelfs nog kleiner persoon, dan moet het quick-adjust frame ook hierop worden aangepast.
Gebruik het diagram op de vorige pagina's om te beslissen welk quick-adjust frame-maat u nodig hebt (M, S, S>).

1. Open de ketting bij het kettingsuiting en trek de ketting helemaal uit het quick-adjust frame. Maak het trekkoord los.
2. Open eveneens de drie spanrolhouders (1) door de M4 en M5 inbusbouten los te draaien.
3. Verwijder de gehele snelversteller van het frame. Open de spanrolhouders en haal de aluminiumbuizen eruit (2).

Opmerking: *De uiteinden van de buizen zitten stevig vast in de behuizing van de spanrolhouders. Wees voorzichtig en let op dat de kleine uitsteeksels (3) in de behuizing niet beschadigd raken.*

4. Trek de binnenste teflonbuizen uit de aluminium buizen.
5. Snijd beide aluminiumbuizen met behulp van een pijpensnijder of een ijzerzaag zoals weergegeven in de onderste afbeelding. Zorg ervoor dat de insneden 8 - 10 mm vanaf het centrum van de gaten worden gemaakt. Ontbraam daarna de afgesneden uiteinden.
6. Snijd nu de bovenste teflon buis af tot dezelfde lengte als de bovenste aluminium buis, gebruik deze buis als voorbeeld.

Let *op:*
De *onderste teflonbuis moet minstens 13 mm langer zijn dan de onderste aluminium buis om ervoor te zorgen dat de achterste klem onder de stoel de buis kan vastklemmen.*

7. Duw de verkorte buizen in elkaar en hermonteer het aangepaste quick-adjust systeem. Begin met het uitleggen van de twee helften van de spanrolhouder en verbind ze met de buizen. Zorg ervoor dat de uitsteeksels in de buisgaten passen. Plaats dan de geleiderollen in de houders. Zorg ervoor dat de binnenring van elke kogellager op de juiste manier op de borgring (4) in het midden zit. Maak de spanrolhouders dicht.
8. Bevestig het quick-adjust frame met een M5 en M4 inbusbout.
9. Bevestig het overhangende uiteinde van de onderste teflon buis in lijn met de kleine achterste buisklem.
10. Bevestig het voorste uiteinde van het quick-adjust frame op de eerst mogelijke montagepositie (verschillende afmetingen van tandwielaandrijving mogelijk) op het frame.
11. Pas de hoek van de stoel aan een rechtopstaande positie aan. Draai de twee M6 inbusbouten los die zowel de neuspijp als de M5 bout op de stuurbuis vergrendelen. Pas de lengte van de neuspijp aan de lichaamslengte van de gebruiker aan. Zorg ervoor dat de pedalen nog goed bereikbaar zijn. Maak daarna alle inbusbouten van de neuspijp vast.

Remarque :
Il e*st possible d'ajuster aussi les colliers de serrage du siège. Ils peuvent être mis en avant de max. 40mm vers l'avant*

12. Remettez la chaîne dans le système (comme montré dans l'image en bas).

Remarque :
Il est *plus facile de remettre la chaîne dans le système quand le tricycle est garé sur le siège et les roues arrière. (De bout)*

13. Accrocher le ressort de traction sur l'avant du cadre et à l'arrière de la bride métallique du tube inférieur (1). Maintenant, exécutez la chaîne autour du plateau arrière plus grand (pour dérailleur) ainsi que sur le plateau avant. Pour déterminer la bonne longueur, N'utilisez pas le tube de chaîne longue pour l'instant.
14. Tirez les deux extrémités de la chaîne contre la tension du ressort (2) jusqu'à ce que seulement environ 45 mm de distance est entre le tube diagonal et la bride du Teflon tube (voir figure ci-dessous).

Attention !
Cette distance assure que le tricycle peut être plié quel que soit la vitesse sélectionné.

:courcissez la chaîne, comme indiqué dans l'image. Fixer le tube de guidage supérieur à points respectifs avant et arrière, passer la chaîne et reconnectez la chaîne.

Opmerking:
Aanvulling: *de stoelklem kan eventueel tot max. 40 mm naar voren worden geduwd. Hierdoor is het aanpassingsbereik nog groter, zodat de fiets ook kan worden aangepast voor kleinere personen.*

12. Leid de ketting (zoals weergegeven in de onderste figuur) door het quick-adjust systeem.

Opmerking:
U *kunt de ketting gemakkelijker door het quick-adjust frame* voeren *wanneer de trike op zijn achterwielen en stoel staat.*

13. Haak de trekveer op de beugel van het frame (voorkant) en op de metalen lip van de onderste buizen (1). Voer de ketting rond de voorste versnelling en rond de grootste (met kettingschakeling) achterste versnelling. Zolang de juiste, benodigde, kettinglengte niet is bepaald, mag de lange kunststof kettingbuis niet worden gebruikt.
14. Trek de uiteinden van de ketting samen op spanning (2) totdat er nog maar 45 mm over is tussen de kleine achterste buisklem en de onderste buis (zie afbeelding).

Let *op:*
Deze *afstand is nodig om bij elke gekozen versnelling te kunnen opvouwen.*

15. Verwijder het overtollige kettingdeel met een kettingopener zoals weergegeven in de afbeelding. Installeer de lange kunststof kettingbuis in de voorste en achterste beugels, voer de ketting erdoorheen en sluit deze dan met een kettingsluiting.

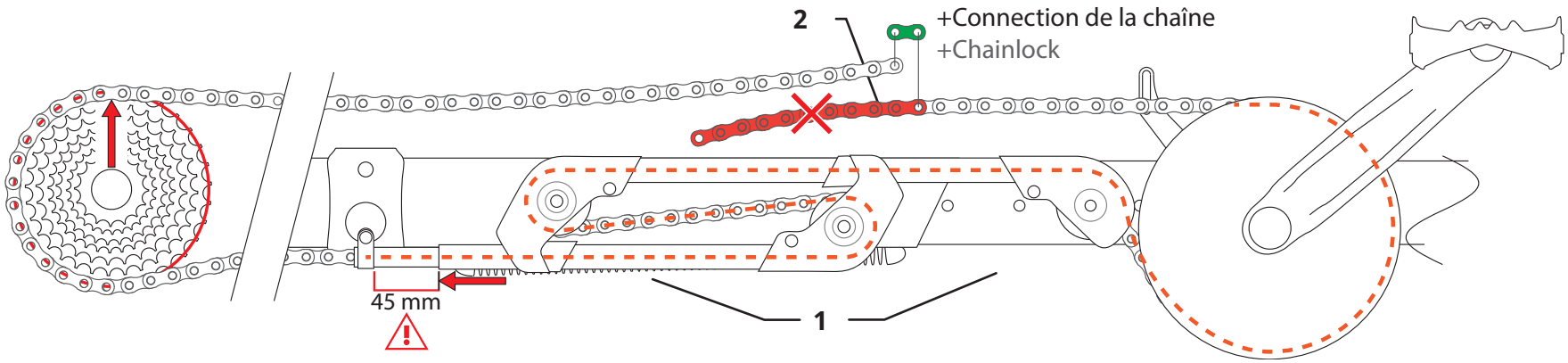

Changer le jeu de direction

1. Détendez la toile du siège derrière le dossier et sous l'assise. Appuyez sur les deux tubes du siège pour les désolidariser. Extrayez-les du guidage.
2. Desserrez les deux colliers (1) et déposez avec précaution les deux poignées de guidon.
3. Desserrez les deux vis fraisées M6 internes (5) à l'aide d'une clé T30. Ôtez les deux vis hexacaves M6 (3) du guidon et séparez les deux moitiés du guidon (4).
4. Desserrez les deux hexacaves M6 (5) de la bride de fixation sur cadre.
5. Dévissez la vis Torx M6 (6) à l'aide d'une clé T30. Ôtez le capot du jeu de direction et le cône.
6. Ôtez les deux roulements annulaires (7). Insérez les nouveaux roulements annulaires avec le cône sur la bride de fixation au cadre.
7. Positionnez les demi-guidons sur les roulements. Mettez du frein filet de résistance moyenne sur l'extrémité du filetage de la vis M6 (6). Vissez le capot.
8. Réglez le jeu à l'aide des vis M6 (3 et 6).
9. Orientez la bride de fixation au cadre à l'horizontale et faites-la coulisser jusqu'à la limite de la soudure de la charnière (sur les modèles suspendus, à environ 30 mm, sur les modèles non suspendus, à environ 70 mm de l'articulation de la charnière). Serrez les vis à six pans creux M6 (5).
10. Remontez les poignées de guidon.
11. Insérez les deux tubes d'armature du siège dans leurs logements de la bride de fixation au cadre et retendez la toile du siège.

Vervanging stuurlagers

1. Maak de stoelbekleding achter en onder de stoel los. Duw de twee stoelbuizen uit elkaar. Trek ze uit de voetjes.
2. Maak de twee klemmen (1) los en zet voorzichtig de handgrepen van het stuur opzij.
3. Maak de twee inwendige M6 verzonken bouten (2) los met een torx T30 sleutel. Verwijder de twee M6 inbusbouten (3) van het stuur en haal de twee stuurhelften uit elkaar (4).
4. Schroef de twee M6 inbusbouten (5) los van de frameklem.
5. Schroef de M6 torx bout (6) los met een torx T30 sleutel. Verwijder de lagerkap en conische drukring.
6. Verwijder de twee cartridge-lagers (7). Schuif de nieuwe cartridge-lagers (met de conische drukring op de binnenring) op de frameklem.
7. Plaats de twee stuurhelften over de lagers en maak ze weer vast met de twee M6 inbusbouten. Gebruik een schroefdraadborgmiddel met gemiddelde sterkte voor het onderste einde van de M6 torx bout (6). Schroef op de lagerkap.
8. Pas de speling van de lager aan door de M6 bouten (3 en 6) losser of vaster te draaien.
9. Plaats de frameklem horizontaal en schuif deze direct tegen de lasnaad van het framescharnier (voor modellen met een achtervering ong. 30 mm vanaf het vergrendelingsmechanisme van het scharnier, en voor modellen zonder achtervering ong. 70 mm vanaf het vergrendelingsmechanisme van het scharnier). Draai de M6 inbusbouten weer vast (5).
10. Bevestig de twee handgrepen.
11. Steek de twee stoelbuizen in de voeten van de frameklem en maak de stoelbekleding weer vast.

Vérification et réglage de l'orientation correcte de la bôme

La bôme doit être orientée dans le cadre principale de telle sorte que la roue avant forme un angle de 90 ° avec le sol. Pour éviter que la bôme ne tourne dans le cadre, par ex. lors du réglage de celui-ci en longueur, elle est indexée par une gorge où s'insère un coulisseau (1) (illustr. du milieu).
Ce coulisseau est pourvu d'une vis à excentrique (3) qui permet de le décentrer et donc de faire varier l'angle de la bôme. Ce réglage reste en principe constant, il est donc très rare d'avoir à procéder à un nouveau réglage. Si toutefois la bôme ne forme pas un angle de 90 ° avec le sol, procédez comme suit :

1. Si la bôme a été sortie du cadre, par ex. pour le transport, insérez-la dans le cadre de telle façon que le coulisseau (1) s'insère dans la gorge de la bôme.
2. Assurez-vous de l'orientation correcte de la bôme. Elle doit être orientée dans le cadre principale de telle sorte que la roue avant forme un angle de 90 ° avec le sol.
3. Si les deux vis hexacaves (2) de fixation de la bôme sur le cadre principal ne sont pas encore desserrées, dévissez-les à l'aide d'une clé Allen de 6 mm.
4. Dévissez le contre-écrou (4) avec une clé plate de 13 mm et faites tourner la vis à excentrique (3) dans le coulisseau (1) avec une clé Allen de 4 mm de façon à obtenir un angle de 90 ° entre la roue et le sol.
5. Maintenez la vis à excentrique (3) à l'aide d'une clé Allen de 4 mm et serrez le contre-écrou (4) avec une clé plate de 13 mm.
6. Avec une clé Allen de 6 mm, Serrez ensuite les deux vis hexacaves (2) de serrage du cadre sur la bôme à un couple de 23 Nm.

Attention !
Il est impératif de serrer ces vis à un couple de 23 Nm. Rouler avec un serrage de ces vis insuffisant peut provoquer un accident et endommager le cadre.

7. Dans le cas où la bôme a été sortie du cadre, conformez-vous aux instructions du paragraphe Démontage et remise en place de la bôme à la page précédente.

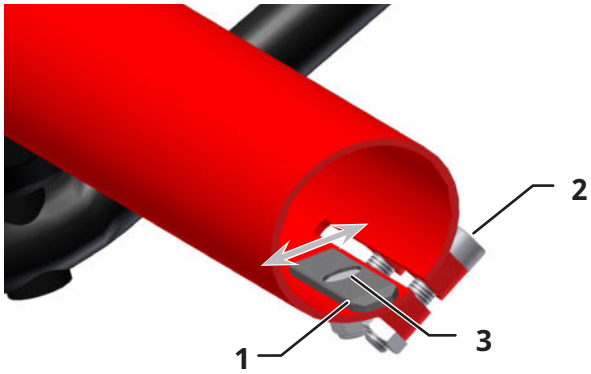

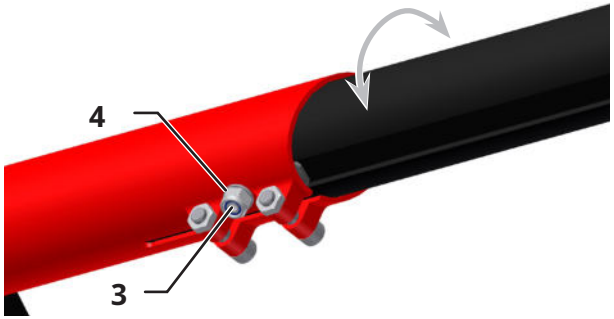

De uitlijning van de neuspijp controleren en aanpassen

De neuspijp moet zodanig worden uitgelijnd met het hoofdframe dat het vlak van het voorwiel loodrecht (in een hoek van 90°) op de grond staat. Om te garanderen dat de neuspijp niet buiten de uitlijning roteert (bijv., door het aanpassing van de framelengte), wordt de neuspijp vergrendeld door een smalle groefplaat (1) (pagina 17) in de framebuis die past in een groef in de neuspijp.
Deze plaat heeft een excentrische schroef (3) die, indien deze wordt gedraaid, de plaat naar de zijkant duwt om de rotatiehoek van de neuspijp aan te passen. De positie van deze plaat hoeft zelden bijgesteld te worden. Als het voorwiel echter niet loodrecht op de grond staat, moet de groefplaat als volgt worden afgesteld:

1. Als de neuspijp is verwijderd uit het hoofdframe (bijvoorbeeld voor vervoer), steek het dan weer terug in de framebuis ervoor zorgend dat de groefplaat (1) in de groef van het neuspijp schuift.
2. Controleer de uitlijning van de neuspijp. Het moet zodanig geplaatst worden dat het vlak van het voorwiel loodrecht (in een hoek van 90°) op de grond staat.
3. Als de twee inbusbouten (2) tussen het hoofdframe en de neuspijp niet zijn losgedraaid, draai ze dan los met behulp van een 6 mm inbussleutel.
4. Draai de borgmoer (4) los met een 13 mm steeksleutel en draai de excentrische bout (3) in de groefplaat (1) met behulp van een 4 mm inbussleutel totdat het vlak van het voorwiel loodrecht op de grond staat.
5. Dan, terwijl de excentrische bout (3) wordt gekoppeld met een 4 mm inbussleutel, moet de borgmoer (4) weer vastgemaakt worden met een 13 mm steeksleutel.
6. Draai tenslotte de twee inbussleutels (2) tussen de neuspijp en het hoofdframe vast met behulp van een 6 mm inbussleutel en een koppel van 23 Nm (17 ft-lbs).

Let op!
Het is absoluut noodzakelijk deze bouten met een koppel van 23 Nm (17 ft-lbs) vast de draaien. Rijden met losse bouten verhoogt de kans op ongelukken en schade aan het frame.

7. Indien van toepassing ga dan verder met de resterende stappen voor het aanbrengen van de neuspijp, volg de instructies in het vorige hoofdstuk 'Demontage en montage van de neuspijp'.

Pièces détachées
KETTWIESEL / LEPUS,
complet

Vervangende onderdelen
KETTWIESEL / LEPUS,
compleet

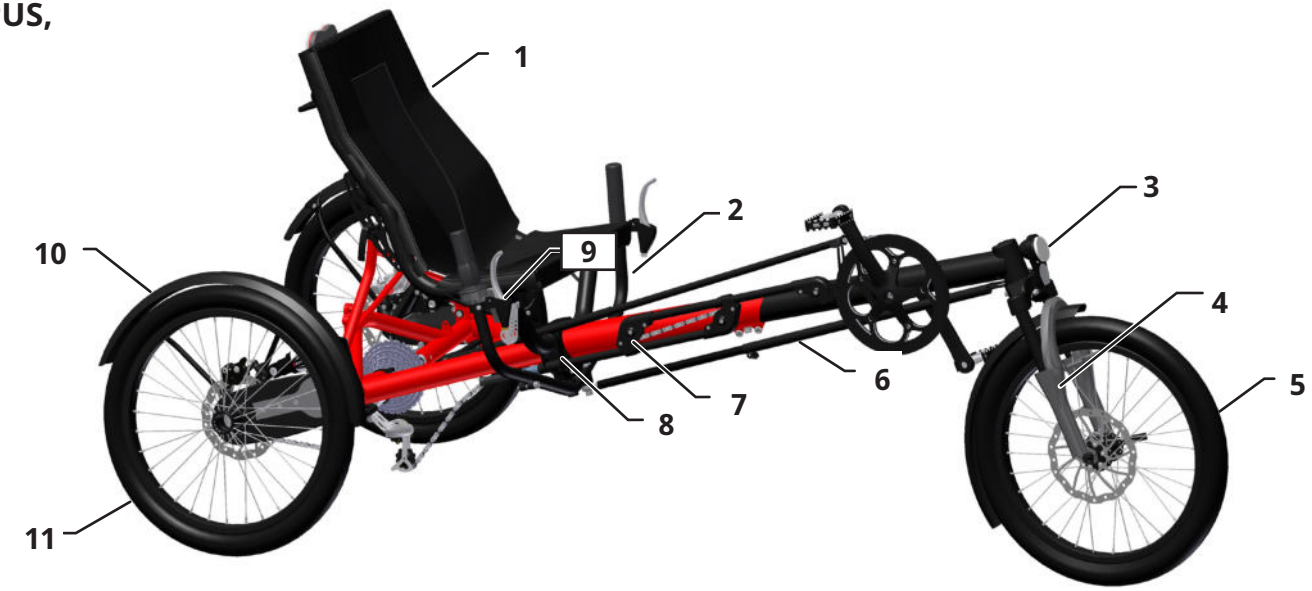

Repère	Désignation	Réf. art.	Quantité
1	Toile de siège 3D	24917	1
2	Poignée de guidon	21369	2
3	Éclairage, AV	21653	1
4	Fourche suspendue 20"	24098	1
5	Roue AV 20", EVO/KROSS	24122/25209	1
6	Biellette de direction avec butée	22758	1
7	Réglage rapide du cadre	25028/25029	1
8	Bride de fixation au cadre 15	25285	2
9	Frein de stationnement, mécanique	22332	1
10	Garde-boue 20'', AR, normal/large	24289/24899	2
11	Roue 20", AR EVO/KROSS	25223/25210	2
12	Éclairage AR	21653	1
13	Amortisseur à air	25025	2
14	Bras oscillant droit/gauche	24959/24960	1
15	Patte de dérailleur avec collier	20906	1
16	Barre antiroulis	25014	1
17	Haubans dossier de siège	24878	1

Positie	Beschrijving	Artikelnr.	Aantal
1	3D stoelbekleding	24917	1
2	Handgrepen stuur	21369	2
3	Koplamp	21653	1
4	20" vorkveer	24098	1
5	20" voorwiel EVO/KROSS	24122/25209	1
6	Stuurstang met stop	22758	1
7	Frame snelversteller	25028/25029	1
8	Frameklem	25285	2
9	Parkeerrem, mechanisch	22332	1
10	Spatborden 20", achterkant, normaal/wijd	24289/24899	2
11	20" achterwiel EVO/KROSS	25223/25210	2
12	Achterlicht	21653	1
13	Lucht schokdemper	25025	2
14	Zwenkarm, links/rechts	24959/24960	1
15	Derailleurhanger met klem	20906	1
16	Stabilisatorstang	25014	1
17	Staande achtervork	24878	1

Fourche suspendue avec jeu de direction

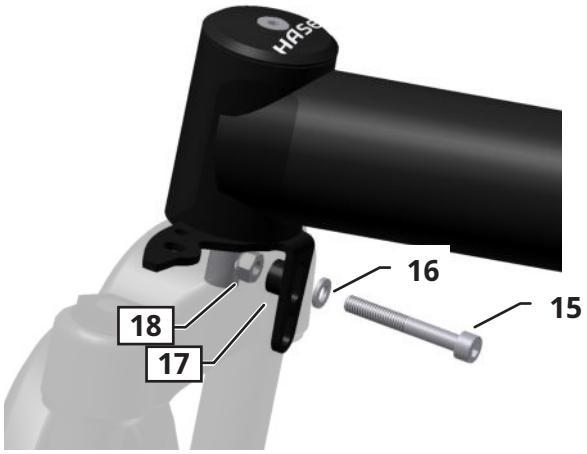

Repère	Désignation	Réf. art.	Quantité
1	Vis de capot aheadset M6 x 40	22577	1
2	Capot aheadset	21130	1
3	Douille d'adaptation JDD fourche suspendue	22787	1
4	Cône de roulement aheadset	20547	1
5	Roulement cartouche aheadset	20550	2
6	Douille de blocage JDD aheadset, courte	24877	1
7	Cône de fourche JDD aheadset	20548	1
8	Platine de fixation fourche-biellette de direction	20924	1
9	Fourche suspendue, 20''	22586	1
10	Vis de fixation biellette de direction	22590	1
11	Palier lisse GFM-1012-035	24556	2
12	Écrou de fixation biellette de direction	22591	1
13	Vis hexacave M5x8	23653	1
14	Écrou autofreiné M5	20707	1
15	Vis hexacave M6x40	20668	1
16	Rondelle inox, M6 Ø ext = 2 x Ø int.	20581	1
17	Entretoise fourche 20"	24356	1
18	Écrou autofreiné M6	20643	1

Veervork met balhoofd

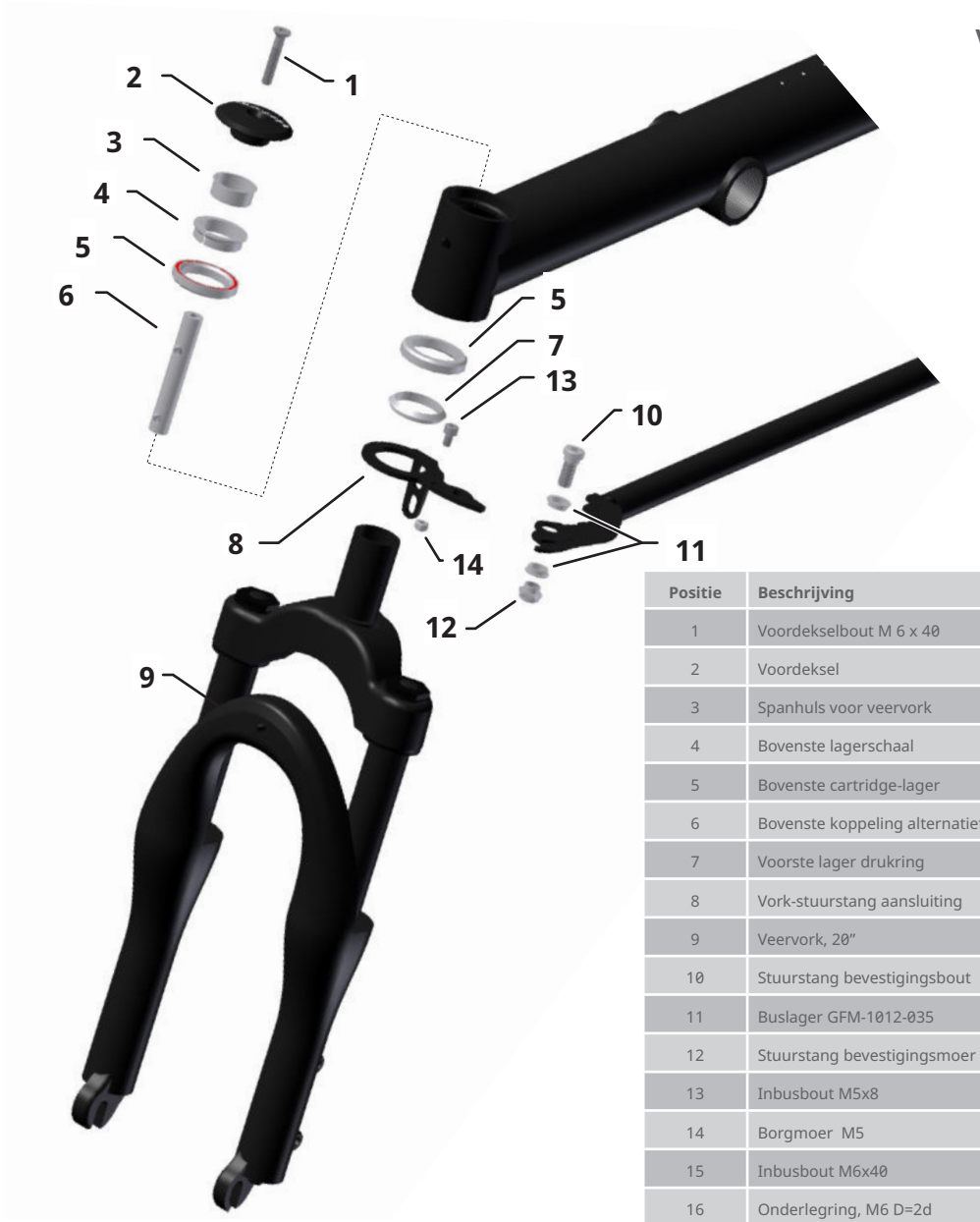

Positie	Beschrijving	Artikelnr.	Aantal
1	Voordekselbout M 6 x 40	22577	1
2	Voordeksel	21130	1
3	Spanhuls voor veervork	22787	1
4	Bovenste lagerschaal	20547	1
5	Bovenste cartridge-lager	20550	2
6	Bovenste koppeling alternatief, kort	24877	1
7	Voorste lager drukring	20548	1
8	Vork-stuurstang aansluiting	20924	1
9	Veervork, 20”	22586	1
10	Stuurstang bevestigingsbout	22590	1
11	Buslager GFM-1012-035	24556	2
12	Stuurstang bevestigingsmoer	22591	1
13	Inbusbout M5x8	23653	1
14	Borgmoer M5	20707	1
15	Inbusbout M6x40	20668	1
16	Onderlegring, M6 D=2d	20581	1
17	Vork 20” afstandsbus	24356	1
18	Borgmoer M6	20643	1

Fourche rigide avec jeu de direction

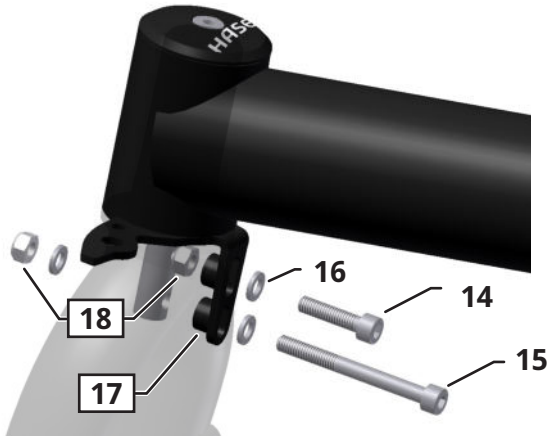

Repère	Désignation	Réf. art	Quantité
1	Vis de capot aheadset M6 x 40	22577	1
2	Capot aheadset	21130	1
3	Cône de roulement aheadset	20547	1
4	Roulement cartouche aheadset	20550	2
5	Douille de blocage JDD aheadset, longue	23123	1
6	Cône de fourche JDD aheadset	20548	1
7	Platine de fixation fourche-biellette de direction	20924	1
8	Fourche rigide, aluminium, 20''	22805	1
9	Vis de fixation biellette de direction	22590	1
10	Palier lisse GFM-1012-035	24556	2
11	Écrou de fixation biellette de direction	22591	1
12	Vis hexacave M5x8	23653	1
13	Écrou autofreiné M5	20707	1
14	Vis hexacave M6x25	20693	1
15	Vis hexacave M6x60	20714	1
16	Rondelle inox, M6 Ø ext = 2 x Ø int.	20581	3
17	Entretoise fourche 20"	24356	2
18	Écrou autofreiné M6	20643	2

Vork met balhoofd

Positie	Beschrijving	Artikelnr.	Aantal
1	Voordekselbout M 6 x 40	22577	1
2	Voordeksel	21130	1
3	Bovenste lagerschaal	20547	1
4	Bovenste cartridge-lager	20550	2
5	Bovenste koppeling alternatief, kort	23123	1
6	Voorste lager drukring	20548	1
7	Vork-stuurstang aansluiting	20924	1
8	Vork 20”, aluminium	22805	1
9	Stuurstang bevestigingsbout	22590	1
10	Buslager GFM-1012-035	24556	2
11	Stuurstang bevestigingsmoer	22591	1
12	Inbusbout M5x8	23653	1
13	Borgmoer M5	20707	1
14	Inbusbout M6x25	20693	1
15	Inbusbout M6x60	20714	1
16	Onderlegring, M6 D=2d	20581	3
17	Vork 20” afstandsbus	24356	2
18	Borgmoer M6	20643	2

Réglage rapide du cadre

Frame snelversteller

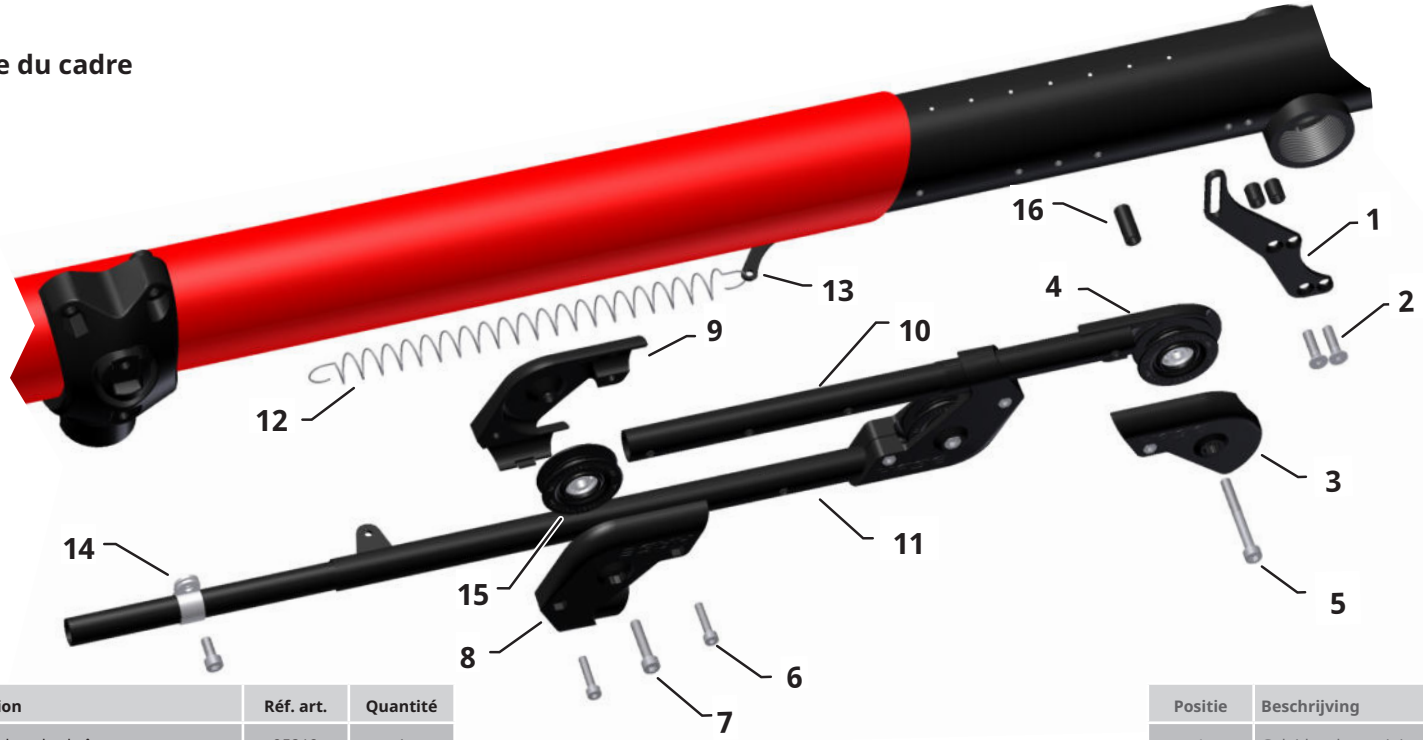

Repère	Désignation	Réf. art.	Quantité
1	Support tubes de chaîne	25312	1
2	Vis tête fraisée M5x20	20779	2
3	Carter roulette de renvoi, petit, droite	24971	1
4	Carter roulette de renvoi, petit, gauche	24915	1
5	Vis hexacave M6x30	23904	1
6	Vis hexacave M4x20	22881	5
7	Vis hexacave M5x25	20644	2
8	Carter roulette de renvoi, droite	25007	2
9	Carter roulette de renvoi, gauche	25006	2
10	Tube supérieur réglage rapide S/M/L	2531-4/5/6	1
11	Tube inférieur réglage rapide S/M/L	2531-7/8/9	1
12	Ressort de traction	25324	1
13	Patte ressort de traction	25267	1
14	Collier de fixation	25328	1
15	Roulette de renvoi, petite	21641	3
16	M5 spacer	20765	4

Positie	Beschrijving	Artikelnr.	Aantal
1	Geleiders bevestigingsbeugels,	25312	1
2	Verzonken bout M5x20	20779	2
3	Spanrolhouder, klein, rechts	24971	1
4	Spanrolhouder, klein, links	24915	1
5	Inbusbout M5x30	23904	1
6	Inbusbout M4x20	22881	5
7	Inbusbout M5x25	20644	2
8	Spanrolhouder, rechts	25007	2
9	Spanrolhouder, links	25006	2
10	RS bovenste buis	2531-4/5/6	1
11	RS onderste buis	2531-7/8/9	1
12	Spanveer	25324	1
13	Spanveerhouder	25267	1
14	Buisbeugel	25328	1
15	Spanrol, klein	21641	3
16	M5 afstandhouder	20765	4

Trike non suspendu
Transmission 9 vit.

Trike zonder ophang aandrijfsysteem, 9 versnellingen

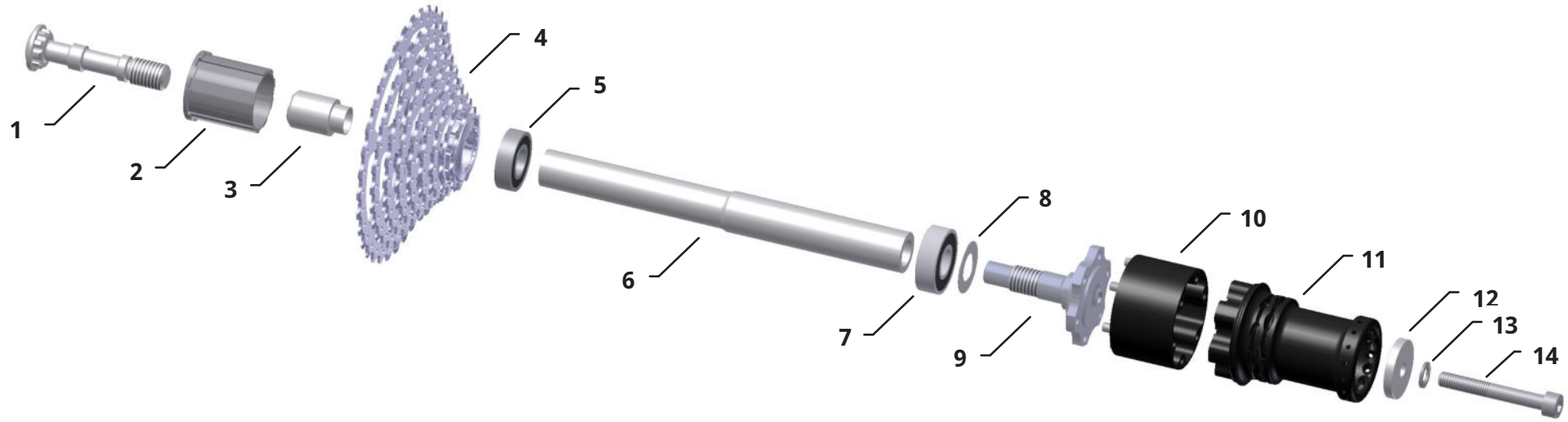

Repère	Désignation	Réf. art.	Quantité
1	Vis de corps de cassette, hexacave	21201	1
2	Corps de cassette 9 vit.	21498	1
3	Douille entretoise cassette	21194	1
4	Cassette 9 vit., 11-34	21542	1
5	Roulement annulaire 6002 – 15x32x9	20565	1
6	Arbre tubulaire QS droit	24449	1
7	Roulement annulaire 6202 - 15x35x11	24473	1
8	Rondelle d'étanchéité de roulement, inox, 32 mm	23976	1
9	Vis d'entraînement QS, droite	24493	1
10	Adaptateur moyeu Quick Stick	24935	1
11	Moyeu Quick Stick Kettwiesel/Evo/Kross	24870	1
12	Rondelle interne adaptateur Quick Stick	25236	1
13	Rondelle Nord Lock M8	23977	1
14	Vis hexacave M8 x 55-10.9	20651	1

Positie	Beschrijving	Artikelnr.	Aantal
1	Tandwielbout aandrijving, inbus	21201	1
2	Cassette naaf 9 versnellingen	21498	1
3	Cassette afstandhouder	21194	1
4	Cassette 9 versnellingen 11-34	21542	1
5	Cartridge-lager 6002 - 15x32x9	20565	1
6	QS asbuis rechts	24449	1
7	Cartridge-lager 6202 - 15x35x11	24473	1
8	Lagerafdichting VA 32 mm	23976	1
9	QS aandrijving bout rechts	24493	1
10	Quick Stick naafadapter	24935	1
11	Quick-stick naaf Kettwiesel/Evo/Kross	24870	1
12	Quick Stick adapter vulring	25236	1
13	Nordlock borgring M8	23977	1
14	Inbusbout M8 x 55-10,9	20651	1

Trike non suspendu
Transmission, roue non motrice

Trike zonder vering
Aandrijfsysteem, niet-aangedreven wiel

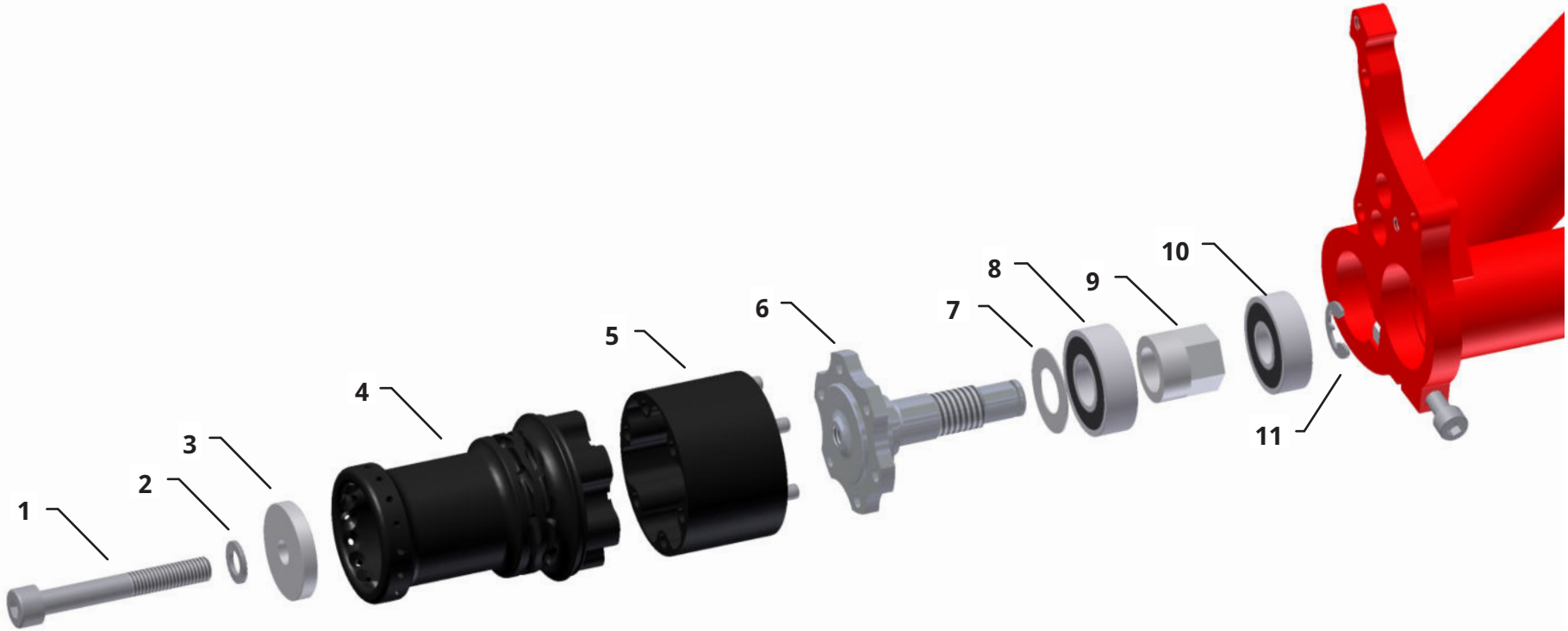

Repère	Désignation	Réf. art.	Quantité
1	Vis hexacave M8 x 55-10.9	20651	1
2	Rondelle Nord Lock M8	23977	1
3	Rondelle interne adaptateur Quick Stick	25236	1
4	Moyeu Quick Stick Kettwiesel/Evo/Kross	24870	1
5	Adaptateur moyeu Quick Stick	24935	1
6	Vis d'entraînement QS, gauche	24492	1
7	Rondelle d'étanchéité de roulement, inox, 32 mm	23976	1
8	Roulement annulaire 6202 - 15x35x11	24473	1
9	Douille filetée QS roue non motrice, courte	24447	1
10	Roulement annulaire 6201 -12x32x10	20811	1
11	Circlip QS roue non motrice	23711	1

Positie	Beschrijving	Art.nr.	Aantal
1	Inbusbout M8 x 55-10,9	20651	1
2	Nordlock borgring M8	23977	1
3	Quick Stick adapter vulring	25236	1
4	Quick-stick naaf Kettwiesel/Evo/Kross	24870	1
5	Quick Stick naafadapter	24935	1
6	QS aandrijfschroef links	24492	1
7	Lagerafdichting VA 32 mm	23976	1
8	Cartridge-lager 6202 - 15x35x11c	24473	1
9	QS schroefbus	24447	1
10	Cartridge-lager 6201 - 12x32x10	20811	1
11	QS borgring	23711	1

Trike non suspendu
Ensemble transmission, différentiel

Trike zonder vering
Aandrijfsysteem, differentieel

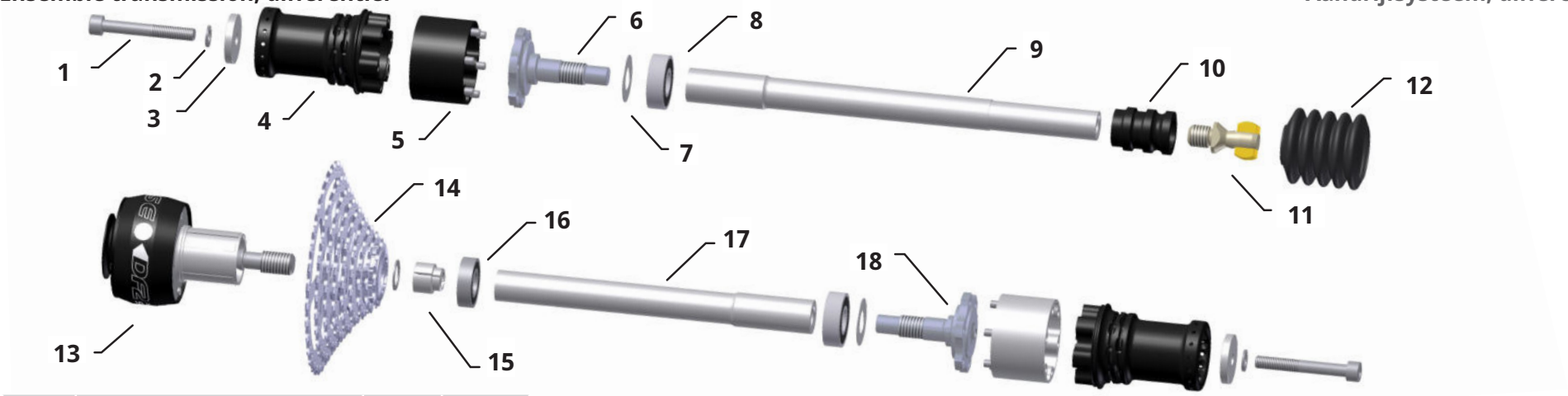

Repère	Désignation	Réf. art.	Quantité
1	Vis hexacave M8 x 55-10.9	20651	2
2	Rondelle Nord Lock M8	23977	2
3	Rondelle interne adaptateur Quick Stick	25236	2
4	Moyeu Quick Stick Kettwiesel/Evo/Kross	24870	2
5	Adaptateur moyeu Quick Stick	24935	2
6	Vis d'entraînement QS, gauche	24492	2
7	Rondelle d'étanchéité de roulement, inox, 32 mm	23976	2
8	Roulement annulaire 6202 - 15x35x11	24473	2
9	Arbre tubulaire QS, gauche	24448	1
10	Douille pour soufflet	23432	1
11	Vis rotule avec coulisseaux	-	1
12	Soufflet	20845	1
13	Differential	22750	1
14	Cassette 9 vit., 11-34	21542	1
15	Entretoise et portée de roulement divisible	-	1
16	Roulement annulaire 6002 – 15x32x9	20565	1
17	Arbre tubulaire QS droit	24449	1
18	Vis d'entraînement QS, droite	24493	1

Positie	Beschrijving	Artikelnr.	Aantal
1	Inbusbout M8 x 55-10,9	20651	2
2	Nordlock borgring M8	23977	2
3	Quick Stick adapter vulring	25236	2
4	Quick-stick naaf Kettwiesel/Evo/Kross	24870	1
5	Quick Stick naafadapter	24935	2
6	QS aandrijfschroef links	24492	2
7	Lagerafdichting VA 32 mm	23976	2
8	Cartridge-lager 6202 - 15x35x11	24473	2
9	QS asbuis links	24448	1
10	Bus voor rubber vouwbalg	23432	1
11	Kogelbout met gleufmoeren	-	1
12	Rubber vouwbalg	20845	1
13	Differentieel	22750	1
14	9 versnellingen cassette 11-34	21542	1
15	Vulring en tweedelige lagerzitting	-	1
16	Groefkogellager 6002 - 15x32x9	20565	1
17	QS asbuis rechts	24449	1
18	QS aandrijving bout rechts	24493	1

Trike suspendu
Transmission 9 vit.

Trike met volledig vering
Aandrijfsysteem, 9 versnellingen

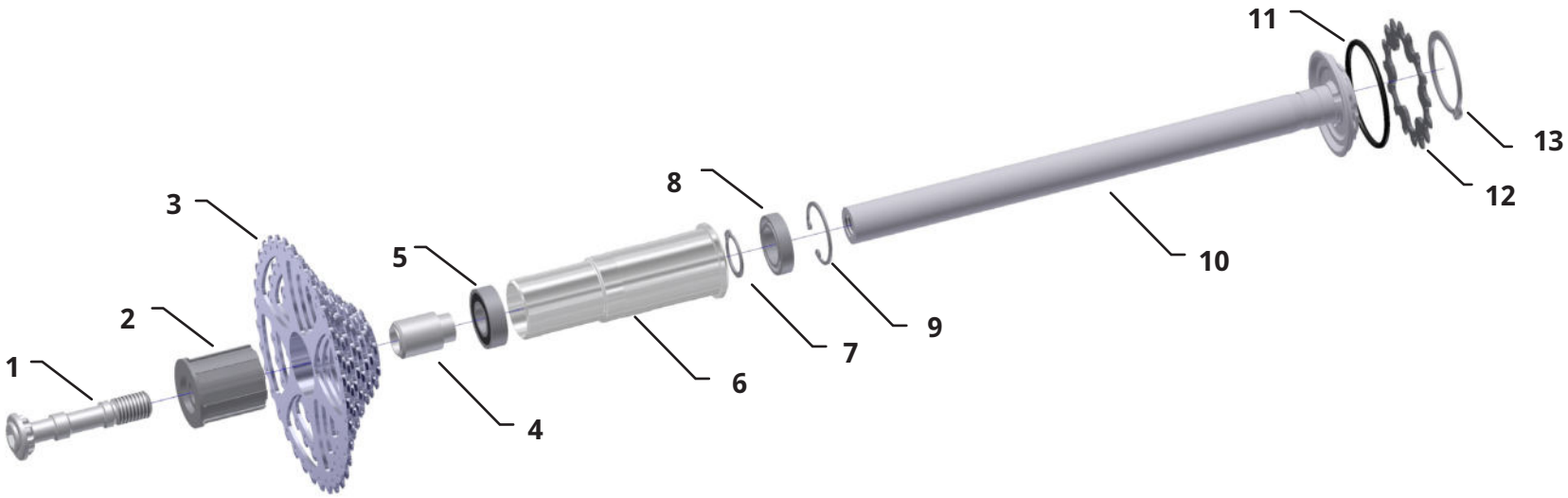

Repère	Désignation	Réf. art.	Quantité
1	Vis de corps de cassette, hexacave	21201	1
2	Corps de cassette 9 vit.	21498	1
3	Cassette 9 vit., 11-34	21542	1
4	Douille entretoise cassette	21194	1
5	Roulement annulaire 6002 – 15x32x9	20565	1
6	Tourillon suspension	24979	2
7	Circlip pour arbres 20x1,2	20710	1
8	Roulement annulaire 6804 - 20x32x7	24991	1
9	Circlip pour alésages 32x1,2	24993	1
10	Arbre tubulaire suspension, droit	25001	1
11	Joint torique 50x3	24936	1
12	Pignon 16 dts suspension	24889	1
13	Circlip pour arbres 40x1,75	24994	1

Positie	Beschrijving	Artikelnr.	Aantal
1	Tandwielbout aandrijving, inbus	21201	1
2	Cassette vrijlopende naaf 9 versnellingen	21498	1
3	9 versnellingen cassette 11-34	21542	1
4	Cassette afstandhouder	21194	1
5	Groefkogellager 6002 - 15x32x9	20565	1
6	Lagerpen, vering	24979	2
7	Asborgring 20x1,2	20710	1
8	Groefkogellager 6804 - 20x32x7	24991	1
9	Gatborgring 32x1,2	24993	1
10	Asbuis, vering, rechts	25001	1
11	O-ring 50x3	24936	1
12	16T tandwiel, vering	24889	1
13	Asborgring 40x1,75	24994	1

Trike suspendu
Transmission, roue non motrice

Trike met volledige vering
Aandrijfsysteem, niet-aangedreven wiel,

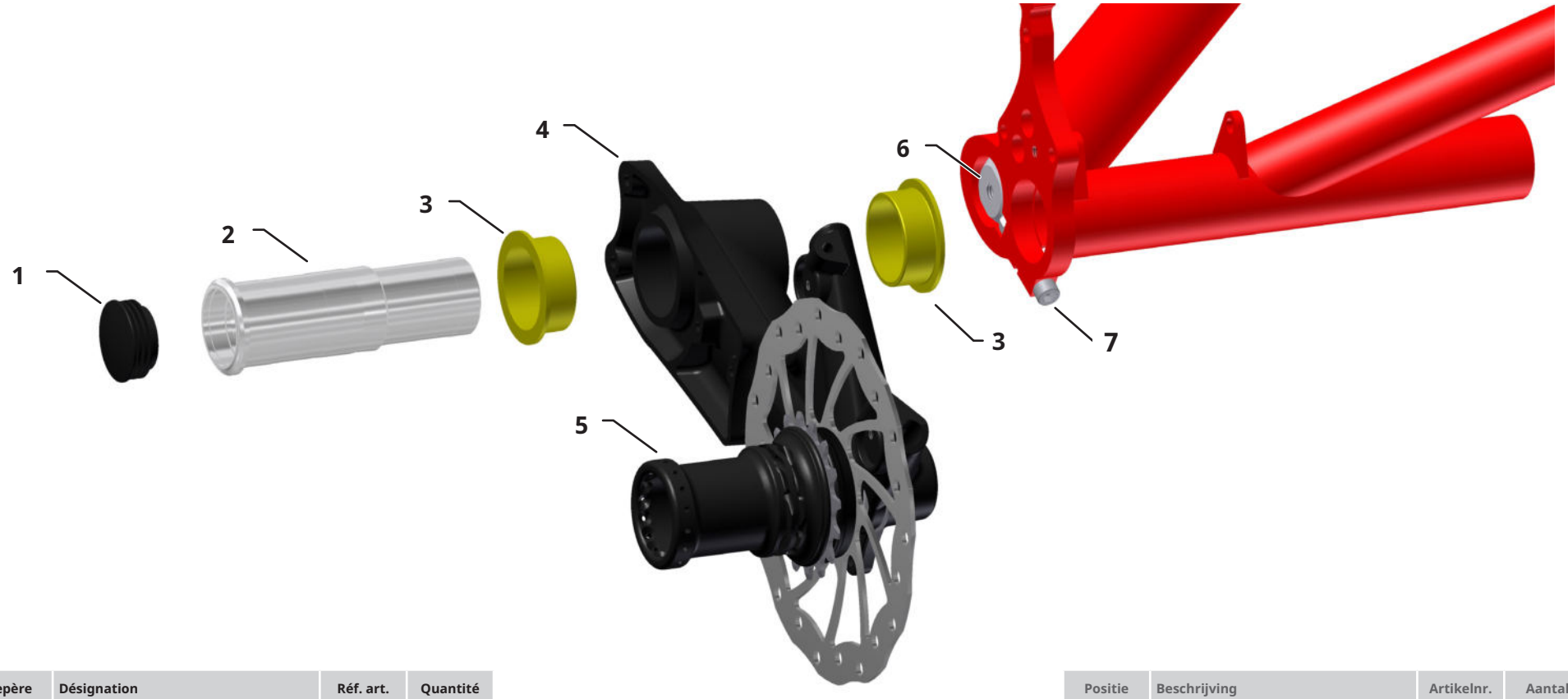

Repère	Désignation	Réf. art.	Quantité
1	Embout borgne	25224	1
2	Tourillon suspension	24979	1
3	Palier lisse JFM 3539-16	24986	2
4	Bras oscillant, gauche	24959	1
5	Roue, prémontée	-	1
6	Insert fileté suspension	24980	1
7	Vis hexacave M6x45	20677	1

Positie	Beschrijving	Artikelnr.	Aantal
1	Blinde plug	25224	1
2	Lagerpen, vering	24979	1
3	Glijlager JFM 3539-16	24986	2
4	Zwenkarm, links	24959	1
5	Wiel, voorgemonteerd	-	1
6	Schroefdraadinzet, vering	24980	1
7	Inbusbout M6x45	20677	1

Trike suspendu
Ensemble transmission, différentiel

Trike met volledige vering
Aandrijfsysteem, differentieel

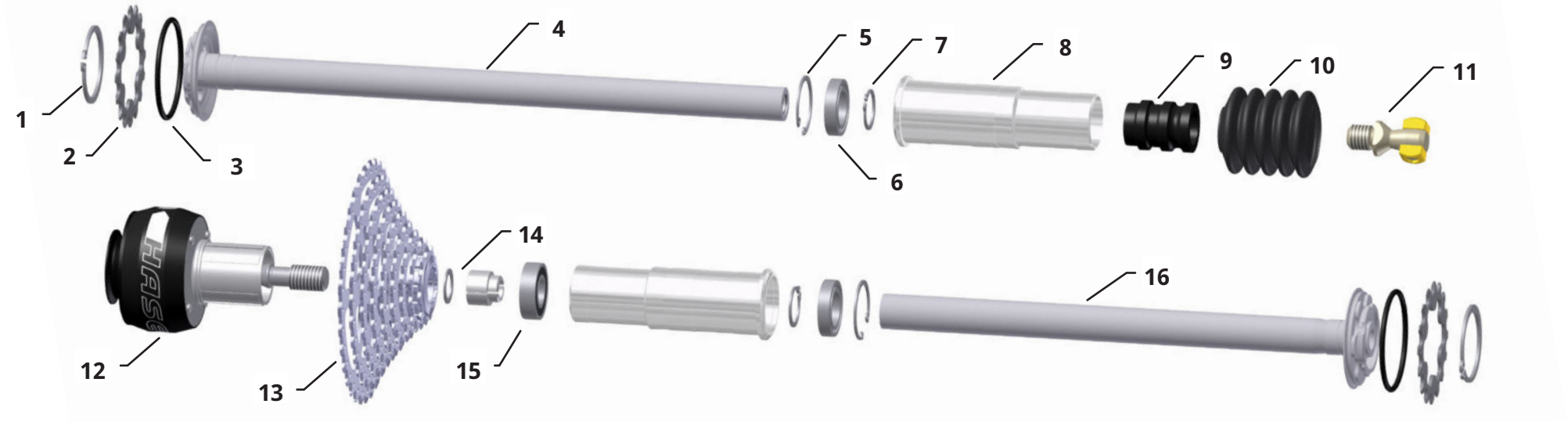

Repère	Désignation	Réf. art.	Quantité
1	Circlip pour arbres 40x1,75	24994	2
2	Pignon 16 dts suspension	24889	2
3	Joint torique 50x3	24936	2
4	Arbre tubulaire suspension, gauche	25000	1
5	Circlip pour alésages 32x1,2	24993	2
6	Roulement annulaire 6804 - 20x32x7	24991	2
7	Circlip pour arbres 20x1,2	20710	2
8	Tourillon suspension	24979	2
9	Douille pour soufflet	23432	1
10	Soufflet	20845	1
11	Vis rotule avec coulisseaux	-	1
12	Differential	22750	1
13	Cassette 9 vit., 11-34	21542	1
14	Entretoise et portée de roulement divisible	-	1
15	Roulement annulaire 6002 – 15x32x9	20565	1
16	Arbre tubulaire suspension, droit	25001	1

Positie	Beschrijving	Artikelnr.	Aantal
1	Asborgring 40x1,75	24994	2
2	16T tandwiel, vering	24889	2
3	O-ring 50x3	24936	2
4	Asbuis, vering, links	25000	1
5	Gatborgring 32x1,2	24993	2
6	Groefkogellager 6804 - 20x32x7	24991	2
7	Asborgring 20x1,2	20710	2
8	Lagerpen, vering	24979	2
9	Bus voor rubber vouwbalg	23432	1
10	Rubber vouwbalg	20845	1
11	Kogelbout met gleufmoeren	-	1
12	Differentieel	22750	1
13	9 versnellingen cassette 11-34	21542	1
14	Vulring en tweedelige lagerzitting	-	1
15	Groefkogellager 6002 - 15x32x9	20565	1
16	Asbuis, vering, rechts	25001	1

Trike suspendu
Roue

Trike met volledige vering
Aandrijfwiel

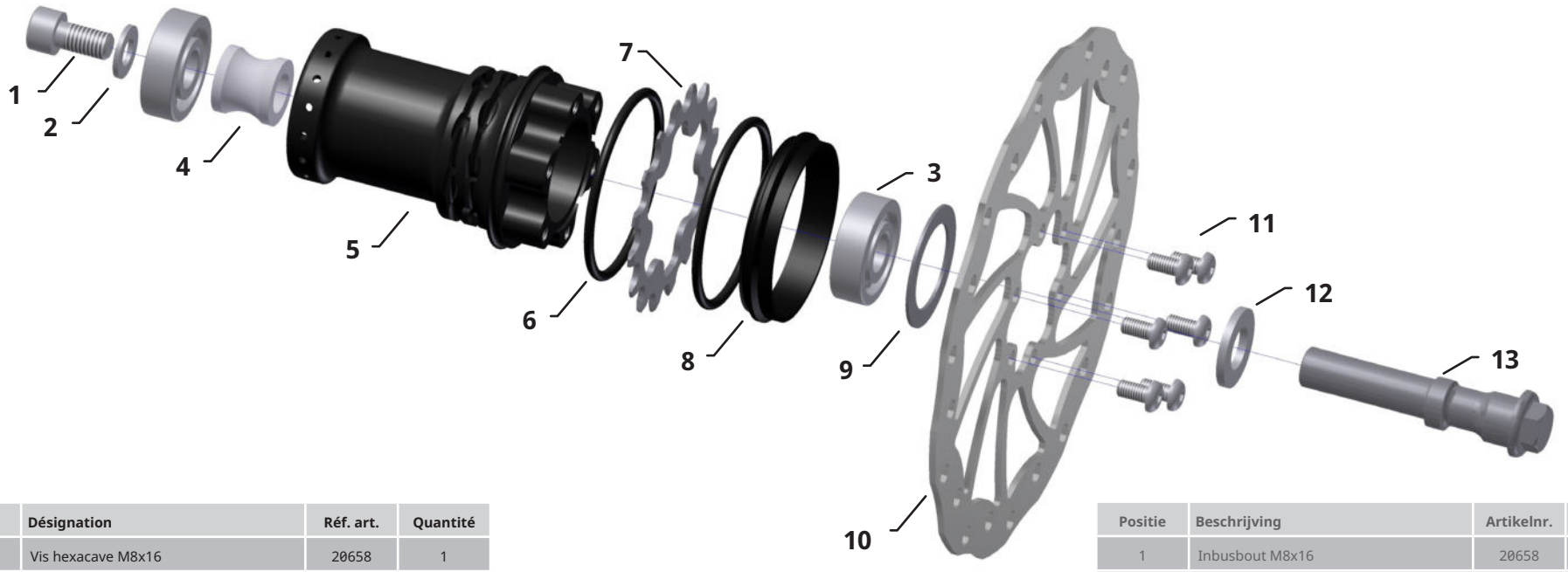

Repère	Désignation	Réf. art.	Quantité
1	Vis hexacave M8x16	20658	1
2	Rondelle, M8 Ø ext = 2 x Ø int	20685	1
3	Roulement annulaire 6201 12x32x10	20811	2
4	Douille entretoise suspension	24982	1
5	Moyeu suspension	24870	1
6	Joint torique 50x3	24936	2
7	Pignon 16 dts suspension	24889	1
8	Bague entretoise suspension	24981	1
9	Rondelle entretoise 26x37x1	24992	1
10	Disque de frein 160, 6 trous	21595	1
11	Vis tête bombée M5x10 T25	22855	6
12	Rondelle, M12 Ø ext = 2 x Ø int.	20674	1
13	Vis à excentrique suspension	24973	1

Positie	Beschrijving	Artikelnr.	Aantal
1	Inbusbout M8x16	20658	1
2	Onderlegring M8 D=2d	20685	1
3	Groefkogellager 6201 12x32x10	20811	2
4	Afstandshouder, vering	24982	1
5	Naaf, vering	24870	1
6	O-ring 50x3	24936	2
7	16T tandwiel, vering	24889	1
8	Afstandshouder-ring, vering	24981	1
9	Vulring 26x37x1	24992	1
10	Remschijf 160 6-gaats	21595	1
11	Lenskopbout M5x10 TX 25	22855	6
12	Onderlegring M12 D=2d	20674	1
13	Excenterbout, suspension	24973	1

Trike suspendu
Fixation amortisseur

Trike met volledige vering
Achterschokbreker

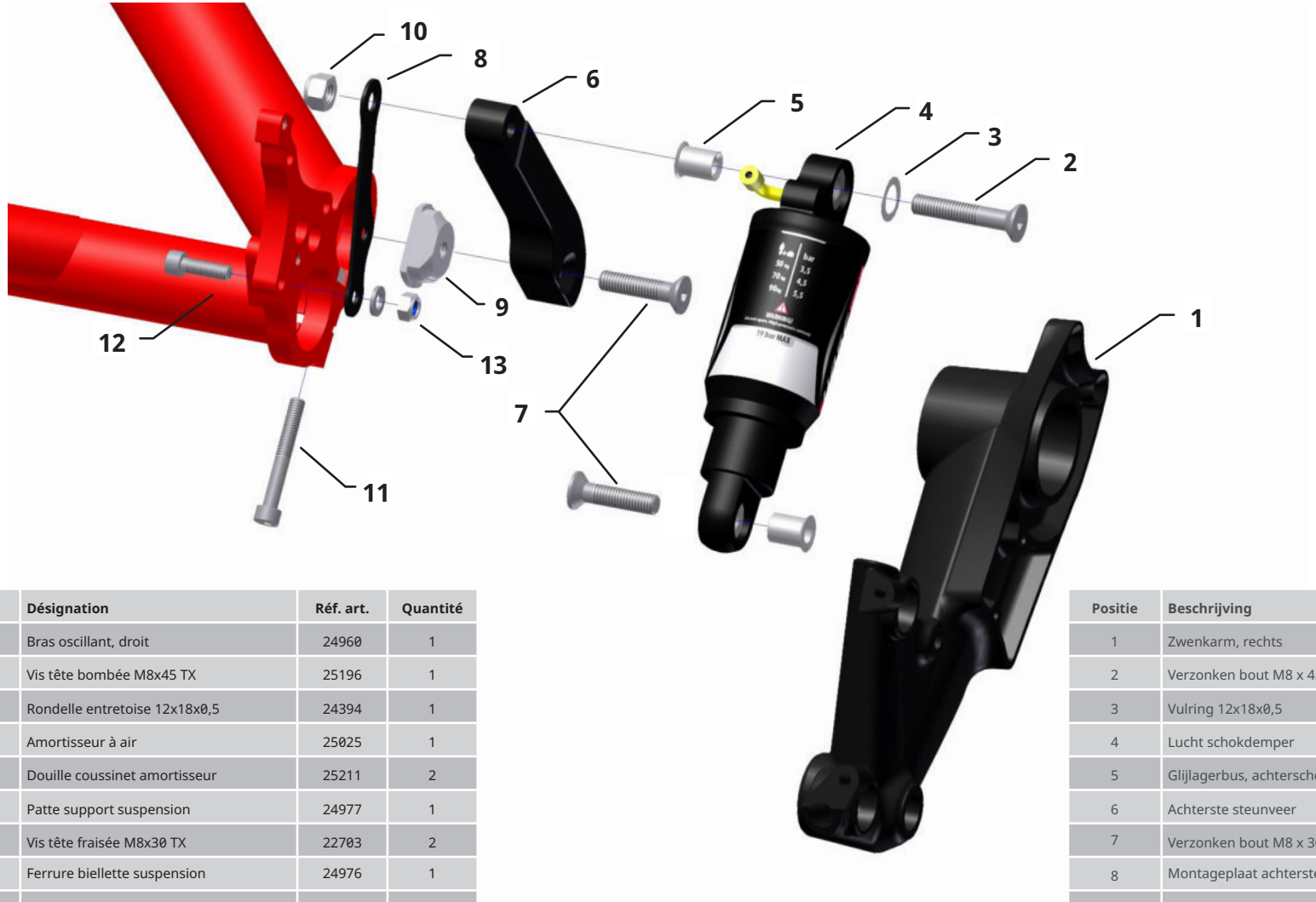

Repère	Désignation	Réf. art.	Quantité
1	Bras oscillant, droit	24960	1
2	Vis tête bombée M8x45 TX	25196	1
3	Rondelle entretoise 12x18x0,5	24394	1
4	Amortisseur à air	25025	1
5	Douille coussinet amortisseur	25211	2
6	Patte support suspension	24977	1
7	Vis tête fraisée M8x30 TX	22703	2
8	Ferrure biellette suspension	24976	1
9	Insert fileté suspension	24980	1
10	Écrou autofreiné M8	20916	1
11	Vis hexacave M6x45	20677	1
12	Vis hexacave M6x16	20618	1
13	Écrou autofreiné M6 avec rondelle	20643	1

Positie	Beschrijving	Art.nr.	Aantal
1	Zwenkarm, rechts	24960	1
2	Verzonken bout M8 x 45 TX	25196	1
3	Vulring 12x18x0,5	24394	1
4	Lucht schokdemper	25025	1
5	Glijlagerbus, achterschokdemper	25211	2
6	Achterste steunveer	24977	1
7	Verzonken bout M8 x 30 TX	22703	2
8	Montageplaat achterste steunveer	24976	1
9	Schroefdraadinzet, vering	24980	1
10	Borgmoer M8	20916	1
11	Inbusbout M6x45	20677	1
12	Inbusbout M6x16	20618	1
13	Borgmoer M6 met onderlegring	20643	1

Trike suspendu
Carter de chaîne bras oscillant

Trike met volledige vering
Kettingkast, zwenkarm

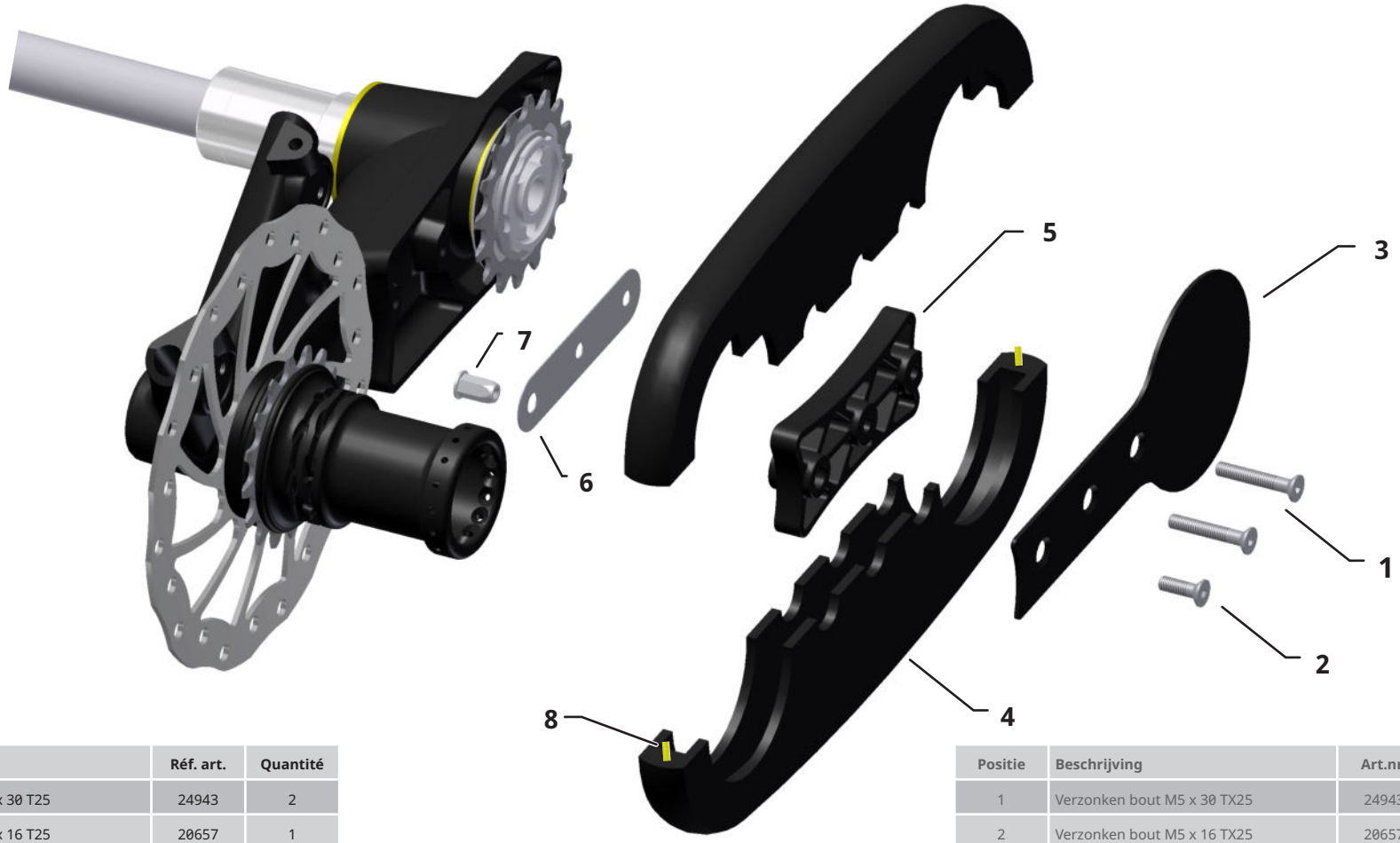

Repère	Désignation	Réf. art.	Quantité
1	Vis tête fraisée M5 x 30 T25	24943	2
2	Vis tête fraisée M5 x 16 T25	20657	1
3	Capit de carter de chaîne	24930	1
4	Carter de chaîne PE	24962	2
5	Entretois interne carter de chaîne	24983	1
6	Languette inox carter de chaîne	24984	1
7	Écrou rivet M5	24985	1
8	Ergot fileté M4x16	25016	4

Positie	Beschrijving	Art.nr.	Aantal
1	Verzonken bout M5 x 30 TX25	24943	2
2	Verzonken bout M5 x 16 TX25	20657	1
3	Kettingkast afdekplaat	24930	1
4	Kettingkast, PE	24962	2
5	Kettingkast afstandhouder klemblok	24983	1
6	Kettingkast roestvrij stalen afdekplaat	24984	1
7	Blindklinkmoer M5	24985	1
8	M4x16 schroefpin	25016	4

Bride de fixation au cadre
Assise en position basse

Frameklem
lage zitpositie

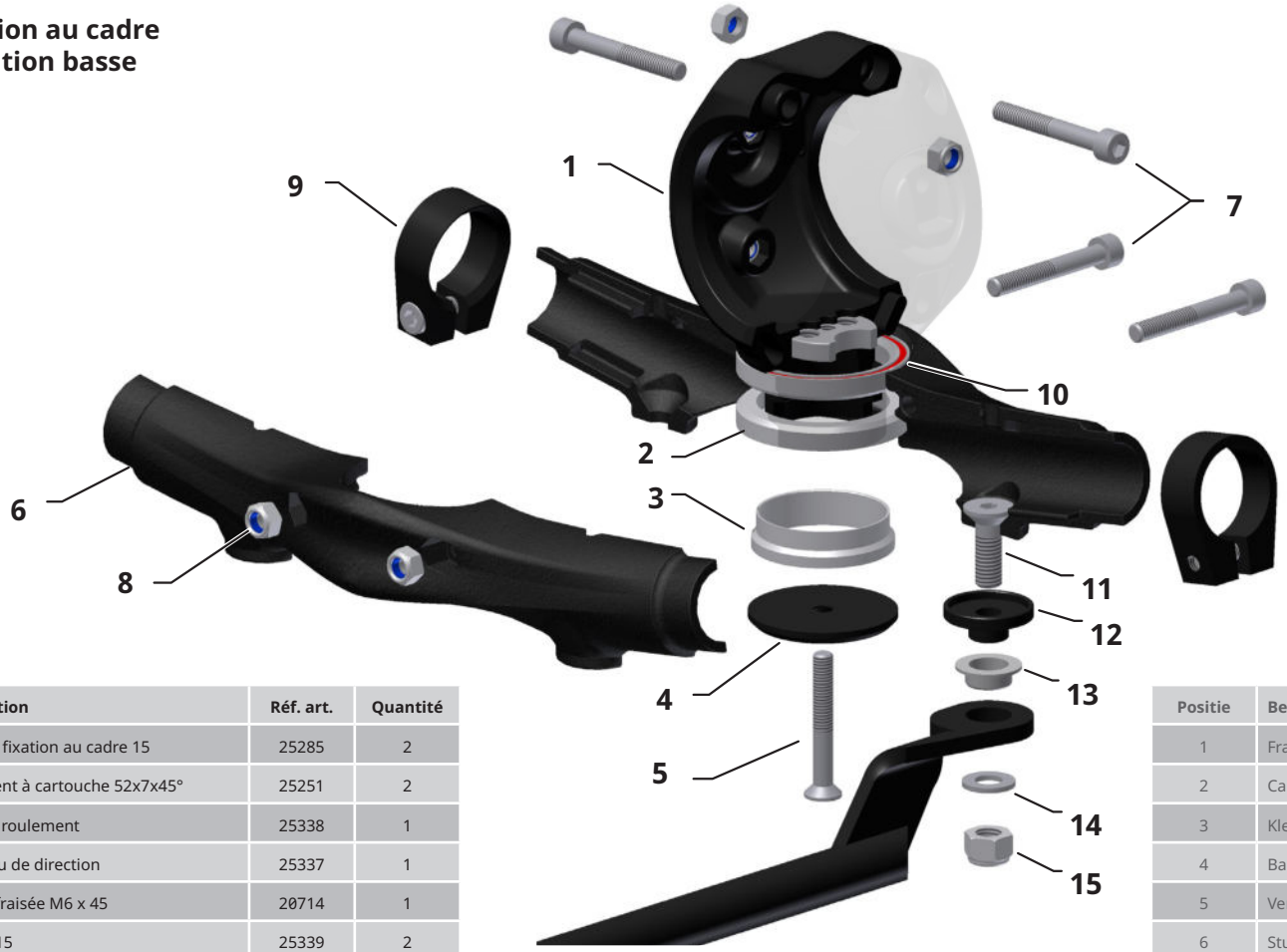

Repère	Désignation	Réf. art.	Quantité
1	Bride de fixation au cadre 15	25285	2
2	Roulement à cartouche 52x7x45°	25251	2
3	Cône de roulement	25338	1
4	Capot jeu de direction	25337	1
5	Vis tête fraisée M6 x 45	20714	1
6	Guidon 15	25339	2
7	Vis hexacave M6 x 45	20677	4
8	Écrou autofreiné M6	20643	4
9	Collier Ø = 29	25345	2
10	Roulement annulaire	25331	1
11	Vis tête fraisée M8 x 25	24955	1
12	Douille de guidon, courte	25336	1
13	Palier lisse GFM-1214-06	25330	1
14	Rondelle, M8 Ø ext = 2 x Ø int.	20685	1
15	Écrou autofreiné M8	20654	1

Positie	Beschrijving	Artikelnr.	Aantal
1	Frameklem 15	25285	2
2	Cartridge-lager 52x7x45°	25251	2
3	Klemconusring	25338	1
4	Balhoofdstelkap	25337	1
5	Verzonken bout M6 x 45	20714	1
6	Stuur 15	25339	6
7	Inbusbout M6 x 45	20677	4
8	Borgmoer M6	20643	4
9	Borgring d=29	25345	2
10	Schroefplaat	25331	1
11	Verzonken bout M8 x 25	24955	1
12	Stuurhuls, short	25336	1
13	Glijlager GFM-1214-06	25330	1
14	M8-ring D=2d	20685	1
15	Borgmoer M8	20654	1

Bride de fixation au cadre
Assise haute

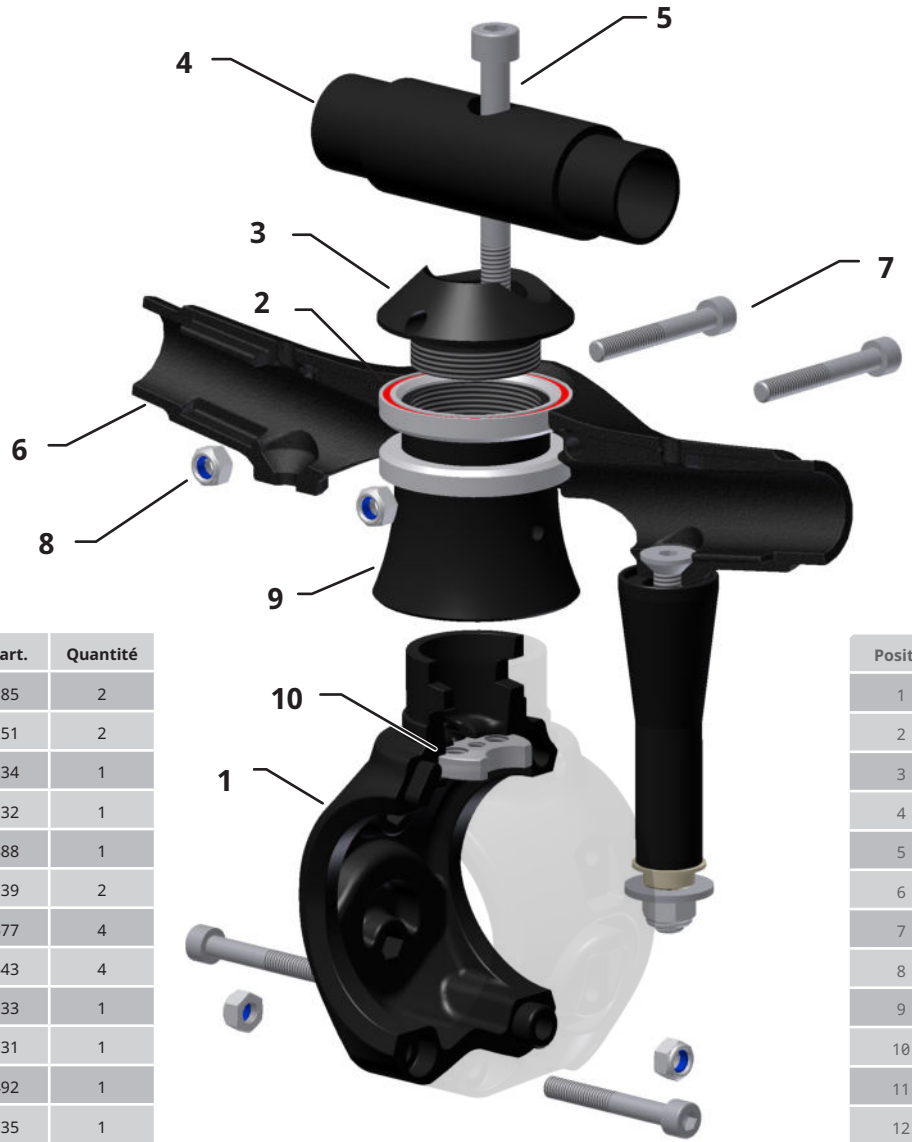

Frameklem
hoge zitpositie

Repère	Désignation	Réf. art.	Quantité
1	Bride de fixation au cadre 15	25285	2
2	Roulement à cartouche 52x7x45°	25251	2
3	Capot rehausse siège	25334	1
4	Manchon assemblage siège	25332	1
5	Vis hexacave M8 x 80	20888	1
6	Guidon 15	25339	2
7	Vis hexacave M6 x 45	20677	4
8	Écrou autofreiné M6	20643	4
9	Entretoise rehausse filetée	25333	1
10	Platine filetée	25331	1
11	Vis tête fraisée M8 x 105	25492	1
12	Douille de guidon, longue	25335	1
13	Palier lisse GFM-1214-06	25330	1
14	Rondelle, M8 Ø ext = 3 x Ø int.	20685	1
15	Écrou autofreiné M8	20654	1
16	Écrou autofreiné M8	20654	1

Positie	Beschrijving	Artikelnr.	Aantal
1	Frameklem 15	25285	2
2	Cartridge-lager 52x7x45°	25251	2
3	Klemconusring	25338	1
4	Balhoofdstelkap, hoog	25334	1
5	Inbusbout M8 x 80	20888	1
6	Stuur 15	25339	6
7	Inbusbout M6 x 45	20677	4
8	Borgmoer M6	20643	4
9	Afstandshouder met schroefdraad	25333	1
10	Schroefplaat	25331	1
11	Verzonken bout M8 x 105	25492	1
12	Stuurhuls, lang	25335	1
13	Glijlager GFM-1214-06	25330	1
14	Stuurstang	25341	1
15	M8-ring D=2d	20685	1
16	Borgmoer M8	20654	1

Cadre pliable
Réglage du parallélisme et verrouillage de la charnière

Opvouwbaar frame
Wieluitlijning en scharniervergrendeling

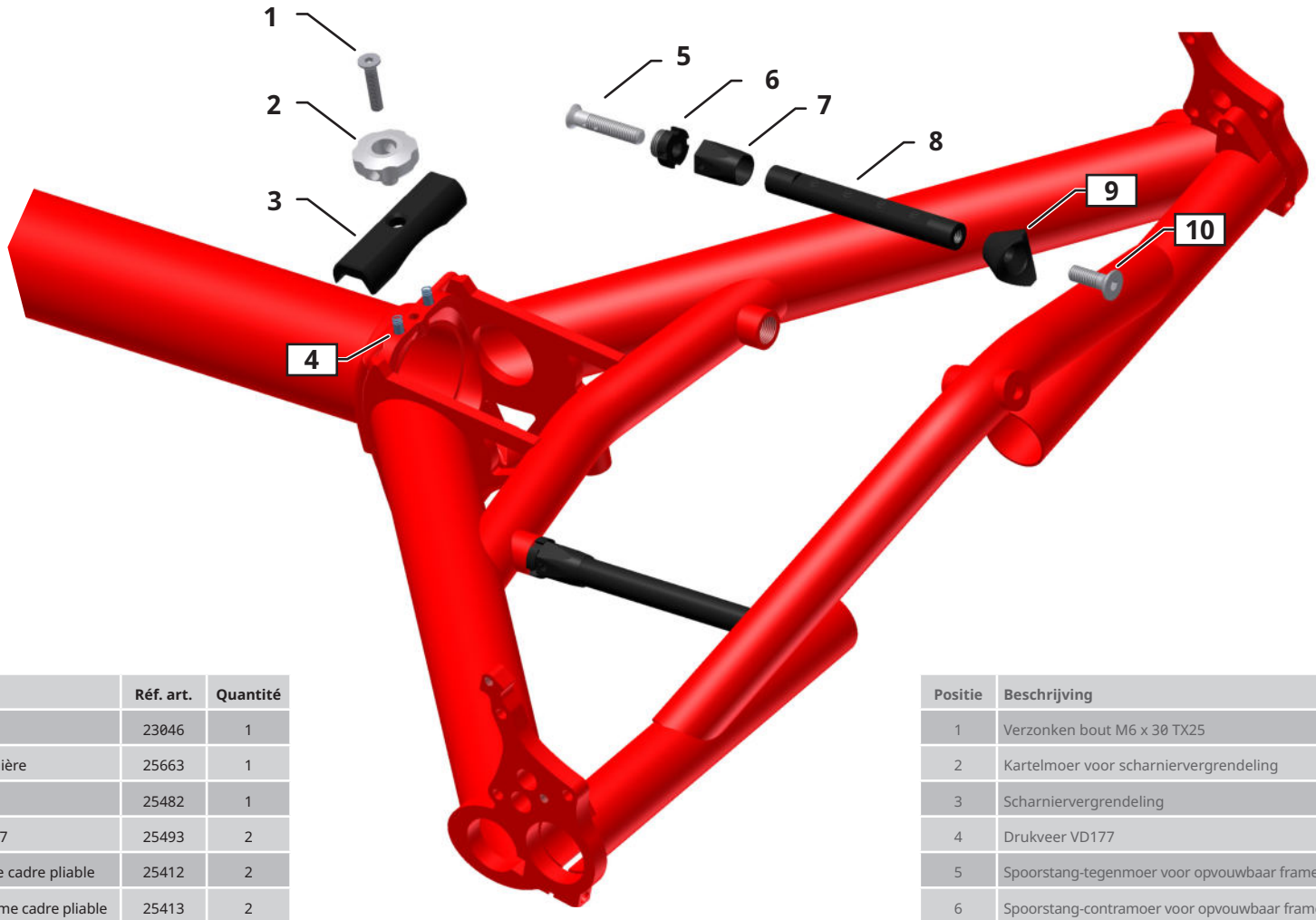

Repère	Désignation	Réf. art.	Quantité
1	Vis tête fraisée M6 x 30 T25	23046	1
2	Écrou à serrage manuel charnière	25663	1
3	Verrouillage de l'articulation	25482	1
4	Ressort de compression VD177	25493	2
5	Vis M8 de réglage parallélisme cadre pliable	25412	2
6	Contre-écrou tige de parallélisme cadre pliable	25413	2
7	Douille-écrou tige de parallélisme cadre pliable	25410	2
8	Tige de parallélisme cadre pliable	25411	2
9	Embase conique plastique tige de parallélisme	24905	2
10	Vis tête fraisée M8 x 25	24955	2

Positie	Beschrijving	Art.nr.	Aantal
1	Verzonken bout M6 x 30 TX25	23046	1
2	Kartelmoer voor scharniervergrendeling	25663	1
3	Scharniervergrendeling	25482	1
4	Drukveer VD177	25493	2
5	Spoorstang-tegenmoer voor opvouwbaar frame	25412	2
6	Spoorstang-contramoer voor opvouwbaar frame	25413	2
7	Spoorstangbus voor opvouwbaar frame	25410	2
8	Spoorstang voor opvouwbaar frame	25411	2
9	Kunststof kegel voor spoorstang	24905	2
10	Verzonken bout M8 x 25	24955	2

Réglage du parallélisme cadre non pliable

Niet-opvouwbaar frame Wieluitlijning

Pièces pour montage moyeu à vitesses intégrées Shimano Nexus

Onderdelen van de Shimano Nexus Geïntegreerde naafversnelling

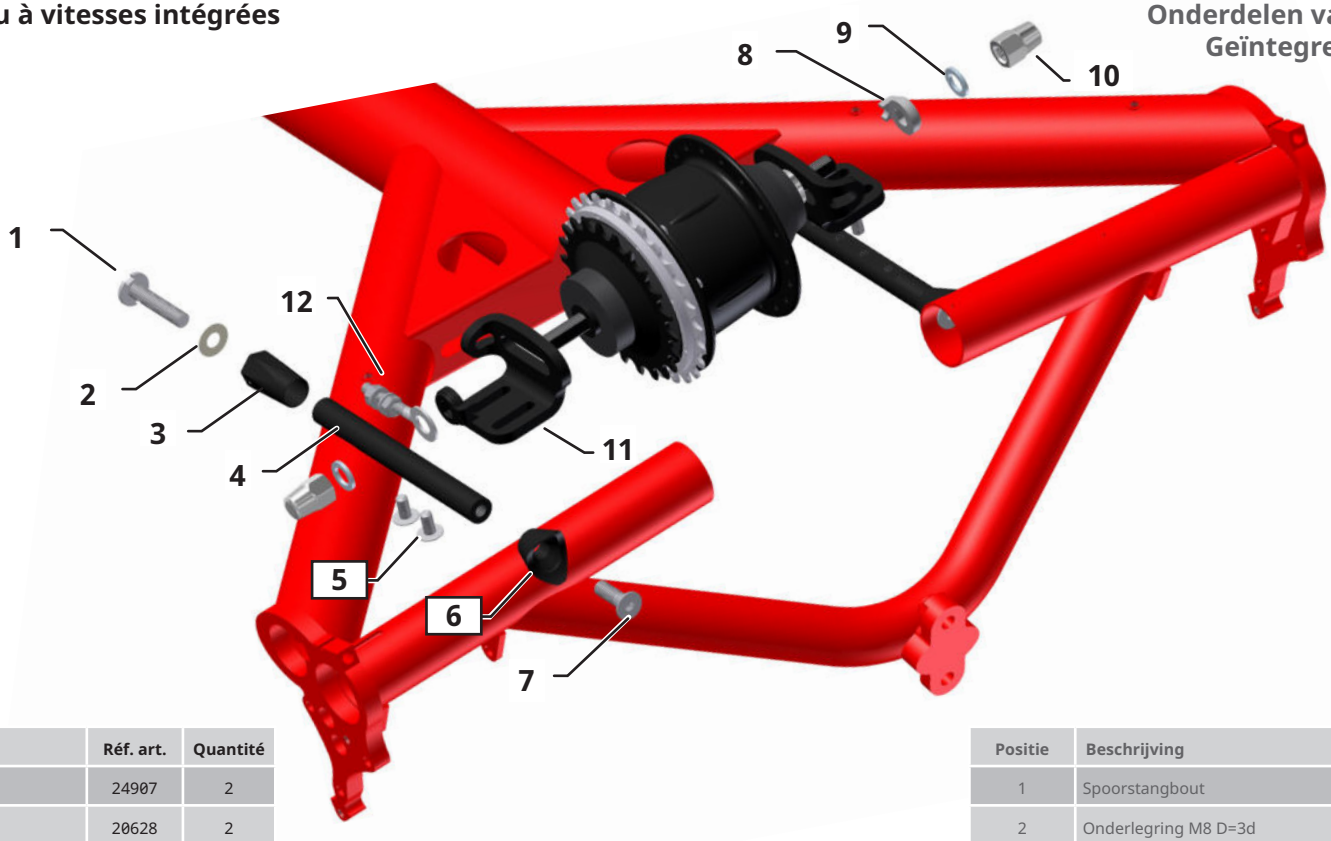

Repère	Désignation	Réf. art.	Quantité
1	Vis réglage du parallélisme	24907	2
2	Rondelle, M8 Ø ext = 3 x Ø int.	20628	2
3	Contre-écrou tige de parallélisme	24906	2
4	Tige de parallélisme	24902	2
5	Vis à tête plate M6x12	25245	4
6	Embase conique plastique tige de parallélisme	24905	2
7	Vis tête fraisée M8x25	24955	2
8	Rondelle anticouple	-	2
9	Rondelle Nord Lock M8	23977	2
10	Écrou borgne M8	-	2
11	Platine support de moyeu, courte	24903	2
12	Tendeur de chaîne avec écrou autofreiné	25220	1

Positie	Beschrijving	Artikelnr.	Aantal
1	Spoorstangbout	24907	2
2	Onderlegring M8 D=3d	20628	2
3	Spoorstang tegenmoer	24906	2
4	Spoorstang	24902	2
5	Platkopbout M6x12 FL	25245	4
6	Kunststof kegel voor spoorstang	24905	2
7	Verzonken bout M8 x 25	24955	2
8	Niet-meedraaiende tussenring	-	2
9	Nord-Lock borgschijf M8	23977	2
10	M8 dopmoer	-	2
11	Versnellingsnaafbeugel, kort	24903	2
12	Kettingspanner met borgmoer	25220	1

Beschrijving

Qu'est-ce que le Kettwiesel/Lepus ?

Le Kettwiesel/Lepus est un tricycle couché. Il est homologué comme dispositif médical selon le règlement européen (2017/745) MDR. La propulsion s'effectue grâce à la force musculaire des jambes exercée sur les pédales, lesquelles sont équipées d'une sécurité empêchant les pieds de glisser. La force motrice est transmise à l'une des roues arrière ou – de manière optionnelle – aux deux par l'intermédiaire, soit d'un moyeu fermé à 8 ou 14 vitesses intégrées, soit d'un dérailleur. De par sa conception et les matériaux utilisés, le siège rembourré a un effet amortisseur et offre un niveau de confort maximal. Le freinage du tricycle est assuré par deux freins à disque indépendants.

Indications

Le tricycle est conçu pour des personnes atteintes d'affections neuromusculaires telles qu'une infirmité motrice cérébrale ou une dystrophie musculaire et qui, du fait de leur handicap, ne sont pas en mesure d'utiliser les vélos ou les véhicules pour enfant ordinaires, même pourvus de roulettes. Parmi les autres indications, on citera : Les difficultés de coordination, les troubles de l'équilibre, ou toute altération de la motricité du fait, par exemple, d'un trouble spastique, d'une paraplégie, d'une dysmélie, d'une amputation, etc.

Contre-indications

Le tricycle est contre-indiqué pour les personnes ayant un handicap visuel.

Adaptabilité selon le handicap

Le Tricycle Reh peut être équipé d'accessoires adaptés selon la nature du handicap. Au nombre des dispositifs proposés entre autre, on compte les commandes centralisées pour l'usage d'une seule main, les raccourcisseurs de manivelles, les pédales spéciales avec ou sans maintien du mollet, les adaptateurs de pédale pendulaires, le harnais ventral ou à bretelles, les supports de béquilles.

Utilisateurs multiples

Dans des conditions d'usage conformes à sa destination, le tricycle est apte à la réutilisation, après contrôle par atelier spécialisé.

Protection contre les influences de l'environnement

Du fait des matériaux employés, le tricycle est protégé contre la corrosion. Sontmis en œuvre des éléments de cadre en aluminium thermolaqué, des matières plastiques et de l'acier inoxydable.

Nettoyage et désinfection

Les poignées et le siège peuvent être nettoyés et désinfectés à l'aide de produits de nettoyage et de désinfectants ménagers usuels. Pour plus de détails, reportez-vous au chapitre "Nettoyage et désinfection" p. 18.

Normes et directives observées

Conçu et fabriqué selon les normes suivantes : Règlement européen sur les dispositifs médicaux (2017/745) MDR.

Numéro de série et marquage antivol

Vous trouverez le numéro de série à l'extrémité du cadre principal (illustration en deuxième de couverture). C'est à cet endroit et à cet endroit seulement qu'un marquage peut être effectué. Ce marquage permet de retrouver plus facilement le propriétaire en cas de vol ou de perte.

Beschrijving

Wat is de Kettwiesel/Lepus?

De Kettwiesel/Lepus is een ligfiets en een goedgekeurd medisch hulpmiddel overeenkomstig de Europese Verordening (2017/745) MDR. De trike wordt aangedreven door beenkracht via de pedalen, die speciaal zijn ontworpen om wegschieten van de voeten tijdens het fietsen te voorkomen. De fiets is uitgevoerd met een inwendige versnellingsnaaf (8 of 14 versnellingen) of met een derailleurversnelling. Bij modellen met een optioneel differentieel zijn beide achterwielen aangedreven, bij de standaarduitvoering is één achterwiel aangedreven. De gevoerde stoel is specifiek vervaardigd van flexibele materialen die een schokdempende werking hebben en optimaal comfort bieden. De trike is voorzien van een betrouwbaar remsysteem met twee onafhankelijk werkende schijfremmen.

Indicaties voor gebruik

De trike is geschikt voor gebruikers met neuromusculaire aandoeningen, zoals hersenverlamming of spierdystrofie, die - door bepaalde fysieke aandoeningen - niet in staat zijn om gebruik te maken van een gewone fiets, ook niet met zijwielen. Andere indicaties omvatten coördinatiestoornissen, balansstoornissen en een beperkte beweeglijkheid als gevolg van spasticiteit, een dwarslaesie, dysmelie, amputaties, etc.

Contra-indicaties

De trike is niet geschikt voor mensen met een visuele beperking.

Aanpasbaarheid aan individuele behoeften

De trike kan worden aangepast aan gebruikers met verschillende fysieke beperkingen. Onder meer de volgende accessoires zijn verkrijgbaar: enkelhandige besturing, crankverkorters, speciale pedalen met of zonder kuitsteun, excentrische pedaalarmen, heup- en schoudergordels en houders voor krukken.

Meerdere gebruikers

Bij gebruik overeenkomstig het gebruiksdoel kan een trike na inspectie door een erkende dealer opnieuw worden gebruikt door een andere persoon.

Bescherming tegen omgevingsinvloeden

De trike is vervaardigd van materialen die de fiets beschermen tegen corrosie: gepoedercoat aluminium, plastic en roestvast staal.

Reiniging en desinfectie

De handgrepen van het stuur en de stoel kunnen worden gereinigd en/of gedesinfecteerd met huishoudelijke reinigings- en desinfecteermiddelen. Zie voor meer informatie in hoofdstuk 'Reiniging en desinfectie van uw trike' op pagina 18.

Toepasselijke normen en regelgeving

De trike is ontwikkeld en vervaardigd overeenkomstig de volgende normen en richtlijnen:
Europese verordening betreffende medische hulpmiddelen (2017/745) MDR.

Serienummer en fietscode

Het serienummer is te vinden op het uiteinde van de hoofdframe (zie de illustratie op de binnenkant van de cover van deze handleiding). Dit is ook de enige plek waar het fietsnummer kan worden gegraveerd. Een fietsnummer helpt de autoriteiten de eigenaar van een voertuig te lokaliseren in geval van diefstal.

Informations relatives à la sécurité

Destination

Le Kettwiesel/Lepus est un vélo couché à trois roue, conçu pour un usage sur les routes et pistes cyclables asphaltées, ainsi que sur des chemins stabilisés par du sable, du gravier ou revêtements similaires (par ex. des chemins forestiers ou ruraux). Les modèles entièrement suspendus sont de surcroît aptes à rouler sur des chemins forestiers stabilisés ou non, présentant fréquemment des racines, des seuils ascendants, des pierres ou des marches descendantes, les roues gardant un contact permanent avec le sol mais perdant éventuellement brièvement ce contact en raison d'irrégularités telles que des racines. L'exécution de sauts jusque 0,2 m de hauteur est formellement autorisé, mais se fait aux risques et périls du cycliste. Votre sécurité quand vous roulez sur routes, chemins ou en tout-terrain dépend de votre vitesse. Plus vous allez vite, plus le niveau de risque auquel vous vous exposez est élevé. L'usage du tricycle en compétition n'est pas autorisé.

Longévité

Dans le cadre d'une utilisation conforme et respectueuse du mode d'emploi, et en fonction de la fréquence d'utilisation, la longévité attendue peut atteindre huit ans.

Option moteur Steps

Tous les vélos Hase Bikes achetés avec un système d'assistance pédalage Shimano Steps, sont livrés avec une brochure d'information du fabricant Shimano où vous trouverez un lien vers le manuel d'utilisation, qui comprend toutes les informations nécessaires à l'utilisation sécurisée du système d'assistance pédalage Shimano Steps.
La mise à disposition du manuel en ligne est respectueuse de l'environnement et permet d'économiser les ressources.

Avant le premier tour de roue...

Le trike a été monté et réglé à votre taille par votre revendeur qualifié. Pour le réglage du trike à la taille d'un autre pilote, reportez-vous au paragraphe : « Réglage à la taille du cycliste », page 3. Avant de vous lancer pour un premier trajet, familiarisez-vous tout d'abord avec votre trike. Comte tenu de son architecture, la conduite présente des différences sensibles relativement à celle d'un vélo droit classique. Avant de circuler dans le trafic, familiarisez-vous le temps d'une prise en main dans un espace tranquille à l'écart de la circulation.

Assurez-vous de la conformité du véhicule au règles du codes de la route.

Le Kettwiesel/Lepus est un engin sportif : dans sa configuration de base, il est livré sans système d'éclairage. Il ne doit donc pas être utilisé tel quel sur la voie publique.
Prenez conseil auprès de votre revendeur vélociste et ne faites effectuer d'éventuelles modifications que par un atelier qualifié, ou bien informez-vous de la réglementation avant d'entreprendre vous même de compléter ou de modifier le système d'éclairage. Tenez compte du fait que la réglementation routière varie selon les pays. C'est la raison pour laquelle votre vélo doit être équipé, selon le pays, d'un système d'éclairage, de réflecteurs et d'un avertisseur sonore. Nous proposons des accessoires conformes au code de la route en vigueur en Allemagne (StVZO).

Éviter la surcharge

En raison de la position de pédalage couchée, d'autres groupes musculaires sont sollicités par rapport à la pratique du vélo droit classique. Si vous n'avez pas encore beaucoup d'expérience, commencez par des trajets courts et sans difficultés afin d'éviter les courbatures.

Versement latéral et retournement par cabrage

Les vélos couchés ont un centre de gravité bas. Cela leur permet d'atteindre des vitesses élevées en courbe. Cependant, dans un virage abordé trop vite, le Trike peut, en raison de la force centrifuge, être entraîné hors de sa trajectoire voire basculer. Cela peut être à l'origine de blessures pour le pilote ou d'autres personnes. Évitez les mouvements de guidon ou les le freinage en virage brutaux. Il augmentent le risque de versement. Prudence lors des arrêts en montée. Le trike pourrait partir à reculons et se cabrer et se retourner en cas de freinage brutal. Pour votre sécurité, portez un cas-

Veiligheidsinformatie

Beoogd gebruik

De Kettwiesel / Lepus is een ligfiets die bedoeld is voor gebruik op verharde wegen en fietspaden, en op zand-, grind- en soortgelijke paden (bijv. bospaden, onverharde wegen). De volledig geveerde modellen kunnen worden gebruikt op verharde en onverharde boswegen, hobbels, stenen en hoogteverschillen vaker voorkomen hoeveel de wielen altijd in contact moeten blijven met de grond. Bij het rijden over obstakels zoals boomwortels kan het contact tijdelijk worden onderbroken. In het algemeen zijn sprongen tot 0,2 m nog toegestaan, maar dan wel voor eigen risico van de gebruiker. Uw veiligheid op wegen, paden en offroad terrein is afhankelijk van de snelheid waarmee u fietst. Hoe hoger uw snelheid, hoe groter het risico! Het is strikt verboden om de trike te gebruiken voor wedstrijden of enige vorm van racen.

Gebruiksperiode

Bij correct gebruik, waarbij rekening wordt gehouden met de gebruiksaanwijzing en afhanklijk van de gebruiksfrequentie, is de verwachte nuttige levensduur ongeveer acht jaar.

Optionele STEPS-motor

Het frame van de trike is getest in combinatie met de optioneel verkrijgbare Shimano STEPS-trapondersteuning en voldoet aan de eisen van de veiligheidsnorm EN 15194 voor fietsen met elektrische trapondersteuning. Alle modellen van Hase Bikes die verkocht worden met Shimano STEPS-trapondersteuning worden geleverd met handleidingen van de fabrikant Shimano. Deze bevatten alle informatie die u nodig heeft om uw Shimano STEPS-trapondersteuning veilig te kunnen gebruiken. We verzoeken u dan ook om bij ontvangst van uw Hase Bikes-fiets te controleren of de meest recente Shimano handleidingen van de Shimano Steps E6000-serie en het Shimano eTube-project zijn meegeleverd. Door het ontwerp van de ligfiets voelt de loop- of parkeerhulp (walk assist) onwennig aan en is moeilijk te hanteren. Er is risico op letsels en op gevaren en ongelukken in het verkeer. Daarom mag de walk assist niet worden gebruikt.

Voor de eerste rit...

Uw erkende dealer heeft uw nieuwe trike gemonteerd en op u afgestemd. Raadpleeg het hoofdstuk ‚Het afstellen van uw trike' op pagina 3 als u de fiets wilt aanpassen aan een andere gebruiker. Neem de tijd om vertrouwd te raken met uw trike voordat u uw eerste rit gaat maken. Dankzij de unieke constructie werkt een ligfiets anders dan een gewone fiets. Voordat u zich met de trike op de openbare weg begeeft, is het belangrijk te wennen aan de omgang ervan in een rustige, open ruimte zonder verkeer. Vóór elke rit dient de gebruiker (niet-lichamelijk of -verstandelijk beperkte personen zonder zichtproblemen) de onderhoudsmaatregelen uit te voeren.

Inachtneming van de verkeersregels

De trike is een sportuitrusting en wordt standaard zonder een verlichtingssysteem geleverd. Daarom kan de fiets niet op de openbare weg worden gebruikt voordat de benodigde accessoires zijn geïnstalleerd.Raadpleeg uw geautoriseerde dealer voor informatie over de benodigde accessoires. Alle apparatuur mag alleen door een daarvoor opgeleide fietsmonteur worden geïnstalleerd. Als u van plan bent om zelf wijzigingen in het verlichtingssysteem aan te brengen, bestudeer dan de geldende regels voordat u begint. De verkeersregels zijn in elk land anders. Het is belangrijk een verlichtingssysteem, de reflectoren en een bel te kiezen in overeenstemming met de van toepassing zijnde regels van het land waarin de trike gebruikt gaat worden. Wij bieden accessoires aan die voldoen aan de Duitse wegenverkeerswet (StVZO).

Spierpijn voorkomen

In een liggende houding worden andere spiergroepen gebruikt dan op een gewone fiets. Gebruikers die geen of weinig ervaring hebben met een ligfiets, kunnen het beste beginnen met korte,-eenvoudige tochtjes om spierpijn te voorkomen.

Kantelen en omvallen

Ligfietsen hebben een lager zwaartepunt. Dit zorgt ervoor dat met hogere snelheden door de bocht kunnen rijden. De middelpuntvliedende kracht die optreedt bij hogere draaisnelheden kan er echter voor zorgen dat de trike slipt of zelfs kantelt. Dit kan leiden tot letsel bij de berijder of bij ande-

que de cycliste.

Freins

Les freins à disques du trike sont très efficaces et permettent un dosage précis. Néanmoins, un blocage des roues peut survenir. Avant votre premier trajet sur la voie publique, familiarisez-vous avec la puissance des freins en les testant sur un terrain sans circulation. Faites tout d'abord un essai pour voir quel levier de frein commande le frein arrière droit ou gauche.

Vêtements appropriés et port du casque

Portez dez vêtements près du corps afin d'éviter qu'ils ne se prennent dans les roues ou la transmission. Veillez au danger présenté par les écharpes ou les cordelières pouvant pendre d'un blouson. Portez un casque, afin d'éviter les blessures lors d'éventuelles chutes.

Risque de blessures par éléments en rotation

Lors de l'utilisation des trikes en mode vélo suiveur, les mains ou les doigts des patients sont susceptibles d'être happés par les disques de freins ou les roues si elles/ils pendent latéralement à côté du siège. Il est impératif de veiller à ce que leurs mains/leurs doigts demeurent en permanence sur les poignées du guidon ou au-dessus du siège, afin d'éviter qu'ils ne se prennent dans les rayons/les disques de freins.

Pédales

La position horizontale a pour effet que les pieds peuvent très facilement glisser des pédales. Portez des chaussures aux semelles crantées. Veillez à exercer une pression suffisante sur les pédales. Utilisez des cale-pieds avec un dispositif de maintien du pied ou utilisez des pédales automatiques.

Être visible des autres

Le trike est plus bas qu'un vélo classique. Cela le rend éventuellement moins visible des autres usagers de la route. Conduisez toujours avec un drapeau : cela augmentera l'attention des autres usagers de la route à votre égard.

Circuler dans l'obscurité

Dans l'obscurité et au crépuscule, roulez toujours avec un éclairage.

État de fonctionnement

Roulez toujours avec un trike dans un état de fonctionnement irréprochable. Avant chaque trajet, procédez à une inspection visuelle en vue de déceler tout désordre ou dommage éventuel. Faites entretenir régulièrement le trike par votre atelier spécialisé. Pour connaître les intervalles d'entretien, reportez-vous au paragraphe « Entretien et réparation » à partir de la page 14.

Pièces détachées et options autorisées

Le trike doit être équipé exclusivement d'accessoires et pièces détachées préconisés et autorisés par nous. L'utilisation d'autres pièces rend la garantie contractuelle caduque. Nous déclinons toute responsabilité pour tous dommages qui en seraient la conséquence. En cas de doute, adressez-vous à votre atelier spécialisé.

Charge maximale du trike

Tenez compte du poids total maximal autorisé : cycliste et bagages cumulés ne doivent pas excéder 140 kg. Ne transportez de bagages que sur les emplacements prévus à cet effet et sur le lowrider (porte-bagages avant surbaissé – accessoire). Veillez à répartir la charge de manière homogène.

Danger lié à l'inflammabilité

Le matériau de rembourrage de la toile de siège n'est pas non inflammable selon la norme EN 1021-2. Aussi, il est impératif de tenir le siège éloigné de toute flamme ouverte, source de chaleur, etc.

ren. Het is belangrijk om in een bocht geen hectische stuurbewegingen te maken of te remmen. Dit vergroot het risico op kantelen van de trike.Wees voorzichtig als u stopt op een helling. De trike kan achteruit rollen en, als er abrupt wordt geremd, zelfs omslaan. Draag voor uw eigen veiligheid altijd een helm.

Remmen

De schijfremmen van de trike zijn erg krachtig, met een uitstekende modulatie. Het kan echter nog steeds gebeuren dat de wielen blokkeren. Maak uzelf op een open plek zonder verkeer vertrouwd met de remkracht door een aantal keer te remmen voordat u met de TRETS de openbare weg opgaat.

Geschikte kleding en helm

Draag geen losse kleding die tussen de wielen of versnellingen kan komen. Pas op met sjaals en losse kledingstukken/koorden die naar beneden hangen. Draag altijd een helm om hoofdletsel bij ongelukken te voorkomen.

Risico op letsel door draaiende onderdelen

Als een patiënt op een trike zit die als aanhanger wordt gebruikt en zijn/haar handen of vingers naast of onder de stoel laat hangen, bestaat het gevaar dat deze tussen de schijfremmen en/of wielen komen. Om letsel te voorkomen, is het belangrijk dat patiënten hun handen/vingers te allen tijde op de handgrepen van het stuur of boven de stoel houden!

Pedalen

In een liggende houding kunnen de voeten makkelijk van de pedalen schieten. Draag daarom altijd schoenen met een goed profiel. Houd voldoende druk op de pedalen. Gebruik toeclips en riempjes (als antislipbescherming) of clipless pedalen.

Zichtbaar zijn voor anderen

De trike is lager dan een gewone fiets. Daardoor kan het zijn dat u minder goed zichtbaar bent voor andere weggebruikers. Neem altijd en vlag mee als u met uw trike op pad gaat. Dan wordt u sneller opgemerkt door anderen.

Fietsen in het donker

Voer altijd verlichting wanneer u in het donker of bij slecht zicht fietst, zoals bij zonsopkomst en zonsondergang.

Technische staat

De trike mag alleen worden gebruikt als deze zich in een technisch perfecte staat bevindt. Controleer de fiets voor elke rit op schade. Breng de trike regelmatig naar uw fietsenmaker voor onderhoud. De aanbevolen onderhoudsintervallen zijn te vinden in hoofdstuk 'Onderhoudsintervallen' op pagina 14.

Vervangende onderdelen en accessoires

Gebruik voor de trike uitsluitend vervangende onderdelen en accessoires die door HASE BIKES worden aanbevolen. Bij gebruik van andere onderdelen vervalt de garantie. HASE BIKES is niet aansprakelijk voor schade die hieruit voortvloeit. Neem contact op met uw rijwielhandel voor meer informatie.

Belasting van de trike

Let op dat het maximaal toegestane totaalgewicht (gebruiker + bagage) van 140 kg (308 pond) niet wordt overschreden. Alle bagage moet op de drager achter de stoel of een bagagerek (accessoire) worden bevestigd. Zorg er altijd voor dat het gewicht gelijkmatig verdeeld is.

Brandgevaar

De bekleding van de stoel is niet bestand tegen ontstekingsbronnen zoals vermeld in EN 1021-2. Houd de stoel daarom uit de buurt van open vuur, warmtebronnen, etc.

Garantie légale et conditions d'application de la garantie contractuelle

La garantie légale s'applique à ce produit. C'est pourquoi le revendeur est dans l'obligation de remettre au client le vélo Hase prêt à être utilisé en toute sécurité. En plus de la garantie légale, la société Hase BIKES assure une garantie de trois ans – à partir de la date d'achat – sur la casse du cadre dans les conditions énoncées ci-après. En cas d'enregistrement sur www.hasebikes.com/209-0-Fahrradpass.html, cette garantie se prolonge à 5 ans.

- La société Hasebikes n'engage sa responsabilité que sur des désordres affectant par sa faute le cadre et/ou le montage. Pour les composants montés sur le vélos, seule la responsabilité du constructeur du composant concerné est engagée.
- Cette garantie supplémentaire ne s'applique qu'au premier acheteur, à la condtion qu'il se conforme aux instructions d'utilisation.
- Durant la période de garantie de trois ans à compter de la date d'achat, un élément du cadre cassé est remis en état sans frais ou, dans le cas où ce ne serait pas possible, remplacé par un élément à l'état du neuf. Les pièces échangées deviennent la propriété de la société Hasebikes.
- Cette garantie contractuelle s'applique à l'exclusion de toute autre prétention à l'égard de la société Hasebikes. En particulier, d'éventuels frais de démontage ou de montage (par ex. par le vélociste), ou d'éventuels frais d'expédition, ne sont pas remboursés par la société Hasebikes. Tout envoi qui nous est adressé doit être suffisamment affranchi, faute de quoi il ne peut être réceptionné.
- La charge sur le trike (pilote et chargement) ne doit pas excéder 140 kg.
- En cas d'utilisation en compétition ou de toute autre sollicitation excessive, les garanties contractuelle et légale sont caduques.
- Les dommages consécutifs aux accidents sont exclus de la garantie.
- Le montage sur le trike d'accessoires non conformes ou le montage d'accessoires qui ne serait pas exécuté dans les règles de l'art fait perdre tout droit à la garantie. C'est pourquoi il convient de faire procéder à l'échange d'éléments ou à leur montage exclusivement par un vélociste.
- Le limage, le perçage, le cintrage ou toute modification effectuée sur le cadre fait perdre tout droit à la garantie.
- Aucune prestation effectuée au titre de la garantie pendant la période de garantie ne prolonge cette période ni n'amorce une nouvelle période de garantie.
- Le traitement d'une intervention au titre de la garantie se fait exclusivement par le magasin vélociste par qui le vélo a été vendu ou par l'un de nos distributeurs partenaires.
- Les enfants ne doivent conduire le trike que sous la surveillance des parents.

Autres remarques

Si vous rencontrez des difficultés ou si vous avez des questions relatives à votre vélo thérapeutique, merci de contacter votre revendeur ou la société Hase Bikes afin que l'on puisse vous aider.
Tous les événements graves* dont la survenue est liée au produit doivent être signalés au fabricant et à l'autorité compétente de l'État membre dans lequel l'utilisateur et/ou le patient est établi.

* « Incident grave » : incident qui a eu, aurait pu avoir ou peut avoir, directement ou indirectement, l'une des conséquences suivantes : a) le décès d'un patient, d'un usager ou d'une autre personne ; b) la dégradation grave temporaire ou permanente de l'état de santé d'un patient, d'un usager ou d'une autre personne ; c) un risque grave pour la santé publique.

Instructions relatives à l'élimination

En fin de vie, le produit ne doit pas être jeté avec les ordures ménagères, mais éliminé dans les règles de l'art, en conformité avec la réglementation s'appliquant localement à l'élimination des déchets.

Garantie- en aansprakelijkheidsvoorwaarden

De voorwaarden zijn gebaseerd op de wettelijke garantie. Uw dealer is onder meer verplicht om te controleren of uw fiets geen gebreken vertoont die van invloed zijn op de waarde of de geschiktheid voor het beoogde gebruik. De precieze details variëren per land. In Duitsland eindigt deze aansprakelijkheid twee jaar na de datum van aankoop. De fiets moet door uw dealer worden gemonteerd en afgesteld om een veilig gebruik te waarborgen. De dealer dient ook een definitieve veiligheidscontrole uit te voeren en een testrit te maken.

- HASEBIKES is uitsluitend aansprakelijk voor gebreken die voortvloeien uit een gebrekkige productie en montage van het frame. In geval van onderdelen is de betreffende producent aansprakelijk.
- Deze aanvullende garantie geldt uitsluitend voor de originele eigenaar en in geval van gebruik overeenkomstig de handleiding.
- Binnen de garantietermijn van 3 jaar zal HASEBIKES een beschadigd frame gratis repareren of indien nodig vervangen. Defecte onderdelen die door HASE BIKES worden vervangen, worden het eigendom van HASE BIKES.
- Claims die buiten deze garantie vallen zijn uitgesloten. HASEBIKES vergoedt geen montage-, demontage- (bijv. door de dealer) of transportkosten. Onvoldoende gefrankeerde poststukken worden niet in ontvangst genomen.
- De maximaal toegestane belasting (gebruiker en bagage) van de trike is 140 kg en mag niet worden overschreden.
- Indien de trike wordt gebruikt voor wedstrijden of overmatig wordt belast, vervallen de wettelijke en aanvullende garantie.
- Schade veroorzaakt door ongelukken valt niet onder de garantie.
- De garantie vervalt indien de trike is voorzien van incompatibele accessoires of indien accessoires incorrect zijn gemonteerd. Daarom dienen onderdelen altijd te worden vervangen en gemonteerd door een erkende dealer.
- De garantie vervalt als er oneigenlijke wijzigingen of aanpassingen (bijv. schuren, boren, buigen, etc.) worden aangebracht aan het frame.
- Het is niet mogelijk om de garantietermijn te verlengen of een nieuwe garantietermijn aan te gaan.
- Garantieclaims kunnen uitsluitend worden afgehandeld door de erkende HASEBIKES-dealer van wie de trike is gekocht of door een van onze distributiepartners.
- De trike mag alleen door kinderen worden bereden onder ouderlijk toezicht.

Aanvullende instructies

Indien u problemen met of vragen over uw therapeutische fiets hebt, neemt dan contact op met uw vakhandelaar of Hase Bikes, zodat u kunt worden geholpen.
Alle in samenhang met het product opgetreden ernstige incidenten* dienen te worden aangemeld bij de fabrikant en de verantwoordelijke autoriteiten van het land waarin de gebruiker en/of de patiënt woont.

* 'Ernstig incident' is een incident dat direct of indirect een van de volgende gebeurtenissen had, had kunnen hebben, of zou kunnen hebben: a) de dood van een patiënt, gebruiker of een andere persoon, b) de tijdelijke of langdurige verslechtering van de gezondheidstoestand van een patiënt, gebruiker of andere personen, c) een ernstig gevaar voor de volksgezondheid.

Instructies voor verwijdering

Na afloop van de gebruiksduur mag het product niet met het huisvuil worden weggegooid, maar moet deskundig worden afgevoerd in overeenstemming met de plaatselijke regelgeving voor afvalverwerking.

Carnet d'entretien / Onderhoudsboekje

Faites effectuer régulièrement une inspection complète de votre vélo par votre vélociste. Pour éviter une attente ou une immobilisation inopportune, il peut être judicieux, en saison (de mars à septembre), de prendre rendez-vous par téléphone avec votre vélociste pour toute réparation ou révision.
Laat uw fiets regelmatig controleren door uw dealer. Tijdens het hoogseizoen (maart t/m september) kunt u het beste van tevoren een afspraak maken voor een reparatie of inspectie om onnodig lang wachten te voorkomen.

Numéro de cadre
Framenummer:

Coleur du cadre
Framekleur:

Particularités
Bijzonderheden:

1. Inspection / Inspectie

Après 300 km ou trois mois après date d'achat.
Na 300 km of drie maanden na aankoop.

N° de commande/
Ordernummer:

date/
Datum:

Pièces changées ou ajoutées/
Vervangen of toegevoegde onderdelen:

Tampon/signature du revendeur/
Stempel/ Handtekening dealer:

Checklist:

- Vérifier serrage pédales
- Contrôler le jeu de direction
- Vérifier fixation correcte du guidon
- Contrôler freins avant et arrière
- Contrôler roulements de roues avant et arrière
- Contrôler boîtier de pédalier
- Vérifier absence de jeu manivelles
- Contrôler siège
- Contrôler tension/usure chaîne
- Contrôler pneus und pression de gonflage
- Contrôler jantes/rayons
- Vérifier bon serrage de toutes les liaisons vissées
- Contrôler changement de vitesses
- Contrôler système d'éclairage
- Contrôler accessoires, par ex. la motorition
- Vérifier usure différentiel et coulisseaux
- Vérifier fonctionnement suspension

Checklist:

- Controleren of de pedalen goed vastzitten
- Balhoofd controleren
- Controleren of het stuur goed vastzit
- Remmen voor en achter controleren
- Wiellagers voor en achter controleren
- Bottom bracket controleren
- Controleren of de cranks goed vastzitten
- Controleer of het zadel stevig vast zit
- Spanning en slijtage van de ketting controleren
- Banden en bandenspanning controleren
- Velgen en spaken controleren
- Controleer of alle schroeven, bouten en moeren stevig vast zitten
- Het versnellingssysteem controleren
- Controleer verlichtingssysteem
- Accessoires (bijv. motor) controleren
- Check differentieel en gleufmoeren op slijtage
- Controleer de vering

2. Inspection / Inspectie

Après 2000 km ou un an après date d'achat.
Na 2000 km of een jaar na aankoop.

N° de commande/
Ordernummer:

date/
Datum:

Pièces changées ou ajoutées/
Replaced or added parts:

Tampon/signature du revendeur/
Stempel/ Handtekening dealer:

3. Inspection / Inspectie

Après 4000 km ou deux ans après date d'achat.
Na 4000 km of twee jaar na aankoop

N° de commande/
Ordernummer:

datum/
Datum:

Pièces changées ou ajoutées/
Vervangen of toegevoegde onderdelen:

Tampon/signature du revendeur/
Stempel/ Handtekening dealer:

4. Inspection / Inspectie

Après 6000 km ou trois ans après date d'achat.
Na 6000 km of drie jaar na aankoop.

N° de commande/
Ordernummer:

datum/
Datum:

Pièces changées ou ajoutées/
Vervangen of toegevoegde onderdelen:

Tampon/signature du revendeur/
Stempel/ Handtekening dealer:

5. Inspection / Inspectie

Après 8000 km ou quatre ans après date d'achat.
Na 8000 km of vier jaar na aankoop.

N° de commande/
Ordernummer:

datum/
Datum:

Pièces changées ou ajoutées/
Vervangen of toegevoegde onderdelen:

Tampon/signature du revendeur/
Stempel/ Handtekening dealer:

6. Inspection / Inspectie

Après 10.000 000 km ou cinq ans après date d'achat.
Na 10.000 km of vijf jaar na aankoop

N° de commande/
Ordernummer:

datum/
Datum:

Pièces changées ou ajoutées/
Vervangen of toegevoegde onderdelen:

Tampon/signature du revendeur/
Stempel/ Handtekening dealer:

Hase Bikes
Hiberniastraße 2
45731 Waltrop
Germany

Phone +49 (0) 23 09 / 93 77-0
Fax +49 (0) 23 09 / 93 77-201
info@hasebikes.com
www.hasebikes.com

Enregistrez votre vélo sur www.hasebikes.com pour une garantie prolongée
Registreer uw fiets op www.hasebikes.com voor een verlengde garantie