HASE BIKES

TRIX

Gebrauchsanweisung
User's Manual

REF 25473

DE EN

TRIX 05/24 DE-EN

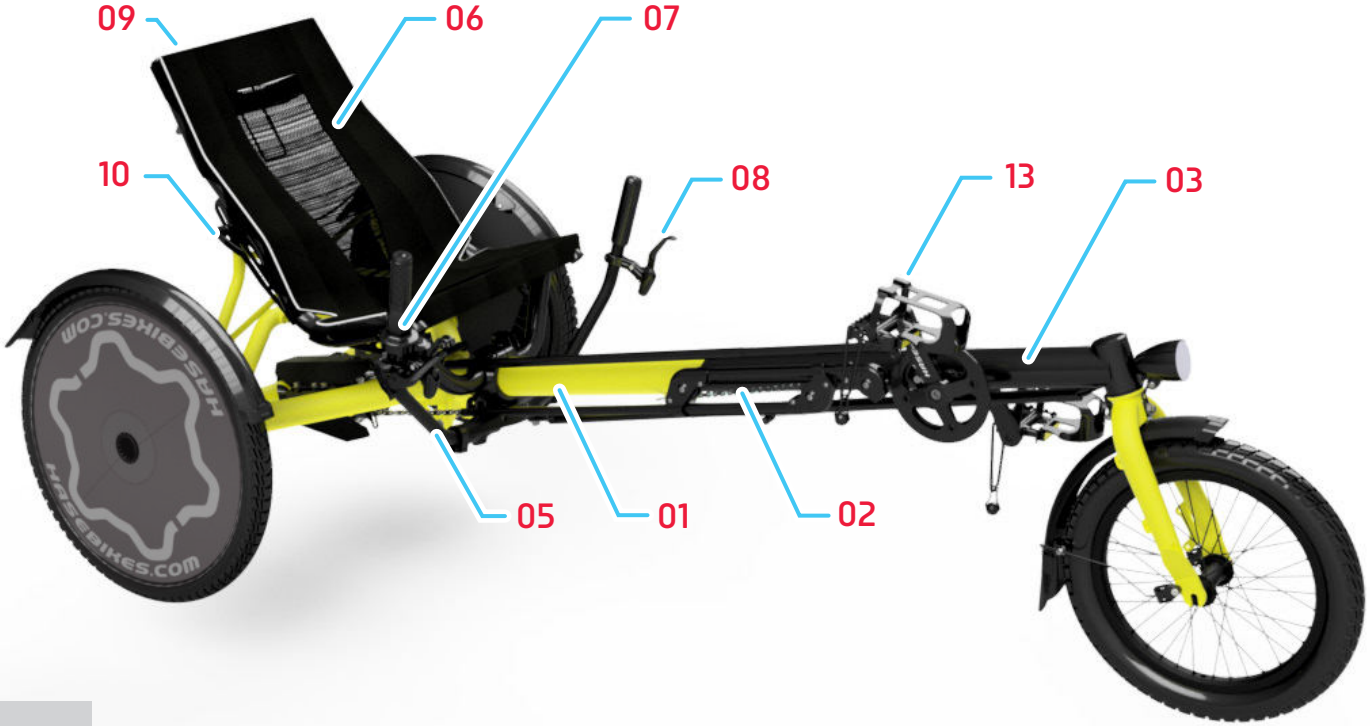

Komponenten:	Components:
1. Hauptrahmen	1. Main frame
2. Rahmenschnellverstellung	2. Quick-adjust assembly
3. Vorbau	3. Front boom
4. Nabenschaltung	4. Internal gear hub
5. Lenker	5. Handlebar
6. Sitz	6. Seat
7. Schaltgriff	7. Twist shifter
8. Bremsgriff	8. Brake lever
9. Reißverschlusstasche	9. Seat pouch
10. Sitzverstellung	10. Seat adjustment
11. Seriennummer / Fahrradcodierung	11. Serial number / Bike coding
12. Spureinstellung	12. Tracking adjustment
13. Pedale mit Haken und Riemen	13. Pedals with toe clips and straps

Inhalt

Vorbemerkungen ... 2
Optionen und Zubehör ... 3
Beschreibung ... 4
Was ist das Trix ... 3
Verwendungszweck ... 4
Indikation ... 4
Kontraindikation ... 4
Anpassbarkeit an Behinderungen ... 4
Wiedereinsatz ... 4
Schutz vor Umwelteinflüssen ... 4
Reinigung und Desinfektion ... 4
Berücksichtigte Normen und Richtlinien ... 4
Sicherheitshinweise ... 5
Gebrauchsanweisung beachten ... 5
Steps Motor Option ... 5
Bevor Sie losfahren ... 5
Verkehrszulassungsvorschriften beachten ... 5
Überlastung vermeiden ... 5
Kippen und überschlagen ... 6
Bremsen ... 6
Geeignete Kleidung und Helm ... 6
Verletzungsgefahr durch rotierende Teile ... 6
Quetschgefahr ... 6
Gefahr der Entflammbarkeit ... 6
Pedale ... 6
Verwendung von Sitzkissen ... 6
Sichtbar sein für andere ... 7
Fahren in der Dunkelheit ... 7
Technischer Zustand ... 7
Zugelassene Ersatzteile und Zubehör ... 7
Ziehen von Anhängern ... 7
Belastung des Trix ... 7
Seriennummer und Fahrradcodierung ... 7
Anpassen an Körpergröße ... 8
Prüfen der Sitzposition ... 8
Rahmenlänge einstellen ... 8
Spureinstellung beachten ... 10
Lenkung einstellen ... 10
Lenkerbreite- und neigung einstellen ... 11
Sitzneigung einstellen ... 11
Rund ums Fahren ... 12
Der richtige Luftdruck ... 12
Ein- und aussteigen ... 12
Schaltung ... 13
Schalten mit Drehgriff ... 13
Schalten mit Lenkerendschalter (Option) ... 13
Bremsen ... 13
Gepäck anbringen ... 14
Sitzlehnen- und Schutzblechstrebentaschen ... 14
Fahren mit Anhänger oder als Tandem ... 14
Trix gegen Wegrollen sichern ... 15
Trix senkrecht parken ... 15
Trix mit Differential ... 15
Federung einstellen ... 15
Trix transportieren ... 16
Verpackung in einem Karton ... 17
Transport auf einem Auto-Fahrradträger ... 17
Vorbau aus- und einbauen ... 17
Den Rahmen falten und entfalten ... 18
Vorbauausrichtung prüfen und einstellen 19
Wartung und Reparatur ... 20
Wartungsintervalle ... 20
Rundlauf der Laufräder kontrollieren ... 21
Bereifung kontrollieren ... 21
Reifen wechseln oder Reifenpanne reparieren ... 21
Schutzbleche einstellen ... 22
Scheibenbremsen kontrollieren ... 22
Nabenschaltung kontrollieren und nachstellen ... 22
Kette prüfen ... 23
Kette reinigen und schmieren ... 23
Kettenschutzrohr prüfen ... 24
Rahmenschnellverstellung prüfen ... 24
Trix reinigen und desinfizieren ... 24
Anhang für Händler ... 25
Technische Daten ... 25
Drehmomenttabelle ... 26
Lieferung annehmen ... 26
Auspacken und Lieferumfang prüfen ... 26
Trix montieren (USA-Versand) ... 26
Trix montieren (EU-Versand) ... 27
Spur einstellen ... 28
Laufräder demontieren ... 30
Laufräder montieren ... 30
Differential demontieren und Kettenblatt wechseln ... 31
Rahmenschnellverstellung anpassen ... 33
Lenklager wechseln ... 35
Ersatzteile ... 36
Trix, komplett ... 36
Rahmenschelle ... 37
Rahmenschnellverstellung ... 38
Montageteile für Shimano Nexus Nabenschaltung ... 39
16” Starrgabel mit Steuersatz ... 40
20” Starrgabel mit Steuersatz ... 41
Antriebseinheit ... 42
Antriebseinheit Mitlaufrad ... 43
Antriebseinheit Differential ... 44
Gewährleistung und Garantie-bedingungen ... 45
Inspektionspass ... 46

Contents

Introductory notes ... 2
Options and accessories ... 3
Description ... 4
What is the Trix ... 4
Intended use ... 4
Indications for use ... 4
Contraindications ... 4
Adaptability to individual needs ... 4
Multiple users ... 4
Protection against environmental influences ... 4
Cleaning and disinfection ... 4
Applicable standards and regulations ... 4
Safety information ... 5
Read User’s Manual ... 5
Before your first ride ... 5
Observing traffic regulations ... 5
Avoiding muscle strain ... 5
Tipping and overturning ... 6
Braking ... 6
Suitable clothing and helmet ... 6
Risk of injury from rotating parts ... 6
Crushing hazard ... 6
Risk of flammability ... 6
Pedals ... 6
Use of a seat pad ... 6
Being visible for others ... 6
Riding at night ... 7
Technical condition ... 7
Replacement parts and accessories ... 7
Pulling a bicycle trailer ... 7
Loading the Trix ... 7
Serial number and bike coding ... 7
Adjusting your Trix ... 8
Checking the frame length ... 8
Adjusting the frame length ... 8
Checking the tracking adjustment ... 10
Adjusting the steering ... 10
Adjusting the handlebar width / angle ... 11
Adjusting the seatback ... 11
Riding your Trix ... 12
Attaching the flag ... 12
Get in and out ... 12
Correct tire pressure ... 12
Shifting ... 13
Shifting gears with the twist shifter ... 13
Shifting gears with the bar end shifter (optional) ... 13
Braking ... 13
Transporting luggage ... 14
Seat pouch and fender-stay pouches ... 14
Pulling a trailer or a second Trix in tandem ... 14
Parking brake ... 15
Parking the Trix upright ... 15
Trix with differential ... 15
Adjusting the suspension ... 15
Transporting the Trix ... 16
Packaging the Trix ... 17
Transporting the Trix on a car rack ... 17
Removing and fitting the front boom ... 17
Folding and unfolding the frame ... 18
Checking and adjusting the alignment of the front boom ... 19
Maintenance and repair ... 20
Maintenance intervals ... 20
Checking wheels for lateral/radial true ... 21
Checking tires ... 21
Changing tires or repairing a flat ... 21
Adjusting the fenders ... 22
Checking the disc brakes ... 22
Checking and adjusting the internal gear ... 22
Checking the chain ... 23
Cleaning and oiling the chain ... 23
Checking the chain tube ... 24
Checking the frame quick-adjust assembly ... 24
Cleaning and disinfecting your Trix ... 24
Appendix for dealers ... 25
Technical data ... 25
Tightening torques ... 26
Accepting delivery ... 26
Unpacking and checking contents ... 26
Assembling the Trix (USA shipment) ... 26
Assembling the Trix (EU shipment) ... 27
Adjusting the tracking ... 28
Removing the wheels ... 30
Installing the wheels ... 30
Removing the differential and replacing the sproket ... 31
Adjusting the frame quick-adjust assembly ... 33
Replacing the handlebar bearing ... 35
Replacement parts ... 36
Trix, complete ... 36
Frame clamp ... 37
Frame quick-adjust assembly ... 38
Assembly parts for Shimano Nexus internal gear hub ... 39
16″ Fork with headset ... 40
20″ Fork with headset ... 41
Drive assembly ... 42
Drive assembly, non-driven wheel ... 43
Drive assembly, differential ... 44
Conditions of warranty and liability ... 45
Inspection pass ... 46

Vorbemerkungen

Das TRIX 2020 ist bereits in seiner Grundausstattung behindertengerecht ausgeführt durch:
- den anpassbaren Sitz in Höhe, Winkel und Abstand zum Lenker
- den vorgeformten Sitz zur sicheren Positionierung des Oberkörpers
- die Kinderpedalen mit Haken, Riemen und Fersengummi zur sicheren Positionierung der Füße auf den Pedalen.

Weitere Hinweise
Sollten Sie Probleme oder Fragen zu Ihrem Therapierad haben, kontaktieren Sie bitte Ihren Fachhändler oder HASE BIKES, damit Ihnen geholfen werden kann.

Alle im Zusammenhang mit dem Produkt aufgetretenen schwerwiegenden Vorfälle* sind dem Hersteller und der zuständigen Behörde des Mitgliedstaats, in dem der Anwender und/oder der Patient niedergelassen ist, zu melden.

* „schwerwiegendes Vorkommnis“ bezeichnet ein Vorkommnis, das direkt oder indirekt eine der nachstehenden Folgen hatte, hätte haben können oder haben könnte: a) den Tod eines Patienten, Anwenders oder einer anderen Person, b) die vorübergehende oder dauerhafte schwerwiegende Verschlechterung des Gesundheitszustands eines Patienten, Anwenders oder anderer Personen, c) eine schwerwiegende Gefahr für die öffentliche Gesundheit

Introductory notes

The TRIX 2020 is already handicapped accessible in its basic configuration due to:
- the adjustable seat in height, angle and distance to the handlebars
- the pre-shaped seat for safe positioning of the upper body
- the children‘s pedals with hooks, straps and heel rubber for safe positioning of the feet on the pedals.

Further information
If you have any problems or questions about your therapeutic bike or trike, please contact your authorized dealer or HASE BIKES for assistance.
Any serious incident* that occurs in connection with the product must be reported to the manufacturer and the responsible competent authorities of the member state in which the user and/or patient resides.

* A “serious incident” is any incident that had, could have had, or could have one of the following consequences, either directly or indirectly: a) the death of a patient, user, or other person, b) the serious temporary or permanent deterioration of the health condition of a patient, user, or other person, c) a serious risk to public health.

Trix Ausstattung:
Trix features and equipment:

Trix mit Rahmenschnellverstellung
Durch die Rahmenschnellverstellung ist eine Rahmenänderung möglich, ohne die Kettenlänge zu verändern.

Trix with quick-adjust frame
The length of the quick-adjust frame can be adjusted without changing the chain length.

Ausstattung:
Features and equipment:

Kinderbremshebel
Children's Brake levers

Pedale mit Haken und Riemen
Pedals with Toe Clips, Straps and Heel Strap

Speichenschutz
Spoke Cover

Optionen und Zubehör:
Options and accessories:

Shimano STEPS Motor
Shimano STEPS Motor

Gurtsystem (25533)
Harness System

LED-Blinkanlage (25926)
LED Turn Signal System

Einhandbedienung (25366)
Single-Hand Controls

Vario Komfort Sitzbezug (27505)
Vario Comfort Seat Cover

Spezialpedale mit Wadenhalter (25610)
Special Pedals with Calf Support

Kurbelarmverkürzer (26016)
Crank Shortener

Einseitige Beinablage (23989)
One-Sided Leg Support

Gepäcktrolley - Roller Rack (27456)
Roller Rack

Beschreibung

Was ist das Trix?

Das Trix ist ein dreiräderiges Liegefahrrad für Kinder und als medizinisches Gerät nach der Europäischen Verordnung (2017/745) MDR zugelassen. Der Antrieb erfolgt über Beinmuskelkraft auf die Pedale, die mit einer Sicherung gegen Abrutschen der Füße ausgestattet sind. Die Kraftübertragung auf ein oder optional auf beide Hinterräder erfolgt über eine gekapselte 8-Gang Nabenschaltung. Der gepolsterte Sitz besitzt durch seine Bauart und Materialwahl eine federnde Wirkung und bietet höchsten Komfort. Gebremst wird das Trix von zwei voneinander unabhängigen Scheibenbremsen.

Verwendungszweck

Das Dreirad ist zur Benutzung auf Straßen und befestigten Wegen bestimmt. Durch einen Umbau seitens eines Fachhändlers ist das Trix auch für Erwachsene nutzbar.

Die Benutzung von Trix im Gelände oder zur Wettbewerbszwecken ist nicht zulässig. Das Fahren im Straßenverkehr ist nur mit Ausstattung nach den jeweiligen Verkehrszulassungsvorschriften des Landes in dem es benutzt wird, erlaubt.

Indikation

Das Trix ist für Kinder mit neuromuskulären Erkrankungen wie Cerebralparese oder Muskeldystrophie, die Aufgrund von Behinderung keinerlei herkömmlichen Kinderfahrräder oder -Fahrzeuge, auch nicht mit Stützrädern, benutzen können. Weitere Indikationen sind: Koordinierungsschwierigkeiten, Balancestörungen, eingeschränkte Bewegungsabläufe z.B. bei Spastismus, Querschnittslähmung, Dysmelieschädigungen, Amputationen etc.

Kontraindikation

Das Trix ist für Personen mit Sehstörungen nicht geeignet.

Anpassbarkeit an Behinderungen

Das Trix kann mit Zubehörteilen an die jeweilige Behinderung angepasst werden. Zur Verfügung stehen u. a.: Einhandbedienung, Kurbelarmverkürzer, Spezialpedalen mit und ohne Wadenhalter, Pedalpendel, Becken und Hosenträgergurte, Gehhilfenhalter.

Wiedereinsatz

Bei bestimmungsgemässen Gebrauch ist das Trix nach Kontrolle durch den Fachhandel für den Wiedereinsatz geeignet.

Schutz vor Umwelteinflüssen

Das Trix ist auf Grund der verwendeten Materialien korrosionsgeschützt. Es werden pulverbeschichtete Aluminium Rahmenteile, Kunststoffe und Edelstahl verwendet.

Reinigung und Desinfektion

Die Handgriffe und der Sitz können mit haushaltsüblichen Reinigungs- und Desinfektionsmitteln gereinigt bzw. desinfiziert werden. Details finden Sie im Kapitel „Reinigung und Desinfektion“ auf Seite 24.

Berücksichtigte Normen und Richtlinien

Bei der Konstruktion und Herstellung wurden folgende Richtlinien und Normen berücksichtigt:

Europäischen Verordnung (2017/745) MDR über Medizinprodukte.

Description

What is the Trix?

The Trix is a recumbent children’s trike and an approved medical device as per the Medical Devices Regulation (EU) 2017/745. The trike is driven by leg power via the pedals, which are specially designed to prevent the feet from slipping out when riding. The transmission is a fully enclosed 8-speed hub gear system, which drives one or, optionally, both rear wheels. The padded seat has been specially designed and constructed with flexible materials to cushion the ride and offer maximum comfort. The Trix has a reliable brake system with two independently operated disc brakes.

Intended use

The Trix is intended for use on paved roads and paths. It can also be adapted for adult use. The required technical adjustments, however, must be performed by an authorized retailer.

The Trix is not approved for off-road use or racing. It should not be ridden in traffic until it has been equipped with the accessories required by the applicable traffic regulations of the country in which it is being used.

Indications for use

The Trix is designed for children with neuromuscular disorders, such as cerebral palsy or muscular dystrophy, who – owing to special physical conditions – are unable to ride standard children’s bicycles or vehicles, even with training wheels. Other indications include coordination disorders, balance disorders, restricted movement associated with spasticity, paraplegia, dysmelia, amputations, etc.

Contraindications

The Trix is not suitable for people with visual impairment.

Adaptability to individual needs

The Trix can be equipped to accommodate riders with various physical impairments. The following are just a few examples of available accessories: single-hand controls, crank shorteners, special pedals with or without calf support, pedal pendulums, lap and shoulder belts, and holders for walking sticks.

Multiple users

Trix trikes that have been used in accordance with their intended use can be reused by a new rider after the trike has undergone an inspection by an authorized retailer.

Protection against environmental influences

The Trix is constructed using special materials that protect it against corrosion: powder-coated aluminum frame parts, plastics, and stainless steel.

Cleaning and disinfection

The handlebar grips and seat can be cleaned and disinfected using household cleaning agents and disinfectants. For more information, see the section “Cleaning and disinfecting your Trix” on page 24.

Applicable standards and regulations

The Trix has been designed and manufactured in compliance with the following regulations and standards: Medical Devices Regulation (EU) 2017/745.

Sicherheitshinweise

Gebrauchsanweisung beachten

Lesen Sie diese Gebrauchsanweisung sorgfältig und machen Sie sich mit dem Fahrzeug praktisch vertraut. Beziehen Sie das Kind, das dieses Fahrzeug fahren soll, mit ein und geben Sie die gelesenen Informationen weiter. Achten Sie darauf, dass es alle für die Sicherheit wichtigen Funktionen verstanden hat.

Nutzungsdauer

Bei sachgerechter Nutzung, unter Berücksichtigung der Gerbrauchsanweisung und in Abhängigkeit der Häufigkeit des Gebrauchs beträgt die erwartungsgemäße Nutzungsdauer bis zu acht Jahre.

STEPS Motor Option

Der Rahmen des Trix wurde in Kombination mit dem optional verfügbaren Shimano STEPS Pedelec-System geprüft und erfüllt die Anforderungen an EPACs nach EN 15194. Haben Sie ein Hase Bike mit Shimano STEPS Pedelec-System erworben, liegen dem Lieferumfang Gebrauchsanweisungen des Herstellers Shimano bei, welche sämtliche notwendigen Informationen zur sicheren Verwendung des Shimano STEPS Pedelec-Systems enthalten. Bitte vergewissern Sie sich beim Erhalt Ihres Hase Bikes über den Erhalt der aktuellen und vollständigen Gebrauchsanweisungen von Shimano oder ggf. anderer Hersteller.
Aufgrund der Bauweise des Liegedreirades ist der Schub der Schiebehilfe ungewohnt und schwer zu kontrollieren. Es besteht die Gefahr von Verletzungen und von Gefährdungen und Unfällen im Straßenverkehr. Daher ist die Verwendung der Schiebehilfe nicht gestattet.

Bevor Sie losfahren...

Ihr Fachhändler hat das Trix montiert und auf die Körpergröße des zu fahrenden Kindes eingestellt. Wie das Trix für einen anderen Fahrer eingestellt werden soll, lesen Sie im Kapitel: „Anpassen an Körpergröße“, Seite 8. Aufgrund der Bauweise gibt es deutliche Unterschiede zur Fahrweise gegenüber einem gewöhnlichen Fahrrad. Üben Sie gemeinsam das Trix fahren auf einem unbefahrenem Gelände, so lange bis das Kind das Fahrzeug vollständig beherrscht.
Die Wartungsmaßnahmen vor jeder Fahrt sind vom Anwender (nicht körperlich und geistig beeinträchtigte Personen ohne Sehbeeinträchtigung) durchzuführen.

Verkehrszulassungsvorschriften beachten

Das Trix wird mit Beleuchtungsanlage und Ausstattung nach der deutschen Straßenverkehrs-Zulassungs-Ordnung (StVZO) ausgeliefert. Lassen Sie Änderungen nur von einer Fachwerkstatt vornehmen. Die Verkehrszulassungsvorschriften sind in verschiedenen Staaten unterschiedlich. Informieren Sie sich vor der Benutzung über die geltenden Vorschriften.
Kinder unter acht Jahren dürfen in Deutschland das Trix nur unter Aufsicht Erwachsener auf Bürgersteigen benutzen, auch wenn ein Radweg vorhanden ist. Zwischen dem achten und zehnten Lebensjahr können Kinder sowohl Bürgersteige wie auch Radwege benutzen. Ab dem zehnten Lebensjahr dürfen Kinder keine Bürgersteige mehr benutzen aber unter Aufsicht im Straßenverkehr fahren. Beachten Sie die Vorschriften in anderen Staaten. Beachten Sie Ihre Aufsichtspflicht gegenüber Kindern.

Safety information

Read User’s Manual

Read this User’s Manual carefully and take the time to familiarize yourself with the construction and function of the Trix in practice. Share this information with the child who will be riding the Trix. Be sure that the child has understood all safety-related functions.

Service life

With proper use, taking into account the instructions for use and depending on the frequency of use, the expected useful life is up to eight years.

STEPS motor option

The frame of the Trix has been tested in combination with the optionally available Shimano STEPS pedal-assist system and satisfies the requirements of the safety standard EN 15194 for EPACs. All HASE BIKES vehicles purchased with a Shimano STEPS pedal-assist system come with user manuals from the manufacturer Shimano, which include all the information you need for the safe use of the Shimano STEPS pedal-assist system. Upon receipt of your HASE BIKES vehicle, please ensure that you have received the latest and complete user manuals from Shimano or other manufacturers, if applicable.

Due to the design of the recumbent trike, the walk assist function feels unusual and is difficult to control. There is a risk of injury and of accidents in road traffic. Therefore, the use of the walk assist function is not permitted.

Before your first ride...

Your authorized retailer has assembled your new Trix and adjusted it to the specified rider’s size requirements. Please refer to the section “Adjusting your Trix” on page 8 if you need to make adjustments for another rider. Before the rider sets out on their first trip, they should take some time to familiarize themself with the Trix. Due to its unique construction, there are significant differences in handling in comparison with a standard bicycle. Accompany the child on a test ride in an open area away from traffic, and allow the child to practice riding until they have mastered all important riding skills.

The maintenance measures required before each ride must be performed by the user (individuals with no physical, mental, or visual impairments).

Observing traffic regulations

The Trix comes with a lighting system and all equipment required by the German road traffic regulations (StVZO). Any changes, adjustments, or repairs must be made by a qualified bike mechanic. Traffic regulations are different in every country. It is important to ensure that the Trix is properly equipped for traffic in the respective country prior to use.
In Germany, children under the age of 8 must ride on sidewalks accompanied by an adult, even if the respective road has a bicycle lane. Children who are at least 10 years of age can ride in traffic accompanied by an adult. Between the ages of eight and ten, children can ride on sidewalks or in bicycle lanes. Be sure to follow the applicable regulations in the country of use, and observe the respective rules for adult supervision.

Überlastung vermeiden
Aufgrund der liegenden Position, werden zum Teil andere Muskelgruppen als bei einem herkömmlichen Fahrrad beansprucht. Beginnen Sie mit kleineren einfachen Touren, um einen Muskelkater zu vermeiden.

Kippen und überschlagen
Liegeräder haben einen tiefen Schwerpunkt. Dadurch lassen sich hohe Kurvengeschwindigkeiten erreichen. Auf Grund der Fliehkräfte kann das Trix jedoch in zu schnell gefahrenen Kurven aus der Spur hinausgetragen werden oder gar umkippen und Verletzungen des Fahrers oder anderer verursachen. Vermeiden Sie hektische Lenkbewegungen oder Bremsen in Kurven. Dadurch erhöht sich die Kippneigung. Seien Sie vorsichtig, wenn Sie auf Steigungen anhalten. Das Trix könnte rückwärts rollen und sich beim plötzlichen Bremsen rückwärts überschlagen. Tragen Sie zur Sicherheit einen Fahrradhelm.

Bremsen
Die Scheibenbremsen des Trix sind sehr leistungsfähig und gut dosierbar. Trotzdem kann es zur Blockierung der Räder kommen. Machen Sie sich vor der ersten Fahrt im Straßenverkehr mit der Bremskraft durch Bremsproben auf einem unbefahrenem Gelände vertraut.

Geeignete Kleidung und Helm
Tragen Sie eng anliegende Kleidung, damit sie sich nicht in den Laufrädern oder Antrieb verfangen kann. Achten Sie auf herunterhängende Bänder von Jacken oder Schal. Tragen Sie einen Fahrradhelm, um Kopfverletzungen bei eventuellen Stürzen zu vermeiden.

Verletzungsgefahr durch rotierende Teile
Es besteht die Möglichkeit, dass bei der Verwendung der Dreiräder im Trailerbetrieb Hände/Finger der fahrenden Person von den Scheibenbremsen und/oder Rädern eingefangen werden können, sollten diese seitlich neben dem Sitz herunterhängen. Es ist darauf zu achten, dass sich die Hände/Finger zu jeder Zeit am Lenkgriff oder oberhalb des Sitzes befinden, um ein Einklemmen/Einfangen zu verhindern!

Quetschgefahr
Aufgrund der vielfälltigen Einstellmöglichkeiten des Trix lassen sich Klemmstellen nicht gänzlich vermeiden. Achten Sie bei der Benutzung und bei allen Einstellungen darauf, dass Sie ihre Hände und Füße nicht einklemmen. Machen Sie den Benutzer von Trix auf diese Gefahr aufmerksam.

Gefahr der Entflammbarkeit
Das Polstermaterial des Sitzbezuges ist nicht schwer entflammbar nach EN 1021-2. Der Sitz ist daher von offenen Flammen, Hitzequellen etc. fernzuhalten.

Pedale
Durch die liegende Position können die Füße besonders leicht von den Pedalen rutschen. Deshalb benutzen Sie die montierten Pedale mit Haken und sichern Sie die Füße mit den Riemen gegen Herausrutschen aus den Haken.

Verwendung von Sitzkissen
Beachten Sie, dass die Verwendung von Sitzkissen zur Erhöhung der Sitzposition, den Schwerpunkt und damit auch das Fahrverhalten des Trix verändern kann. Der Benutzer sollte sich daher vor Einsatz im Straßenverkehr mit dem Fahrverhalten des Trix auf einem unbefahrenen Gelände vertraut machen.

Avoiding muscle strain
In a recumbent position, the rider uses different muscle groups than with a standard bicycle. Riders with little or no experience on recumbent bikes/trikes should begin with short, easy trips in order to avoid excessive muscle strain.

Tipping and overturning
Recumbent tricycles have a low center of gravity. This allows for cornering at higher speeds. The centrifugal force felt when turning at high speeds, however, can cause the trike to skid or even tip over, which could cause injury to the rider or others. Avoid making hectic steering movements or braking in curves. This increases the trike's tendency to tip.
Be careful when stopping on inclines. The Trix could roll backwards and, if brakes are applied abruptly, even overturn. Always wear a helmet for your own safety.

Braking
The disc brakes of the Trix are very powerful and have good modulation. However, it is still possible for the wheels to become locked. Before the rider's first trip in public traffic, be sure that they take the time to familiarize themself with the braking strength by trying a few braking trials in an open area away from road vehicles.

Suitable clothing and helmet
Do not wear loose clothing that could get caught in the wheels or gears. Beware of scarves and clothing strings/cords that hang down. Always wear a helmet in order to avoid head injury in the case of an accident.

Risk of injury from rotating parts
If a rider seated in a trike that is being pulled as a trailer allows their hands or fingers to hang down beside or below the seat, there is a risk that they could get caught in the disc brakes and/or wheels. To prevent the associated injuries, it is essential to ensure that riders keep their hands/fingers on the handlebar grips or above the seat at all times!

Crushing hazard
The Trix has been designed with numerous adjustment sites to make it adaptable to many different riders. Therefore, it was not possible to completely avoid joints that pose a crushing hazard. To prevent injury, be careful not to get your hands or feet caught or pinched in the trike's parts when riding or adjusting the Trix. Be sure to discuss these dangers with the Trix rider.

Risk of flammability
The upholstery material of the seat cover is not resistant to ignition sources as specified in EN 1021-2. Therefore, be sure to keep the seat away from open flames, heat sources, etc.

Pedals
In a recumbent position, it is especially easy for the rider's feet to slip from the pedals. Therefore, be sure to use the mounted pedals with toe clips and to secure the feet using the attached straps to prevent them from slipping out of the toe clips.

Use of seat pads
Please keep in mind that using a seat pad to raise the sitting position can change the center of gravity and thus also the handling of the Trix. Therefore, before riding in traffic, the rider should take time to familiarize themself with the handling of the Trix with the seat pad in an open area away from traffic.

Sichtbar sein für andere
Das Trix ist niedriger als ein gewöhnliches Fahrrad. Deshalb wird es möglicherweise von anderen Verkehrsteilnehmern schlechter gesehen. Anbringen einer Fahne (optionales Zubehör) erhöht die Sichtbarkeit und man wird somit von anderen Verkehrsteilnehmer besser wahrgenommen.

Fahren in der Dunkelheit
Fahren Sie bei Dunkelheit und in der Dämmerung immer mit Licht. Überprüfen Sie vor jeder Fahrt den Ladezustand der Batterien und die korrekte Funktion der Beleuchtungsanlage.

Bedienung der Lichtanlage
Das Trix wird werkseitig mit einer batteriebetriebenen Lichtanlage ausgeliefert. Der Scheinwerfer verfügt über einen integrierten Lithium-Akku. Zum Aufladen wird die Lichteinheit abgenommen und per Micro-USB Buchse aufgeladen. Das Rücklicht wird mit zwei Mignozellen betrieben. Die Beleuchtungsanlage ist nach der StVZO (Straßenverkehrszulassungsordnung) zugelassen. Beachten Sie unbedingt die geltenden Gesetze des Landes, in dem Sie das Fahrzeug benutzen.
Drücken Sie am Scheinwerfer den Ein/Aus Taster für etwa eine Sekunde um das Frontlicht anzuschalten. Das Rücklicht wird mittels Kipp-Schalter bedient.

Technischer Zustand
Fahren Sie stets nur mit einem technisch einwandfreien Trix. Führen Sie vor jeder Fahrt eine Sichtprüfung auf eventuelle Schäden durch. Lassen Sie das Trix regelmäßig von ihrer Fachwerkstatt warten. Wartungsintervalle entnehmen Sie dem Kapitel „Wartungsintervalle“ Seite 20.

Zugelassene Ersatzteile und Zubehör
Das Trix darf nur mit von uns empfohlenen und zugelassenen Ersatzteilen und Zubehör ausgestattet werden. Bei Verwendung anderer Teile, erlischt die Garantie. Für daraus folgende Schäden übernehmen wir keine Haftung. Wenden Sie sich im Zweifelsfall an ihre Fachwerkstatt.

Ziehen von Anhängern
Es ist möglich Zubehör zum Ziehen von Anhängern an das Trix anzubringen. Beachten Sie, dass nach der deutschen StVZO nur Personen ab 16 Jahren einen Anhänger ziehen dürfen.

Belastung des Trix
Beachten Sie, dass das zulässige Gesamtgewicht von Fahrer und Gepäck 140 kg nicht überschreiten darf. Transportieren Sie Gepäck nur an den dafür vorgesehenen Stellen und dem Lowrider (Zubehör). Achten Sie auf eine gleichmäßige Lastenverteilung.

Seriennummer und Fahrradcodierung
Die Seriennummer finden Sie am rechten Blech des Faltgelenks vom Hinterbau. Nur hier darf eine Fahrradcodierung vorgenommen werden. Diese hilft nach Diebstahl oder Verlust den Besitzer zu ermitteln.

Being visible for others
The Trix is lower than an upright bicycle. This may make it more difficult for other road vehicles to see you. Attaching a flag (optional accessory) increases visibility and makes it easier for other road users to see you.

Riding at night
Always use lights when riding at night or in conditions of low visibility, such as dusk and dawn. Check the charging status of the batteries and the proper function of the lighting system before each ride.

Using the lighting system
The Trix comes equipped with a battery-powered lighting system. The headlight has an integrated rechargeable lithium battery. The battery can be recharged via micro USB (with the lighting unit removed). The taillight is powered by two AA batteries. The lighting system has been approved in accordance with the StVZO (German road traffic regulations). Be sure to observe the applicable laws in the country of use.
Switch on the headlight by holding down the ON/OFF button for approx. one second. The taillight is operated using a toggle switch.

Technical condition
The Trix should only be ridden in perfect technical condition. Check for damage before each ride. Take the Trix to your bike shop for regular maintenance. The recommended maintenance intervals can be found in the section “Maintenance intervals” on page 20.

Replacement parts and accessories
Use only the replacement parts and accessories recommended by HASE BIKES for the Trix. If other parts are used, the warranty will lose its validity. HASE BIKES is not liable for any resulting damage. Consult your bike shop for more information.

Pulling a bicycle trailer
Accessories are available for attaching bike trailers to the Trix. If you live in Germany, however, keep in mind that, according to German road traffic regulations (StVZO), only riders who are at least 16 years of age are allowed to pull a bike trailer.

Loading the Trix
Be sure not to exceed the maximum permissible combined weight for rider and luggage: 140 kg (308 pounds). All luggage should be secured using the mount behind the seat or a lowrider rack (accessory). Always ensure that the load is distributed evenly.

Serial number and security marking
The serial number can be found on the right plate of the folding joint of the rear frame. This is the only place where security markings can be engraved. Security marking helps authorities locate the bicycle owner in the case of theft or loss.

Anpassen an Körpergröße

Die richtige Einstellung des Trix ist wichtig für das Wohlbefinden und die Leistungsfähigkeit beim Fahren. Das Trix lässt sich individuell auf die Körpergröße der fahrenden Person von ca. 1,25 bis 1,65 m Größe einstellen (Nach Änderung der Kurbeln bis 2 m). Bei Modellen mit Rahmenschnellverstellung ist die Rahmenlängenänderung im Verstellbereich von 25 cm möglich. Darüber hinaus ist eine Anpassung der Rahmenschnellverstellung und der Kette notwendig.

Prüfen der Sitzposition

Setzen Sie das Kind auf den Sitz des Trix und setzen Sie seine Füße auf die Pedale mit den Ballen über die Mitte der Achsen. Wenn sich die Kurbeln in einer Linie mit dem Vorbau befinden, sollte dieses Bein fast ganz ausgestreckt sein (Bild oben). Lässt sich das Bein nicht ausstrecken oder der Fuß erreicht nur sehr schwer die Pedale, dann müssen Sie die Länge neu einstellen.

Rahmenlänge einstellen

1. Lösen Sie die beiden Innensechskantschrauben zwischen Vorbau und Hauptrahmen (01) mit einem 6 mm Innensechskantschlüssel. Stellen Sie sich auf die rechte Seite des Trix (in Fahrtrichtung gesehen).
2. Halten Sie mit einer Hand das Vorderrad und mit der anderen den Lenker fest.
3. Bewegen Sie das Rad und den Lenker zu einander, um die Länge zu verkürzen oder gegen einander, um die Länge zu vergrößern.

Hinweis:
Wenn Sie die Länge um mehr als ca. 15 cm verstellen wollen, müssen Sie eventuell als Zwischenschritt die Länge der Lenkübertragungsstange anpassen (siehe Lenkung einstellen, Seite 10) und dann mit der Rahmenlängenänderung fortfahren.

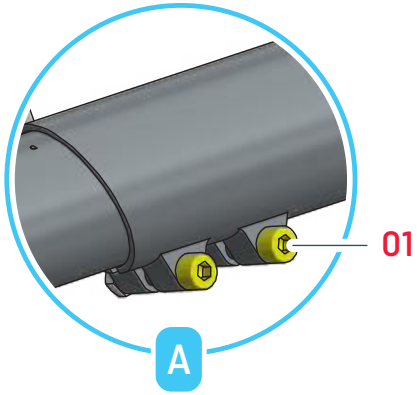

Adjusting your Trix

The proper adjustment of the Trix is important for riding comfort and performance. The Trix can be adjusted to the dimensions of riders from approx. 1.25 to 1.65 m (4’ to 5’5”) in height, or up to 2 m (6’7”) by replacing the crank arms. Models with a quick-adjust frame can be adjusted to any length within the maximum range of 25 cm (approx. 10 inches). Larger adjustments require a modification of the quick-adjust assembly and chain length.

Checking the seat position

Have the child sit in the seat of the Trix and place their feet on the pedals with the balls of their feet on the pedal axles. When the crank arms are lined up with the front boom, one leg should be almost straight (see top photo) and in a comfortable position. If the leg cannot be straightened or the foot cannot fully reach the pedal, then the length must be readjusted.

Adjusting the frame length

1. Loosen the two Allen bolts between the front boom and the main frame (01) using a 6mm Allen key. Position yourself on the right side of the Trix (when facing in the direction of travel).
2. Grasp the front wheel in one hand and the handlebar in the other.
3. Pull the wheel and the handlebar toward one another in order to decrease the length or push them away from one another to increase the length.

Note:
If you want to adjust the length by more than approx. 15 to 20 cm (6 to 8 in), you may have to adjust the length of the steering rod as an intermediate step (see Adjusting the steering, page 10) and then continue with the frame length adjustment.

Achtung!
Der Vorbau darf nur bis zur STOP-Markierung auf der Oberseite des Vorbaus herausgezogen werden. Diese Markierung darf nicht sichtbar sein. Wenn diese sichtbar wird, ist der Vorbau zu weit herausgezogen. Es drohen Unfallgefahr und Rahmenschaden.

4. Prüfen Sie die Sitzposition. Sind noch Änderungen notwendig, dann wiederholen Sie die Schritte 2 bis 3.
5. Die vordere Tretlagerachse im Vorbau muss sich in waagerechter Position befinden. (S. Seite 19, Vorbauausrichtung prüfen und einstellen)
6. Ziehen Sie die beiden Innensechskantschrauben (01) zwischen Vorbau und Hauptrahmen mit einem 6 mm Innensechskantschlüssel mit 14 Nm fest.

Achtung!
Diese Schrauben müssen unbedingt mit 14 Nm fest angezogen werden. Bei Fahrten mit losen Schrauben droht Unfallgefahr und Beschädigung des Rahmens.

7. Stellen Sie die Lenkung ein. Siehe Lenkung einstellen auf Seite 10.

Hinweis:
Es lassen sich bei großen Fahrern auch längere Kurbeln anbringen (Zubehör). Damit können Sie das Trix ganz einfach von einem Kinderrad zum Erwachsenenrad umfunktionieren, das bis ins Erwachsenalter mitwächst. Eventuell ist eine Verlängerung der Kette notwendig.

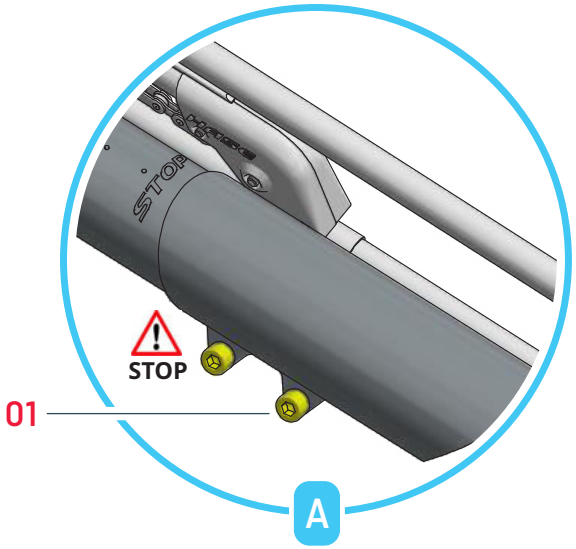

Caution!
The front boom cannot be extended past the minimum insertion mark ("STOP"), which is located on the top of the boom. This mark should not be visible. If the "STOP" mark is visible, the front boom has been extended past its minimum insertion length.
Riding with an over-extended boom could cause accidents or damage to the frame.

4. Check the frame length adjustment for the rider (as described above). If further adjustment is required, repeat steps 2 to 4.
5. The bottom bracket axle in the front boom must be horizontal. See page 19, Checking and adjusting the front boom.
6. Tighten the two Allen bolts (01) between the front boom and the main frame using a 6mm Allen key and a torque of 14 Nm (10.3 ft-lbs).

Caution!
It is absolutely necessary to tighten these bolts with a torque of 14 Nm (10.3 ft-lbs). Riding with loose bolts poses a high risk of accident and damage to the frame.

7. Adjust the steering. See page 10, adjusting and steering.

Note:
Longer crank arms are also available (accessories) for taller riders. These allow the Trix to grow with the child into adulthood. When converting the Trix for adult use, the chain may also have to be lengthened.

Spureinstellung beachten

Die Laufräder sind wegen der höheren Kurvenstabilität geneigt (Sturz). Da der Rahmen nicht parallel zur Fahrbahn liegt, ändert sich die Spur bei größeren Änderungen der Länge des Rahmens. Die Laufräder stehen dann nicht mehr parallel zur Fahrspur, so dass beim Fahren größere Reibung zwischen den Laufrädern und der Fahrbahn entsteht, der Fahrwiderstand und der Reifenabrieb steigen. Trix mit Rahmenschnellverstellung sind serienmäßig auf eine Körpergröße von 165 cm eingestellt. Die Spur muss nur dann nachgestellt werden, wenn Sie die Rahmenlänge um mehr als 20 cm kürzen oder verlängern, eine Federgabel einbauen oder ein Vorderrad mit einer anderen Größe verwenden. Lassen Sie die Spur von einer Fachwerkstatt einstellen.

Lenkung einstellen

Die Bewegungen des Lenkers werden über eine Lenkübertragungsstange auf das Vorderrad übertragen. Die Lenkübertragungsstange besteht aus zwei ineinander gesteckten, verschiebbaren Rohren, die mit einem Klemmauge fixiert sind. Nach Änderungen der Länge des Trix muss der Lenker neu ausgerichtet werden.

1. Lösen Sie die Innensechskantschraube (01) an der Lenkübertragungsstange (linke Seite des Trix) mit einem Innensechskantschlüssel 5 mm. Stellen Sie das Vorderrad auf „Geradeaus“ und halten Sie es in dieser Position.
2. Richten Sie den Lenker in einem rechten Winkel zum Hauptrahmen aus.
3. Ziehen Sie die Innensechskantschraube (01) an der Lenkübertragungsstange mit einem Innensechskantschlüssel 5 mm fest.
4. Prüfen Sie die Bewegungsfreiheit der Lenkung, indem Sie den Lenker nach links und rechts bis zum Anschlag bewegen.

Achtung!
Einschränkungen der Bewegungsfreiheit können zu Unfällen mit Verletzungen führen.

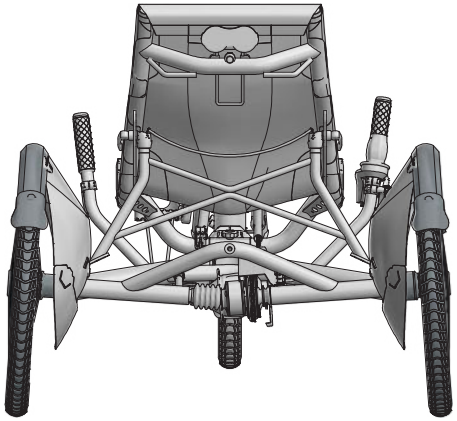

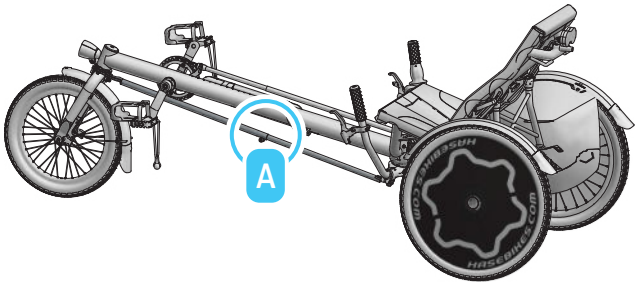

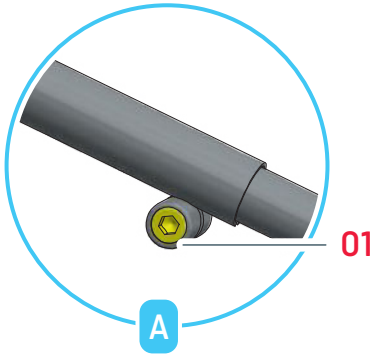

Checking the tracking adjustment

The rear wheels have a slight camber (i.e. tilt inward) for increased cornering stability. Because the frame does not lie parallel to the road surface, changes in tracking can result from adjustments in the length of the frame. The wheels may no longer be parallel to the direction of travel so that major friction is produced between the wheels and the road when riding. This increases road resistance and tire wear.
Trix models with quick-adjust frames are pre-set to a length that accommodates riders of 165 cm (5’9”) in height. The tracking only has to be adjusted if the frame length is shortened or extended by more than 20 cm (8 in), if a suspension fork is installed, or if the front wheel is replaced by a larger or smaller wheel. Tracking adjustments should only be made by a qualified bicycle mechanic.

Adjusting the steering

The movements of the handlebars are conveyed to the front wheel by means of a steering rod. The steering rod consists of two tubes, the smaller of which fits inside of the larger and can be moved to adjust the length. Their position is fixed by means of a clamping bolt. The steering rod must be readjusted if the length of the Trix has been changed.

1. Loosen the Allen bolt (01) on the steering rod (left side of the Trix) with a 5mm Allen key. Position the front wheel so that it is pointing forward and hold it in this position.
2. Position the handlebar so that it is perpendicular to the main frame.
3. Tighten the Allen bolt (01) on the steering rod with a 5mm Allen key.
4. Check that the handlebar has full freedom of movement by moving it as far as it will go to the left and right.

Caution!
Any restrictions in handlebar movement could lead to accidents with possible injuries.

Lenkerbreite- und neigung einstellen

Sie können die Lenkerbreite und -neigung an Ihre Schulterbreite und Armlänge anpassen.

1. Lösen Sie die Schrauben (01) an jeder Seite des Lenkers mit einem Innensechskantschlüssel 5 mm.
2. Ziehen Sie die Lenkerenden heraus, um den Lenker zu verbreitern oder schieben Sie die Lenkerenden hinein, um ihn zu verengen.

Achtung!
Die Lenkerenden dürfen nur bis zur letzten Markierung herausgezogen werden. Unfallgefahr! Bei Belastung könnte das Mittelteil brechen.

Die Lenkerenden dürfen nur soweit herausgezogen werden, dass sie nicht in Kollision mit den Laufrädern bzw. mit den Schutzblechen kommen. Unfallgefahr! Bei maximalem Lenkereinschlag könnte die Lenkung blockieren.

Sitzneigung einstellen

1. Lösen Sie die Arretierung des Sitzes indem Sie das Kabel (hier gelb markiert) nach unten drücken.
2. Lösen Sie die beiden Schnellspanner (02) der Sitzstreben
3. Verschieben Sie die Schnellspanner in die gewünschte Position
4. Ziehen Sie die beiden Schnellspanner (02) wieder fest.
5. Lassen Sie den Sitz wieder in die Sitzlehnenverstrebung einrasten.

Hinweis:
Sie können auch das obere Langloch für die Schnellspanner verwenden, um die Sitzneigung weiter zu vergrößern..

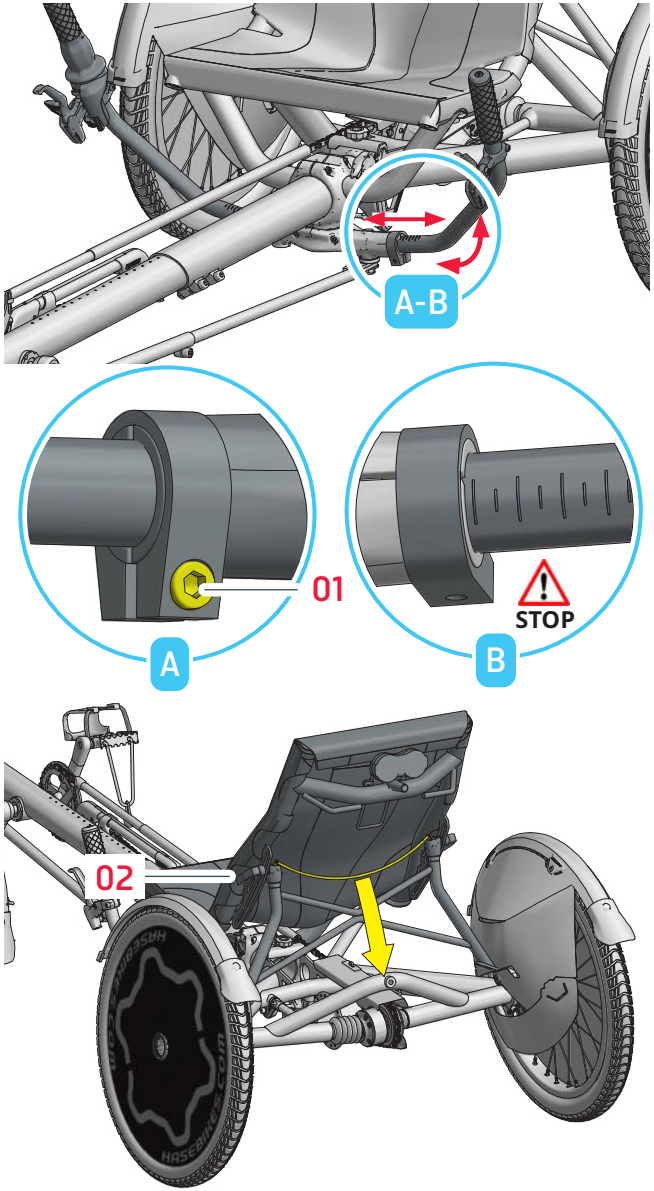

Adjusting the handlebar width/angle

You can adjust the width and angle of the handlebar to fit the rider's shoulder width and arm length.

1. Loosen the bolts (01) on each side of the handlebar using a 5mm Allen key.
2. Pull out the handlebar grips in order to increase the width, or push the grips further in to decrease the width.

Caution!
The lower ends of the grips should not be visible through the slots in the center section of the handlebar. This means they have been pulled out past their minimum insertion length. Major risk of accident! If too much pressure is placed on the grips, the center section could break.
Make sure that the handlebar grips are not pulled out so far that they bump against the wheels or fenders. Major risk of accident! The steering could lock in the handlebar's maximum left or right position.

Adjusting the seatback

1. Release the locking mechanism of the seat by pressing down on the cable (shown yellow in diagram).
2. Loosen the two quick releases (02) of the seat stays.
3. Slide the quick releases into the desired position.
4. Retighten the two quick releases (02).
5. Press gently on the seat to lock it back into place on the seat stay.

Note:
You can also use the upper slots for the quick releases in order to recline the seatback even further.

Rund ums Fahren

Der richtige Luftdruck und einwandfreier Zustand

Fahren Sie nur mit dem richtigen Luftdruck. Der Luftdruckbereich ist auf der Reifenflanke angegeben. Die beiden hinteren Räder sind mit Speichenschutz abgedeckt. Öffnen Sie den Reißverschluß, um an das Ventil zu gelangen. Benutzen Sie das Trix nur in einem einwandfreien technischen Zustand.

Achtung!
Der Reifendruck wirkt sich auf das Fahrverhalten und die Fahrsicherheit des Trix aus. Fahren Sie daher immer mit dem an der Reifenflanke angegebenem Luftdruck.

Ein- und aussteigen

Die Feststellbremse verhindert das Wegrollen des Trix beim Ein- und Ein- und Ausstiegen.

Hinweis:
Für Hinweise zur Bedieung der Feststellbremse s. S. 15

1. Betätigen Sie den Hebel der Feststellbremse (01)
2. Die Bremse ist nun blockiert.
3. Setzen Sie sich auf den Sitz.
4. Setzen Sie einen Fuß in den Pedalhaken (02) und legen Sie den Gummiriemen (03) um die Ferse.
5. Setzen Sie den zweiten Fuß in den zweiten Pedalhaken und legen Sie den Gummiriemen um die Ferse.
6. Schnallen Sie sich an, falls Gurte (Zubehör) vorhanden.
7. Betätigen Sie den Lösehebel (04).

Die Bremse ist frei. Jetzt können Sie losfahren.

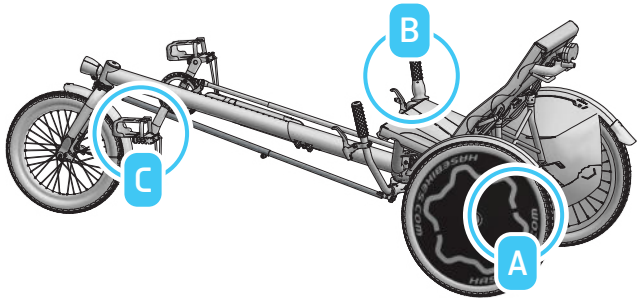

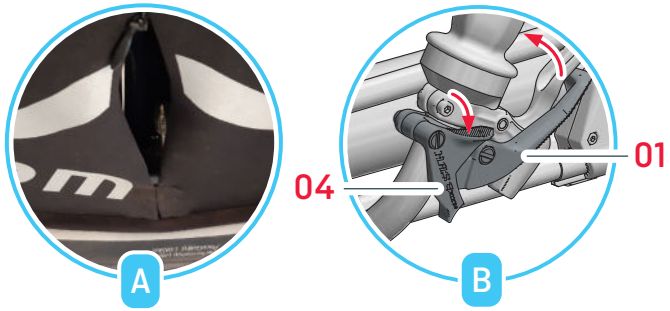

Riding your Trix

Correct tire pressure and technical condition

The Trix should only be ridden with the correct tire pressure. The tire pressure range is specified on the tire sidewalls. The two rear wheels are equipped with spoke guards. Therefore, in order to inflate the tires, you must first pull apart the Velcro opening. The Trix should not be ridden unless it is in perfect working order.

Caution!
Tire pressure affects the handling and safety of the Trix. Therefore, always ride with the tire pressure indicated on the side of the tire.

Getting in and out of the seat

The parking brake prevents the Trix from rolling while getting in and out of the seat.

Note:
For information about using the parking brake, see p. 15.

1. Press the lever of the parking brake (01)
2. The parking brake is now engaged.
3. Sit down on the seat.
4. Place one foot on the respective pedal, sliding it into the toe clip (02), and pull the elastic strap (03) around the heel.
5. Place the other foot on the other pedal, sliding it into the toe clip, and pull the elastic strap around the heel.
6. Fasten the lap and shoulder belts (accessories) if available.
7. Press the release lever (04).

Now you're ready to ride.

Schaltung

Die Schaltung ermöglicht die Anpassung der eigenen Leistungsfähigkeit an die Geländeform und die gewünschte Fahrgeschwindigkeit. Der Krafteinsatz pro Kurbelumdrehung kann durch die Wahl eines geeigneten Ganges verringert werden. So lassen sich steile Berge in einem kleineren Gang wesentlich leichter befahren als in einem hohen Gang. Dafür werden Sie langsamer und müssen mehr treten. Hohe Gänge eignen sich für schnelle Fahrten im flachen Gelände oder bei Bergabfahrten. Der Gang sollte so gewählt werden, dass die Trittfrequenz mehr als 70 Umdrehungen der Kurbel pro Minute betragen sollte. So können Sie am kraftsparendsten fahren und schonen ihre Kniegelenke. Das Trix ist serienmäßig mit einer 8-fach Nabenschaltung mit Drehgriff ausgestattet. Bei einer Nabenschaltung können Sie den Gang auch im Stand wechseln.

Achtung!
Beachten Sie gegebenenfalls auch die beigefügte Betriebsanleitung des Schaltungsherstellers.

Achtung!
Machen Sie sich vor der ersten Fahrt im Straßenverkehr mit der Schaltung auf einem unbefahrenen Gelände vertraut. Im Straßenverkehr könnte die Einübung des Schaltens Ihre Aufmerksamkeit vom Straßenverkehr ablenken.

Schalten mit Drehgriff

Drehen Sie den Drehgriff (01) am rechten Lenkerende im Uhrzeigersinn, dann schalten Sie auf höhere Gänge für schnellere Fahrten um. Drehen Sie den Drehgriff gegen den Uhrzeigersinn, dann schalten Sie auf niedrigere Gänge für langsameres Fahren um.

Schalten mit Lenkerendschalter (Option)

Bewegen Sie den Hebel am Ende des rechten Lenkerendes (02) nach vorne weg vom Fahrer, dann schalten Sie auf höhere Gänge für schnelles Fahren um. Bewegen Sie ihn nach hinten zum Fahrer hin, dann schalten Sie auf niedrigere Gänge für langsameres Fahren um.

Bremsen

Das Trike ist serienmäßig mit Scheibenbremsen ausgestattet. Die Bremsgriffe (3) sind jeweils links und rechts an den Lenkerenden angebracht. Mit der hydraulischen Bremse werden die beiden Hinterräder gebremst. Mit der mechanischen Bremse wird das Vorderrad gebremst.

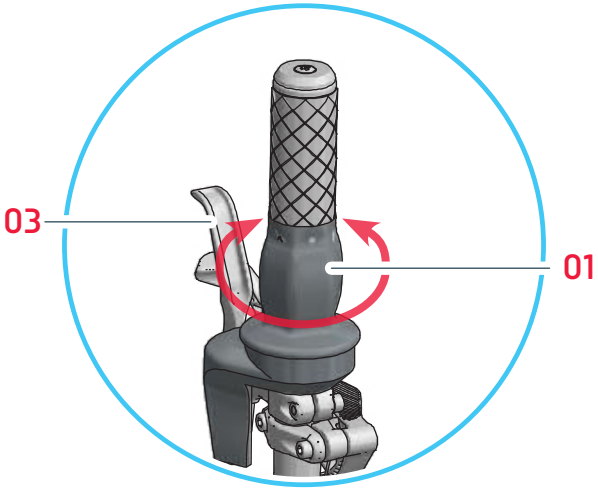

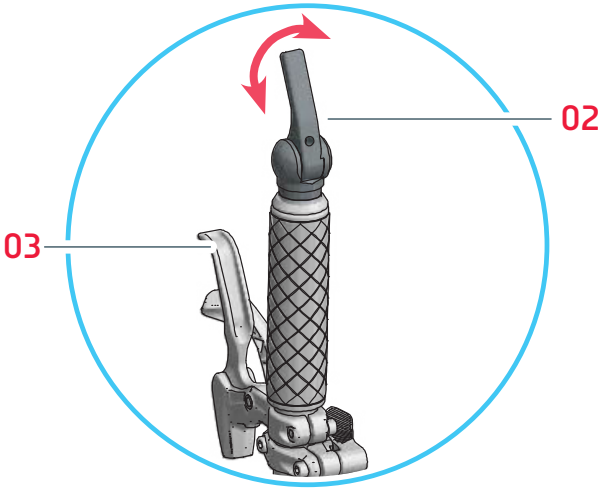

Shifting

Shifting gears allows you to adjust pedaling strength to the terrain and desired speed. The force required per pedal revolution can be decreased by selecting the appropriate gear. In this way, it is much easier to ride up a steep hill in a lower gear than in a high gear. In a lower gear, however, you are slower and have to pedal faster. High gears are best suited for riding at higher speeds on flat terrain or riding downhill. Select a gear that allows you to pedal at more than 70 pedal revolutions per minute. This cadence is optimal for producing sustained power and preventing excessive strain on the knee joints.
Trix is equipped with an 8-speed hub gear with twist shifter. Hub gears allow you to shift even when the pedals are not in motion.

Caution!
Please note the information provided in the enclosed manual from the gear system manufacturer.

Caution!
Before the Trix is ridden on public roads, the rider should familiarize themself with gear shifting in an open area away from traffic. Shifting gears takes practice, which could distract the rider from navigating road traffic.

Shifting gears with the twist shifter

Turn the twist shifter (01) on the right handlebar clockwise to shift to a higher gear for faster riding or counterclockwise to shift to a lower gear for slower riding.

Shifting gears with the bar end shifter (optional)

Move the lever at the tip of the right handlebar grip (02) forward, away from you, to shift to a higher gear for faster riding or backward, toward you, to shift to a lower gear for slower riding.

Braking

The trike is equipped with disc brakes as standard. The brake handles (3) are attached to the left and right handlebar ends. The two rear wheels are braked with the hydraulic brake. The front wheel is braked with the mechanical brake.

Achtung!
Die Scheibenbremsen des Trix sind sehr leistungsfähig und gut dosierbar. Trotzdem kann es zur Blockierung der Räder kommen. Machen Sie sich vor der ersten Fahrt im Straßenverkehr mit der Bremskraft durch Bremsproben auf einem unbefahrenem Gelände vertraut.

Gepäck anbringen

Hinter dem Sitz sind Befestigungen (01) für eine Fahrradtasche angebracht. Sie können daran verschiedene Modelle befestigen. Wir empfehlen die passende Liegeradtasche von Ortlieb. Auch andere Taschen mit Hakenbefestigung wie VauDe etc. können Sie anbringen. Achten Sie jedoch darauf, dass diese nicht in das Ritzel gelangen.

Hinweis:
Achten Sie bei größeren Gepäckmengen auf eine ausgewogene Lastverteilung. Bei einseitig angebrachten Lasten können sich die Fahreigenschaften verschlechtern.

Sitzlehnen- und Schutzblechstrebentaschen

In der Sitzlehne befindet sich eine kleine Reißverschlusstasche (02), in der Sie kleine Gegenstände aufbewahren können. An den Schutzblechstreben (03) können optional eine oder zwei weitere Taschen für kleine Gegenstände wie Schlüssel, Sonnenbrille etc. angebracht werden.

Fahren mit Anhänger oder einem zweiten Trix als Tandem

Mit der Tandemkupplung (04) (Zubehör) kann das Trix in Verbindung mit einem zweiten Trix oder Kettwiesel als Tandem genutzt werden. Durch das Befestigungsset für Weberkupplungen (05) (Zubehör), können Sie einen Anhänger mit Weberkupplung an das Trix anhängen.

Beachten Sie, dass nach der deutschen StVZO nur Personen, die älter als 16 Jahre sind, einen Anhänger ziehen dürfen. Umgekehrt können Sie das Trix, angehängt an ein Kettwiesel auch als Anhänger nutzen.

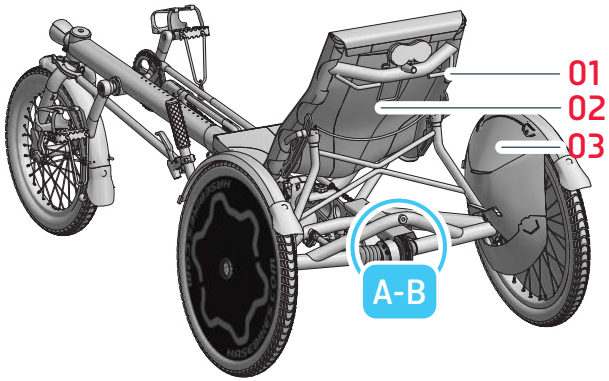

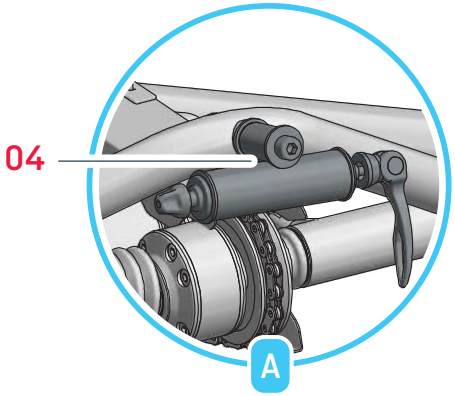

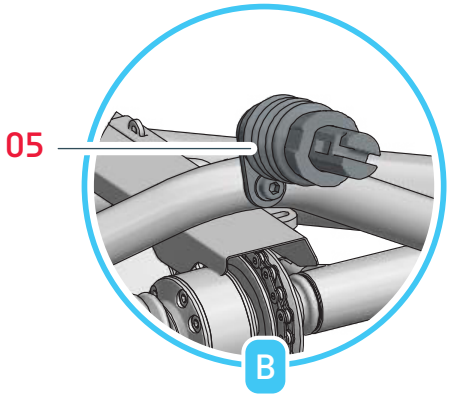

Caution!
The disc brakes of the Trix are very powerful and have good modulation. However, it is still possible for the wheels to become locked. Before the Trix is ridden on public roads, the rider should familiarize themself with the braking force by trying a few braking trials in an open area away from traffic.

Transporting luggage

Special mounts (01) for a bicycle bag are located behind the seat. These mounts are suitable for various models of bags. We recommend the appropriate Ortlieb bag for recumbents. Other hook-mounted bicycle bags, such as VauDe bags, can also be used. However, please make sure that these bags cannot come in contact with the rear sprocket.

Note:
When transporting larger quantities of luggage, be sure to distribute the load evenly. An unbalanced load can cause difficulties in road handling.

Seat pouch and fender-stay pouches

A small zippered pouch (02) is built into the seat back. This pouch can be used for storing small objects. One or two additional pouches (optional) can be mounted on the fender stays (03) for transporting small articles such as keys, sunglasses, etc.

Pulling a trailer or a second Trix in tandem

With the tandem coupling (04) (accessory), the Trix can be used in combination with a second Trix or Kettwiesel as a tandem trike.
Using the mounting set for Weber couplings (05) (accessories), you can attach a trailer with Weber coupling to the Trix.
If you live in Germany, however, keep in mind that, according to German road traffic regulations (StVZO), only riders who are at least 16 years of age are allowed to pull a bike trailer.

Trix gegen Wegrollen sichern
Damit das abgestellte Trix nicht wegrollen kann, ist es mit einer Feststellbremse ausgestattet. Der Hebel der Feststellbremse befindet sich am rechten Lenkergriff (01).

1. Ziehen Sie den Hebel (01) der Feststellbremse zu sich bis die gewünschte Bremswirkung eintritt.
2. Die Bremse ist nun durch die Feststellbremse blockiert.
3. Um die Feststellbremse zu lösen betätigen Sie den Lösehebel (02)

Trix senkrecht parken
Das Trix lässt sich senkrecht mit dem Vorderrad nach oben aufstellen. Es braucht somit weniger Platz zum parken als ein herkömmliches Fahrrad. Damit das Trix dabei keinen Schaden nimmt, ist am hinteren Teil des Sitzes ein Kunststofffuß (03) angebracht. Zum Parken wird das Trix einfach am Vorderrad hochgezogen, bis es aufrecht steht.

Hinweis:
Bevor Sie das Trike aufrecht hinstellen, betätigen Sie die Feststellbremse (Parkbremse). Das Blockieren der Hinterräder verhindert das Ihr Trike beim aufrichten wegrollen kann.

Trix mit Differential
Mit dem optional erhältlichen Differential kann die Antriebskraft gleichmäßig auf beide Hinterräder verteilt werden.

Hinweis:
Aufgrund der Bauweise des Differentials ist im nicht belasteten Zustand geringes Lagerspiel auf der linken Antriebsseite. Während der Fahrt ist kein Spiel im Lager.

Federung einstellen
Die Hinterradfederung der vollgefederten Trikes lässt sich individuell an das Gesamtgewicht und das bevorzugte Verhalten angepasst werden.
Beaufschlagen Sie mit einer Dämpferpumpe beide Dämpfer (04) mit dem gewünschten Luftdruck. Stellen Sie sicher, das auf beiden Dämpfern der gleiche Druck ist. Eine Orientierungshilfe bieten die auf den Dämpfern angebrachten Richtwerte.

Achtung!
Pumpen Sie den Dämpfer nicht mit mehr als 19 bar auf. Bei überschreiten des Maximaldrucks besteht die Gefahr, daß die Dämpfer Schaden nehmen. Tragen Sie eine Schutzbrille!

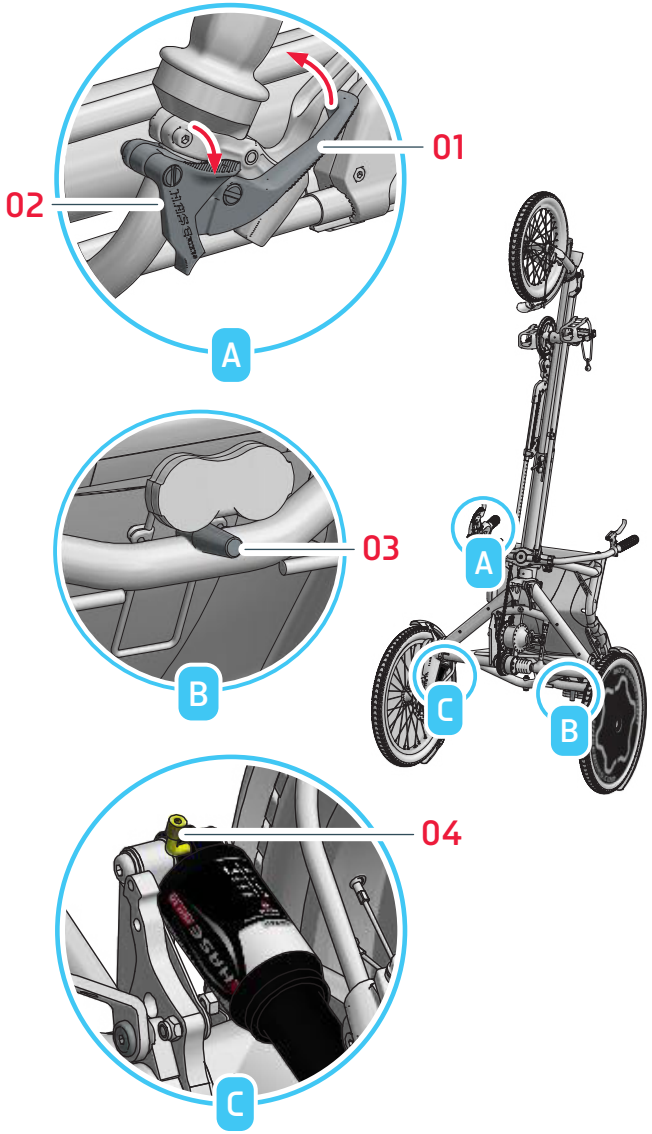

Parking brake
The Trix is equipped with a parking brake to prevent it from rolling when parked. The parking brake lever is located on the right handlebar grip (01).

1. Pull the parking brake lever (01) towards you until the required braking effect occurs.
2. The brake is now engaged.
3. To release the parking brake, press the release lever (02).

Parking the Trix upright
The Trix can be parked upright with the front wheel raised. In this position, it requires less space for parking than a standard bicycle. A plastic parking stand (03) is mounted behind the seat to protect the Trix from damage in this position. To bring the Trix into the upright parking position, simply lift the front wheel.

Note:
Before lifting the trike upright, apply the parking brake. Locking the rear wheels prevents your trike from rolling away when it is set upright.

Trix with differential
The optional differential offers even more safety and stability on loose road surfaces. It transfers the power to both rear wheels.

Note:
Due to the construction of the differential, there is some bearing play in the left axle when not under load (i.e. when no force is applied to the pedals). However, there is no play in this bearing when the rider is pedaling.

Adjusting the suspension
For trikes with full suspension: the rear-suspension system can be adjusted to the total weight and the rider's handling preferences. Adjust the air pressure of the two rear shocks (04) to the desired air pressure using a shock pump. Be sure to adjust both shocks to the same pressure. The reference values shown on the shocks can be helpful in deciding what pressure setting to use.

Caution!
Never exceed the maximum pressure of 19 bar (130 psi). Excessive air pressure can damage the shocks. Always wear safety goggles for eye protection when working on the suspension system.

Trix transportieren

Sollte es notwendig sein, das Trix im Auto, Zug oder einem anderen Fahrzeug zu transportieren, dann können Sie die Gesamtmaße verkürzen (siehe auch Seite 8, Rahmenlänge einstellen). Sie können den Vorbau ganz einschieben oder ausbauen und den Sitz nach vorne oder nach hinten kippen.

Hinweis:
Das Trix ist inzwischen auch faltbar. Der Faltmechanismus kann für den Transport sehr hilfreich sein. Weitere Informationen zum falten des Trix-Rahmen finden Sie auf S. 18

1. Merken Sie sich anhand der Skala auf dem Vorbau die Position des Vorbaus im Hauptrahmen. Es erleichtert die ursprüngliche Einstellung wiederherzustellen.
2. Stellen Sie den Rahmen auf die kürzeste Länge ein. Beschreibung finden Sie im Kapitel „Rahmenlänge einstellen“ auf Seite 8.
3. Lösen Sie den Schnellspanner an der Gabel und nehmen Sie das Vorderrad heraus.

Achtung!
Achten Sie darauf, dass das vordere Schutzblech nicht beschädigt wird.

4. Lösen Sie die Arretierung des Sitzes indem Sie das Kabel (hier gelb markiert) nach unten drücken.
5. Kippen Sie die Sitzverstrebung nach vorne.
6. Kippen Sie den Sitz nach hinten.

oder

7 Lösen Sie die Sitzbespannung unter der Sitzfläche und kippen Sie den Sitz nach vorne (Bild unten).
8. Jetzt können Sie das Trix transportieren.

Achtung!
Schützen Sie empfindliche Teile wie z.B. die Scheibenbremsen und Schaltung vor Beschädigung.

Für den Transport im Flugzeug oder bei Transport mit einem Transportunternehmen empfehlen wir das Trix in einem Karton zu verpacken.

Transporting the Trix

The Trix can be adjusted to its most compact state for transportation by car, train, or other vehicle (see also page 8, Adjusting the frame length). The front boom can be fully inserted or removed, and the seat can be folded forward or backward.

Note:
The Trix is also foldable. The folding mechanism can be very helpful for transport. For more information on folding the Trix frame, see p. 18.

1. Before shortening the frame for transport, make a note of the position of the front boom in the main frame (using the length-adjustment markings). This will make it easier to adjust the Trix to the required length after transport.
2. Adjust the frame to its minimal length. For more information, see section “Adjusting the frame length” on page 8.
3. Loosen the quick release on the fork and remove the front wheel.

Caution!
Be careful not to damage the front fender.

4. Release the locking mechanism of the seat by pressing down on the cable (shown yellow in diagram).
5. Fold the seat stay forward.
6. Fold the seat to the back (see middle diagram).

or

7. Unfasten the seat cover beneath the seat and fold the seat forward (see lower diagram).
8. Now the Trix is ready for transport.

Caution!
Be sure to protect all sensitive parts, such as the disc brakes and gear shift, from damage.

If you are planning to take the Trix on an airplane or have

it shipped by a forwarding company, we recommend packaging it in a cardboard box for protection

Verpackung in einem Karton

Der Karton sollte die Innenmaße von mindestens 162 x 88 x 54 cm bzw. für das vollgefederte Trix von 176 x 88 x 54 cm haben. Schieben Sie den Rahmen auf seine minimale Länge zusammen und bauen Sie das Vorderrad aus. Stellen Sie das Trix in den Karton und fixieren Sie es gegen Verrutschen mit Verpackungsmaterial. Schützen Sie alle empfindlichen Teile gegen Beschädigung. Es ist auch möglich das Packmaß weiter zu verringern, indem auch die beiden hinteren Laufräder und Schutzbleche demontiert werden. Siehe Seite 30.

Transport auf einem Auto-Fahrradträger

Sie können das Trix auf einem herkömmlichen Fahrraddach- oder Heckgepäckträger transportieren. Dieser muss für drei Fahrräder ausgelegt und so eingestellt sein, dass jedes Rad des Trix in einer Radrinne verankert werden kann. Fixieren Sie alle Räder und den Rahmen mit Gepäckgurten. Vergewissern Sie sich, dass das Trix sich nicht lockern kann. Entfernen Sie vor dem Transport alle Teile, die sich während der Fahrt lösen könnten.

Vorbau aus- und einbauen

Zur weiteren Reduzierung der Länge des Rahmens lässt sich der Vorbau aus dem Hauptrahmen ausbauen.

1. Nehmen Sie die Kette vom Kettenblatt.
2. Lösen Sie die beiden Innensechskantschrauben (01) zwischen Vorbau und Hauptrahmen mit einem 6 mm Innensechskantschlüssel.
3. Lösen Sie die Innensechskantschraube (02) an der Lenkübertragungsstange (03) (linke Seite des Trix) mit einem Innensechskantschlüssel 5 mm.
4. Lösen Sie die Innensechskantschraube (04) an der Rahmenschnellverstellung und ziehen Sie den Vorbau aus dem Hauptrahmen und das Innenrohr der Lenkübertragungsstange aus dem Außenrohr heraus.
5. Schützen Sie den Vorbau und die Lenkübertragungsstange vor Beschädigungen.
6. Der Einbau erfolgt in umgekehrter Reihenfolge. Schieben Sie den Vorbau so in den Hauptrahmen, dass der Nutenstein (s. Seite 19) in die Nut im Vorbau passt.
7. Richten Sie den Vorbau nach dem Einbau aus (s. Seite 19) und stellen Sie anschließend die Lenkung ein (s. Seite 10).

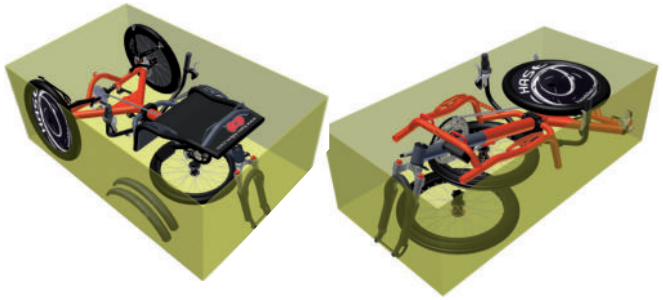

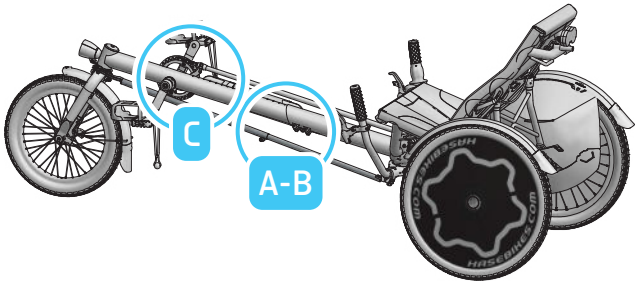

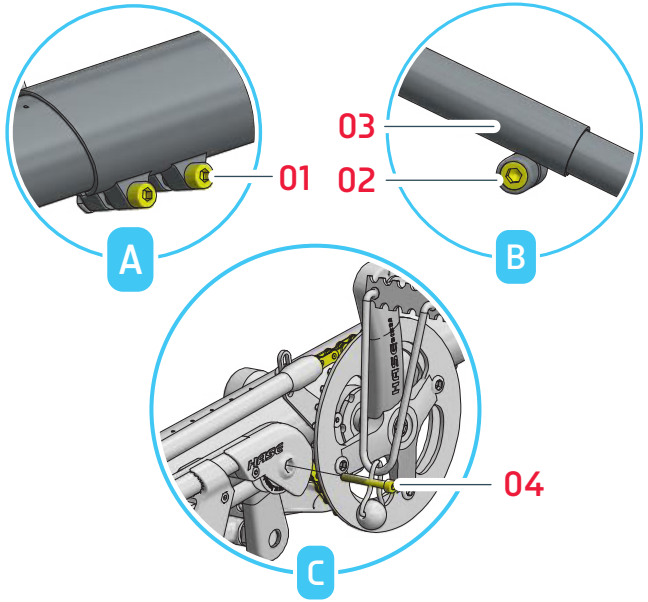

Packaging the Trix

Use a cardboard box with internal measurements of at least 162 x 88 x 54 cm (64 x 35 x 22 in) and for the full suspension Trix 176 x 88 x 54 cm (70 x 35 x 22 in). Adjust the frame to its minimal length, and remove the front wheel. Place the Trix in the box and secure it with packing material to prevent movement. Be sure to protect all sensitive parts from damage.
The packing dimensions can be further reduced by removing the two rear wheels and fenders. See page 30.

Transporting the Trix on a car rack

The Trix can be transported with a standard roof or rear-mounted bicycle carrier. The rack must be equipped for three bicycles and adjusted so that each wheel can be anchored on a separate wheel tray. Secure all wheels and the frame using load straps. Check the mounting to be sure that the Trix cannot come loose during the trip. Remove all parts that could fall off in transport.

Removing and fitting the front boom

The front boom can be removed from the main frame to further reduce the frame length.

1. Remove the chain from the chainring.
2. Loosen the two Allen bolts (01) between the front boom and the main frame using a 6mm Allen key.
3. Loosen the Allen bolt (02) on the steering rod (03) (left side of the Trix) with a 5mm Allen key.
4. Loosen the Allen bolt (04) on the quick-adjust assembly; then pull the front boom out of the main frame while, at the same time, pulling the inner tube of the steering rod assembly out of the outer tube.
5. Be sure to protect the front boom and steering rod assembly from damage.
6. To reinsert the front boom, follow the above instructions in reverse order. Insert the front boom into the main frame, ensuring that the groove plate (see diagram on page 19) fits inside the groove in the front boom.
7. Align the front boom (see page 19); then adjust the steering (see page 10).

Den Rahmen falten und entfalten

Bei einem Trike kann man per Seilzug den hinteren Teil des Rades nach unten falten. Wenn Sie zusätzlich den Vorbau ganz einschieben und das Vorderrad ausbauen wird das Packmass des Trikes auf eine Höhe von 68 cm und einer Länge von ca. einem Meter verkleinert.

Hinweis:
Schalten Sie bei einer Kettenschaltung auf einen der mittleren Gänge um ein Abspringen der Kette während des Faltens zu vermeiden.

1. Lösen Sie die Arretierung des Sitzes indem Sie das Kabel (hier gelb markiert) nach unten drücken.
2. Kippen Sie die Sitzverstrebung nach vorne.

Hinweis:
Achten Sie darauf das der Sitzbezug nicht verschmutzt. Legen Sie zum Schutz ein Tuch zwischen Kette und Sitzbezug.

3. Lösen Sie die Sitzbespannung unter der Sitzfläche und kippen Sie den Sitz nach vorne (siehe Seite 16).
4. Öffnen Sie das Gelenkschloss indem Sie die Mutter (01) gegen den Uhrzeigersinn aufdrehen.
5. Stellen Sie sich auf der linken Seite des Trikes auf Höhe des Faltgelenkes.

Hinweis:
Für eine komfortable Handhabung sollten sich die Laufräder während des Faltens drehen können. Lösen Sie die Feststellbremse falls diese angezogen ist.

6. Ziehen Sie das Seil (02) nach oben und leicht nach hinten, so dass der Hinterbau unter den vorderen Rahmen einklappt.
7. Arretieren Sie das Trike im gefalteten Zustand indem Sie das Seil in der Faltarrettierung (03) einklemmen.
8. Lösen Sie die beiden Innensechskantschrauben zwischen Vorbau und Hauptrahmen mit einem 6 mm Innensechskantschlüssel und schieben Sie den Vorbau ein (siehe auch Seite 8, Rahmenlänge einstellen).

Wiederholen Sie die Schritte 1-8 in umgekehrter Reihenfolge um das Fahrrad auseinander zu falten.

Achtung!
Achten Sie darauf, dass keine empfindlichen Teile wie Brems- oder Schaltzüge beim Faltvorgang in dem Gelenk geklemmt und beschädigt werden.

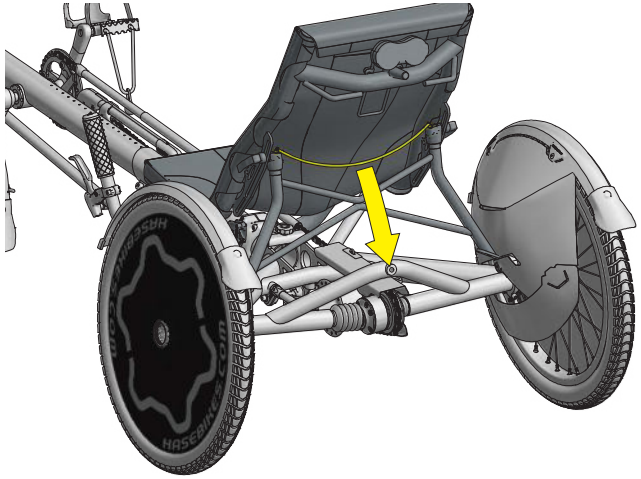

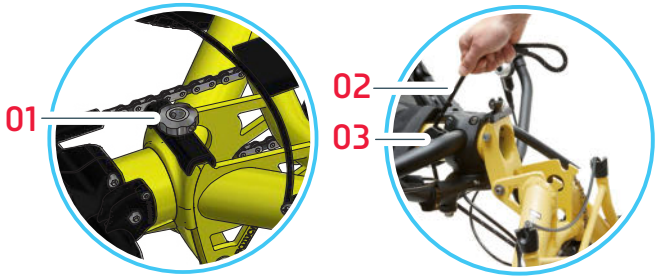

Folding and unfolding the frame

The trike has a foldable frame: the rear portion can be folded down and forward by pulling a cord. When the front boom is fully inserted and the front wheel is removed, the folded trike has a height of 68cm (27in) and a length of approx. 100cm (39in).

Note:
Switch to a middle gear at a derailleur gearing to avoid a chain slip off during the folding.

1. Release the locking mechanism of the seat by pressing down on the cable (shown yellow in the diagram).
2. Fold the seat stay forward.

Note:
We recommend placing a towel or cloth between the chain and the seat cover to avoid soiling the cover.

3. Unfasten the seat cover beneath the seat and fold the seat forward (see page 16).
4. Open the hinged locking mechanism (01) by turning the nut counterclockwise.
5. Stand on the left side of the trike, near the folding joint.

Note:
The folding procedure is easiest when the wheels are able to rotate freely. Therefore, make sure that the parking brake is disengaged before folding the trike.

6. Pull the cord (02) upwards and slightly towards the rear of the trike so that the rear triangle folds beneath the front part of the frame.
7. Lock the folded frame in place by securing the cord in the cord-lock mechanism (03).
8. Loosen the two Allen bolts between the front boom and the main frame using a 6mm Allen key and slide the front boom into the frame (see also page 8, Adjusting the frame length).

To unfold the trike, follow steps 1-8 in the reverse order.

Caution!
When folding and unfolding the trike, use caution to ensure that no sensitive parts, such as the gear and brake cables, get pinched in the joint, which could cause damage.

Vorbauausrichtung prüfen und einstellen

Der Vorbau muss im Hauptrahmen so ausgerichtet sein, dass das Vorderrad in einem Winkel von 90° zur Fahrbahn steht. Damit sich der Vorbau nicht verdreht, z.B. beim Einstellen der Rahmenlänge, wird er mit einem Nutenstein (01) in einer Nut(02) fixiert. In diesem Nutenstein befindet sich eine Excenterschraube (04), die ihn aus der Mitte verschiebt und somit den Winkel des Vorbaus verändert. Diese Einstellung bleibt normalerweise bestehen, so dass eine Neueinstellung nur in seltenen Fällen notwendig ist. Sollte der Vorbau trotzdem nicht im 90° Winkel zur Fahrbahn stehen gehen Sie wie folgt vor:

1. Falls der Vorbau aus dem Hauptrahmen herausgenommen wurde, z.B. für den Transport, schieben Sie ihn so in den Hauptrahmen, dass der Nutenstein (01) in die Nut (02) im Vorbau passt.
2. Prüfen Sie die Ausrichtung des Vorbaus. Er muss so ausgerichtet sein, dass das Vorderrad in einem Winkel von 90° zur Fahrbahn steht.
3. Falls die beiden Innensechskantschrauben (03) zwischen Vorbau und Hauptrahmen noch nicht gelöst sind, lösen Sie diese mit einem 6 mm Innensechskantschlüssel.
4. Lösen Sie die Kontermutter (04) mit einem Gabelschlüssel 13 mm und verdrehen Sie die Excenterschraube (04) im Nutenstein mit einem Innensechskantschlüssel 4 mm so, dass der Vorbau im 90° Winkel zur Fahrbahn steht.
5. Halten Sie die Excenterschraube (04) mit einem Innensechskantschlüssel 4 mm fest und ziehen Sie die Kontermutter (04) mit einem Gabelschlüssel 13 mm fest.
6. Ziehen Sie anschließend die beiden Innensechskantschrauben (03) zwischen Vorbau und Hauptrahmen mit einem 6 mm Innensechskantschlüssel mit 14 Nm fest.

Achtung!
Diese Schrauben müssen unbedingt mit 14 Nm fest angezogen werden. Bei Fahrten mit losen Schrauben droht Unfallgefahr und Beschädigung des Rahmens.

7. Falls der Vorbau zuvor aus dem Hauptrahmen herausgenommen wurde, beachten Sie das Kapitel Vorbau aus- und einbauen auf Seite 17.

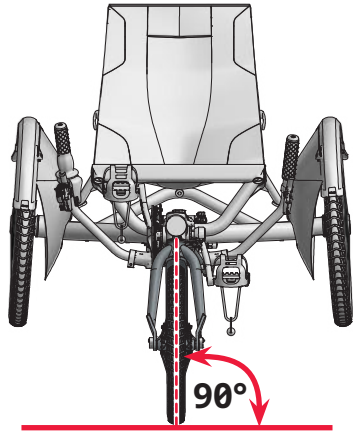

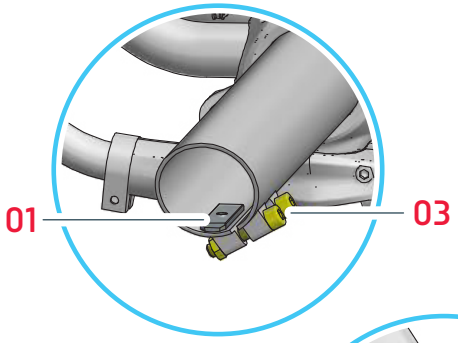

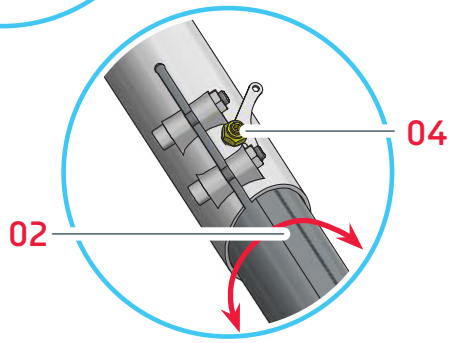

Checking and adjusting the alignment of the front boom

The front boom must be aligned in the main frame in such a way that the front wheel is perpendicular (at a 90° angle) to the ground. To ensure that the front boom does not rotate out of alignment (e.g., when adjusting the frame length), it is braced by a small groove plate (01) (page 17) inside the frame tube that fits inside a groove in the front boom. This plate has an eccentric screw (04) that, when turned, pushes the plate to the side in order to adjust the rotational angle of the front boom. The position of this plate rarely requires readjustment. However, if the front wheel is not positioned perpendicular to the ground, adjust the groove plate as follows:

1. If the front boom has been removed from the main frame (e.g., for transport), insert it back into the frame tube, ensuring that the groove plate (01) slides inside the groove of the front boom.
2. Check the alignment of the front boom. It must be positioned in such a way that the front wheel is perpendicular (at a 90° angle) to the ground.
3. If the two Allen bolts (02) between the main frame and the front boom have not been loosened, then loosen them using a 6mm Allen key.
4. Loosen the locknut (04) with a 13mm wrench and turn the eccentric bolt (04) in the groove plate (01) using a 4mm Allen key until the front wheel is positioned perpendicular to the ground.
5. Then, while bracing the eccentric bolt (04) with a 4mm Allen key, retighten the locknut (04) using a 13mm wrench.
6. Finally, tighten the two Allen bolts (03) between the front boom and the main frame using a 6mm Allen key and a torque of 23 Nm (17 ft-lbs).

Caution!
It is absolutely necessary to tighten these bolts with a torque of 23 Nm (17 ft-lbs). Riding with loose bolts poses a high risk of accident and damage to the frame.

7. If applicable, proceed with the remaining steps for fitting the front boom, following the instructions given on page 17 “Removing and fitting the front boom”.

Wartung und Reparatur

Wartungsintervalle

Hinweis:
Lassen Sie alle Inspektions- und Wartungsarbeiten von ihrem HASE BIKES-Fachhändler durchführen.

Die erste Inspektion erfolgt nach den ersten 300 km. Alle weiteren im Abstand von 2000 km oder in einem jährlichen Abstand (siehe auch Seite 46, „Inspektionspass“).

Bauteil	Tätigkeit	Vor jeder Fahrt	Monat-lich	Jährlich
Akku Lichtanlage	Funktion prüfen Ladezustand prüfen	X X		
Bereifung	Luftdruck prüfen Profiltiefe und Seitenflanken prüfen	X X		
Bremsen	Belagstärke prüfen Position zur Bremsscheibe prüfen Bremsprobe durchführen	 X	X X	
Bremszüge oder Bremsschläuche	Auf Beschädigung prüfen	X		
Federgabel Hinterradfederung	Auf Funktion prüfen	X X		
Kette Schwingenkette	Auf Verschleiß prüfen, schmieren Auf Verschleiß prüfen, schmieren		X 	 X
Kurbelbefestigung	Schrauben prüfen			X
Laufräder	Rundlauf prüfen Speichenspannung prüfen		X X	
Lenker	prüfen			X
Lenkübertragungsstange	Spiel prüfen			X
Steuerlager	Spiel prüfen			X
Naben	Spiel prüfen			X
Pedale	Spiel prüfen			X
Schaltung	reinigen, schmieren		X	
Schaltzüge	Auf Beschädigung prüfen		X	
Schnellspanner	Festigkeit prüfen	X		
Schrauben und Muttern	Festigkeit prüfen		X	
Tretlager	Spiel prüfen			X
Nutensteine (Differential)	Auf Beschädigung prüfen		X	

Maintenance and repair

Maintenance intervals

Note:
Please have all inspection and maintenance work performed by your authorized HASE BIKES retailer.

The first inspection should be done after the initial 300 km (200 miles). All additional inspections should be performed in 2000 km (1250mile) intervals or on a yearly basis (see also page 46, “Inspection pass”).

Component	Action	Before every ride	Once a month	Once a year
Battery lighting system	Check function Check charge of battery	X X		
Tires	Check tire pressure Check tread wear and sidewalls	X X		
Brakes	Check pad thickness Check alignment to the brake disc Test braking effectiveness	 X	X X	
Brake cables or brake hoses	Check for damage	X		
Suspension fork Rear wheel suspension	Check function	X X		
Chain Swing arm chain	Check for wear, oil Check for wear, oil		X 	 X
Crank bracket	Check bolts			X
Wheels	Check for lateral/radial true Check spoke tension		X X	
Handlebar	Inspect			X
Steering rod	Check for play			X
Headset	Check for play			X
Hubs	Check for play			X
Pedals	Check for axle play			X
Gear system	Clean, lubricate		X	
Gear cables	Check for damage		X	
Quick releases	Check for tightness	X		
Bolts and nuts	Check for tightness		X	
Bottom bracket	Check for play			X
Slot nuts (differential)	Check for damage		X	

Rundlauf der Laufräder kontrollieren

Die Laufräder wurden werkseitig sorgfältig zentriert. Aufgrund der Belastung setzen sich die Speichen in den Felgensitzen nach einer ersten Einfahrphase so, dass die Speichenspannung unterschiedlich sein kann und das Laufrad unrund läuft. Lassen Sie die Laufräder bei der ersten Inspektion von Ihrer Fachwerkstatt nach ca. 300 km nachzentrieren. Danach ist das Nachspannen in der Regel nur noch selten notwendig. Kontrollieren Sie regelmäßig die Speichenspannung und den Rundlauf der Laufräder. Die Speichenspannung können Sie prüfen, wenn sie je zwei Speichen zusammendrücken. Stellen Sie große Unterschiede in der Spannung zwischen den Speichenpaaren fest, dann sollte das Laufrad neu zentriert werden. Ob eine Felge rund läuft können Sie feststellen, in dem Sie an der Gabel oder an der Schutzblechstrebe einen Draht befestigen, der die Felge kaum berührt. Heben Sie das Trix und lassen Sie das Laufrad drehen. Entfernt sich die Felgenflanke an einigen Stellen mehr von dem Draht oder berührt sie ihn, dann muss das Laufrad in einer Fachwerkstatt nachzentriert werden.

Hinweis:
Die Hinterräder brauchen zum Zentrieren nicht ausgebaut zu werden.

Bereifung kontrollieren

Überprüfen Sie die Reifen auf Beschädigungen und auf intaktes Profil. Tauschen Sie poröse oder abgefahrene Reifen aus. Überprüfen Sie vor jeder Fahrt den Luftdruck und fahren Sie stets mit dem auf der Reifenflanke angegebenen Luftdruck.

Achtung!
Fahren Sie nie mit einem höheren als dem angegebenen Luftdruck. Der Reifen könnte platzen. Unfall- und Verletzungsgefahr!

Reifen wechseln oder Reifenpanne reparieren

Das Vorderrad des Trix ist mit einem Schnellspanner befestigt. Lösen Sie diesen, um das Vorderrad auszubauen. Um die Reifen der Hinterräder zu wechseln oder um eine Reifenpanne zu reparieren brauchen Sie die Hinterräder nicht auszubauen. Die Reifen lassen sich im eingebauten Zustand mit herkömmlichen Reifenhebern de- und montieren. Achten Sie bei der Reifendemontage und –montage, darauf, dass die Felgen nicht beschädigt werden und das Felgenband korrekt auf der Felge liegt.

Hinweis:
Wenn Sie eine andere als die originale Reifengröße verwenden, kann es notwendig sein die Schutzbleche neu einzustellen.

Maximaler Luftdruck
Maximum Pressure

Checking wheels for lateral/radial true

The wheels have been carefully trued prior to shipment. During the break-in period, stress on the wheels may cause the spokes to settle into the rims so that the spoke tension is no longer uniform and the wheel untrue. Have your wheels re-trued by your authorized retailer at the first inspection after approx. 300 km (200 miles). Subsequent tensioning is seldom necessary.
Check the spoke tension and lateral/radial true of the wheels regularly. You can check the spoke tension by squeezing together two adjacent spokes, working all the way around the rim.
If you notice major differences in spoke tension, the wheel should be re-trued. You can check whether a rim is true by attaching a wire to the fork or fender stay and positioning it so that it almost touches the rim. Lift the Trix and rotate the wheel. If portions of the rim move away from or come in contact with the wire, the wheel must be taken to a qualified bicycle mechanic for re-truing.

Note:
The rear wheels do not have to be removed for the truing process.

Checking tires

Check the tires for damage and tread wear. Tires with cuts, cracks, or worn tread should be replaced. Check tire pressure before each ride and always ride with the pressure specified on the tire sidewalls.

Caution!
Never ride with excessive tire pressure (higher than specified on the sidewall). The tire could burst. Risk of accident and injury!

Changing tires or repairing a flat

The front wheel of the Trix is mounted with a quick release. Simply release it to remove the front wheel.
You do not have to remove the back wheels for changing a tire or repairing a flat. The tires can be removed and remounted using a standard tire lever with the wheels attached. When removing and remounting tires, take care not to damage the fenders and check that the rim tape is positioned correctly on the rim.

Note:
If you replace the original tire with a tire of a different size, it may be necessary to readjust the fenders.

Schutzbleche einstellen

Trix ohne Hinterradfederung

Um die Schutzblechschrauben zu lösen, müssen Sie die Sitzneigung so einstellen, dass diese Schrauben (01) zugänglich werden.

1. Lösen Sie die beiden Innensechskantschrauben (01) mit einem Innensechskantschlüssel 5 mm.
2. Verschieben Sie die Schutzblechhalterung im Langloch in die gewünschte Position, so dass die Schutzbleche nicht an den Reifen schleifen.
3. Ziehen Sie die beiden Schrauben (01) mit einem Innensechskantschlüssel 5 mm fest.

Trix mit Hinterradfederung

1. Lösen Sie die beiden Torxschrauben (02) mit einem Torx 25 Schlüssel. Lösen Sie die beiden selbstsichernden M6 Muttern (03) mit einem 10 mm Maulschlüssel.
2. Verschieben Sie die Schutzblechhalterung in die gewünschte Position, so dass die Schutzbleche nicht an den Reifen schleifen.
3. Ziehen Sie die beiden Schrauben (02) und die Muttern (03) fest.

Scheibenbremsen kontrollieren

Beachten Sie die beigefügte Betriebsanleitung des Bremsenherstellers. Lassen Sie die Belagstärke regelmäßig von ihrer Fachwerkstatt kontrollieren. Bei ungewöhnlichen Bremsgeräuschen oder einer unzureichenden Bremswirkung, wenden Sie sich unverzüglich an ihre Fachwerkstatt.

Nabenschaltung kontrollieren und nachstellen

Beachten Sie die beigefügte Betriebsanleitung des Schaltungsherstellers. Die Nabenschaltung wurde werkseitig sorgfältig eingestellt. Nachstellen ist nur in äußerst seltenen Fällen notwendig. Sollte die Schaltung nicht mehr exakt arbeiten, dann wenden Sie sich an Ihren Fachhändler.

Hinweis:
Überlassen Sie eine komplette Neu-Einstellung der Schaltung ihrer Fachwerkstatt. Beachten Sie die Betriebsanleitung des Schaltungsherstellers.

Achtung!
Nach der Einstellung der Schaltung, sollten Sie unbedingt auf einem unbefahrenen Gelände eine Probefahrt unternehmen. Treten Fehler im Straßenverkehr auf, kann das zum Verlust der Fahrkontrolle führen.

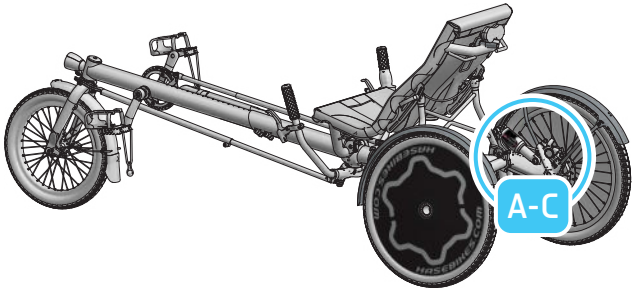

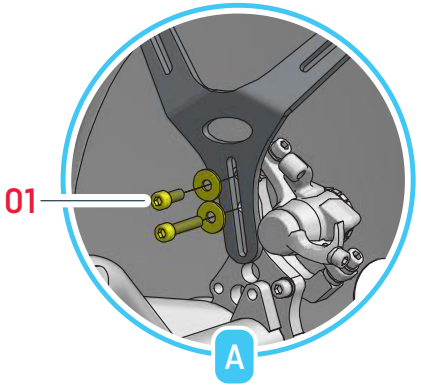

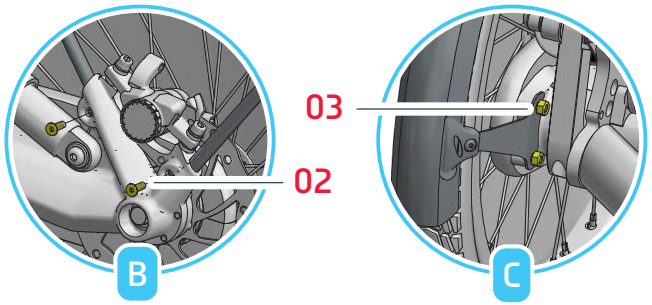

Adjusting the fenders

Trix without rear suspension

Before you can make adjustments to the fenders, you must first adjust the angle of the seatback in order to gain access to the fender bolts (01).

1. Loosen the two Allen bolts (01) using a 5mm Allen key.
2. Slide the fender stay in the slot until it reaches the desired position, ensuring that the fender does not rub against the tire.
3. Tighten the two bolts (01) using a 5mm Allen key.

Trix with rear suspension

1. Loosen the two Torx bolts (02) using a T25 Torx key. Loosen the two self-locking M6 nuts (03) using a 10mm wrench (spanner).
2. Slide the fender stay into the desired position, ensuring that the fender does not rub against the tire.
3. Tighten the two bolts (02) and nuts (03).

Checking the disc brakes

Please note the information provided in the enclosed manual from the brake manufacturer. Have a qualified bicycle mechanic check the pad thickness regularly. If you notice any unusual braking sounds or inadequate braking strength, consult your bicycle mechanic immediately.

Checking and adjusting the gear hub

Please note the information provided in the enclosed manual from the gear system manufacturer. The gear hub system has been carefully adjusted at the factory. Over time, however, the gear cables tend to stretch, and the gear hub may no longer function with the same precision. In this case, contact your authorized retailer.

Note:
A complete readjustment of the gear hub system should be performed by a qualified mechanic. Incorrect adjustments can cause serious mechanical damage. Please note the information provided in the manual from the gear system manufacturer.

Caution!
After the gear hub system has been adjusted, it is absolutely critical that you test the gears in an open area away from traffic before taking the Trix onto public roads. Problems may arise that could cause the rider to lose control of the Trix.

Kette prüfen

Bei einem Liegedreirad wird eine längere Kette als bei einem herkömmlichen Fahrrad verwendet. Der Verschleiß ist geringer und somit braucht sie nicht so oft ausgewechselt werden. Bei Modellen mit Nabenschaltung sind die Wechselintervalle noch größer. Den Zustand können Sie mit einer Kettenverschleißlehre aus dem Fachhandel überprüfen. Wir empfehlen Ihnen dieses von einer Fachwerkstatt überprüfen zu lassen und die Kette, eventuell auch das Kettenblatt und die Ritzelkassette wechseln zu lassen.

Kette reinigen und schmieren

Damit die Kette ihre maximale Lebensdauer erreicht, muss sie regelmäßig gereinigt und geschmiert werden. Reinigen und schmieren Sie auch die Zwischenketten bei Nabenschaltung und Hinterradfederung. Die Ketten der optionalen Hinterradfederung sind durch einen Kettenschutz vollständig gekapselt und müssen daher nur einmal jährlich gepflegt werden. Lösen Sie dazu zwei Schrauben (01) mit einem Torx 25 Schlüssel bis Sie den Kettenschutz (02) abziehen können.

1. Träufeln Sie ein geeignetes Kettenreinigungsmittel in ein sauberes Baumwolltuch und wischen Sie damit die Kette ab. Betätigen Sie dabei langsam die Kurbel entgegen der Antriebsrichtung. Wiederholen Sie diesen Vorgang so oft mit einer sauberen Stelle des Baumwolltuchs, bis die Kette sauber ist. Lassen sie das Reinigungsmittel ca. 1 Stunde verdunsten.

Achtung!
Verwenden Sie keine Lösungsmittel und keine Druckreiniger. Diese könnten die Schmierstoffe aus den Lagern der Kettenglieder auswaschen und die Lebensdauer der Kette verkürzen.

2. Tragen Sie gleichmäßig Kettenöl, -fett oder -wachs auf die Kettenglieder, während Sie an der Kurbel drehen.

Hinweis:
Bei Regenfahrten wird ein Teil des Schmierstoffes abgewaschen und gelangt somit in die Umwelt. Wir empfehlen daher biologisch abbaubare Schmierstoffe.

3. Treten Sie einige Umdrehungen, damit sich der Schmierstoff verteilen kann.
4. Lassen Sie den Schmierstoff einige Minuten einwirken und wischen Sie anschließend den überschüssigen Schmierstoff mit einem sauberen und trockenen Lappen ab.

Achtung!
Der Kettenschmierstoff darf nicht auf die Bremsscheiben oder Reifen gelangen. Die Bremswirkung könnte beeinträchtigt werden oder die Räder könnten wegrutschen.

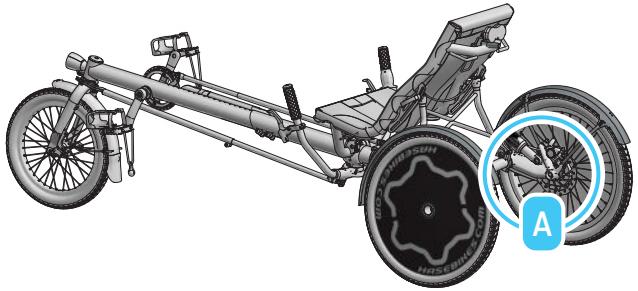

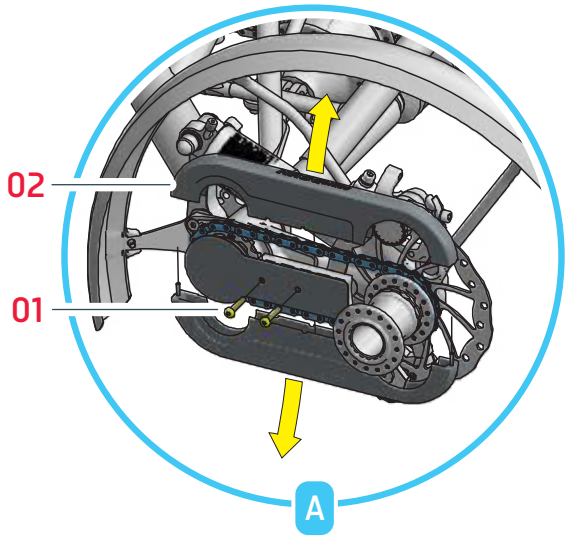

Checking the chain

The trike's chain is longer than that of a standard upright bicycle. A long chain is generally subject to less wear. Therefore, it does not have to be changed as often as shorter chains. Chains on models with hub gears need replacing even less frequently. You can check the condition of the chain using a chain wear gauge from a bike shop. We recommend that you have a qualified bicycle mechanic check the condition of the chain and, if necessary, replace the chain, and possibly also the chainring and cassette.

Cleaning and oiling the chain

In order to ensure that the chain does not wear out before the end of its service life, it must be cleaned and lubricated on a regular basis. It is also important that all intermediate chains (e.g. for hub gears and the rear suspension system) be cleaned and lubricated. The chains of the optional rear-suspension system are completely enclosed by chain guards and therefore only require annual maintenance. To access these chains, loosen the two bolts (01) using a T25 Torx key until you can remove the chain guard (02).

1. Pour a small amount of suitable chain cleaner onto a clean, lint-free cotton cloth, and use it to wipe down the chain. When doing so, slowly turn the crank backwards (i.e. opposite the drive direction). Repeat this procedure with clean patches of the cotton cloth until the chain is clean. Allow the cleaning agent to evaporate for approx. 1 hour before applying a lubricant.

Caution!
Never use solvents or pressure cleaners. These could wash the lubricants out of the chain bearings and shorten the life of the chain.

2. Apply chain oil, grease, or wax evenly to the chain links while slowly rotating the crank.

Note:
Rain can wash off traces of lubricant, releasing it into the environment. We recommend biodegradable lubricants.

3. Continue rotating the crank to distribute the lubricant.
4. Wait several minutes to allow the lubricant to penetrate. Then wipe off all excess lubricant using a clean, dry cloth.

Caution!
Never allow chain lubricant to come in contact with the brake discs or tires. This could significantly reduce braking performance or, in the case of lubricant on tires, wheel traction.

Kettenschutzrohr prüfen

Das Kettenschutzrohr (01) hat die Aufgabe ihre Kleidung vor Kettenschmierstoff zu schützen. Das Kettenschutzrohr ist beweglich angebracht, damit es sich beim Schalten (Kettenschaltung) der Kettenlinie anpasst. Im Laufe des Gebrauchs verschleißt dieses Rohr durch Reibung mit der laufenden Kette. Kontrollieren Sie das Kettenschutzrohr an den Enden auf Verschleißspuren. Sind die Enden vollständig verschlissen, lassen Sie das Kettenschutzrohr von ihrer Fachwerkstatt austauschen.

Hinweis:
Für den Austausch des Kettenschutzrohres muss die Kette am Verbindungsglied getrennt werden.

Rahmenschnellverstellung prüfen

Die Rahmenschnellverstellung (02) ermöglicht die Längenänderung des Rahmens und schützt die Kette vor Umwelteinflüssen. Schmutz kann die Funktion der Rahmenschnellverstellung beeinträchtigen. Kontrollieren Sie die Rahmenschnellverstellung regelmäßig auf ihre Funktion. Falls die Funktion beeinträchtigt ist, nehmen Sie die Kette vom vorderen Kettenblatt. Reinigen Sie die Rahmenschnellverstellung, tröpfeln Sie einen dünnflüssiges Schmierstoff auf die Gleitrohre neben den Umlenkeinheiten (03) und verschieben Sie die Rohre gegeneinander, damit sich der Schmierstoff verteilt. Entfernen Sie anschliessend überflüssigen Schmierstoff und legen Sie die Kette wieder auf das vordere Ritzel.

Trix reinigen und desinfizieren

Reinigen Sie das Trix regelmäßig. Schmutz oder Salz vom Winterbetrieb könnten Schaden verursachen. Zum Reinigen benutzen Sie am besten Wasser mit biologisch abbaubarem Haushaltsreinigungsmittel und einen Schwamm. Hartnäckige Flecken auf mattem Lack können am besten mit einem Felgenreiniger aus dem Autofachhandel und einem Reinigungsschwamm entfernt werden. Sie können ihr Fahrrad auch mit einem weichen Wasserstrahl reinigen. Verwenden Sie auf keinen Fall einen Hochdruckreiniger. Durch den hohen Druck könnte Wasser in die Lager eindringen und sie beschädigen. Wischen Sie Oberflächen mit einem feuchten, nicht fuselndem, Tuch ab. Sprühen Sie das gesamte Fahrrad mit einem geeigneten Sprühwachs oder einem ähnlichen Konservierungsmittel ein. Ausnahmen sind Bremsbeläge, Bremsscheiben, Griffe, Brems- und Schalthebel, Kette, Sitzbezug und Reifen. Pflegen Sie anschließend die Kette. Die Handgriffe und den Sitz können Sie mit handelsüblichen Reinigungs- und Desinfektionsmitteln reinigen bzw. desinfizieren. Verwenden Sie Desinfektionsmittel die den Kunststoff nicht angreifen.

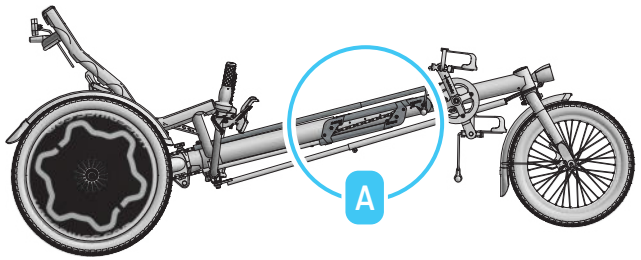

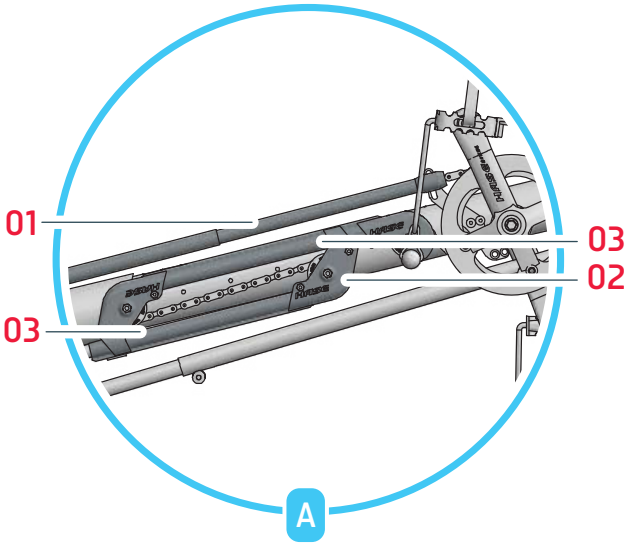

Checking the chain tube

The purpose of the chain tube (01) is to protect your clothing from chain lubricant. The mounting of the chain tube is moveable, allowing it to adjust to the chainline when gears are shifted (derailleur gears). Over time, friction from the moving chain will cause the tube to wear. Check the ends of the chain tube for any signs of wear. If the ends are completely worn, have your bicycle mechanic replace the chain tube.

Note:
In order to replace the chain tube, the chain must be opened at the master link.

Checking the quick-adjust assembly

The quick-adjust assembly (02) facilitates frame-length adjustment and protects the chain from the elements. Dirt and grime can negatively affect the functioning of the quick-adjust mechanism. It is essential that the quick-adjust assembly be checked on a regular basis to ensure it is functioning properly. If the assembly is not functioning properly, remove the chain from the front chainring, and clean all parts of the assembly. Then apply a small amount of light (low viscosity) lubricant to the sites where the guide tubes make contact with the housing of the idler pulleys (03), and slide the tubes back and forth in order to distribute the lubricant. Then wipe off any excess lubricant, and pull the chain back around the front chainring.

Cleaning and disinfecting your Trix

Be sure to clean your Trix on a regular basis. Dirt and grime, as well as salt from winter roads, can cause damage. To clean your Trix, use a sponge and soapy water (ideally with a biodegradable household cleaning product).
Stubborn marks on metal surfaces with a matt finish can be best removed by using a sponge with a wheel-rim cleaner from an automotive-supply shop. You can also clean your Trix with plain water. If you use a hose, be sure to spray the water gently. Never use pressure washers. The high pressure could force water into the bearings, damaging them. Wipe all surfaces with a moist, lint-free cloth.
Apply a suitable spray wax or a similar corrosion inhibitor to all surfaces of the Trix except for the brake pads, brake discs, grips, brake/gear levers, chain, seat cover, and tires. Then clean and lubricate the chain. The handlebar grips and seat can be cleaned and/or disinfected using standard cleaning agents and disinfectants. Be sure to use a disinfectant that is suitable for plastic materials.

Anhang für Fachhändler

Technische Daten

Gesamtlänge: 160-205 cm (mit Federung: 185-230 cm)
Minimum Länge ohne Vorderrad: 137 cm
Gesamtbreite: 86 cm (mit Federung: 89 cm)
Gesamthöhe: 80 cm (Mit geklappten Sitz: 53 cm)
Tretlagerhöhe: 47 cm
Sitzhöhe: 46 cm
Gewicht: (ohne Zubehör/Zuladung) 16,3 kg
Zulässige Beladung: max. 140 kg
Bremsanlage: mechanische Scheibenbremsen Option: hydraulische Scheibenbremsen
8-Gang Schaltung Shimano Nexus (optional: 14-Gang Rohloff)
Rahmen: Aluminium, pulverbeschichtet
Laufräder: 20“ hinten und 16“ vorne
Felgen: Alu Hohlkammer, geöst
Bereifung: Hinten 35-406 bis 60-406, Vorne 50-305 Reifendruckbereich: Angaben auf den Reifenflanken beachten.
Für Personen mit Größe von 1,20 bis 1,65 m (bis 2,00 m erweiterbar) geeignet

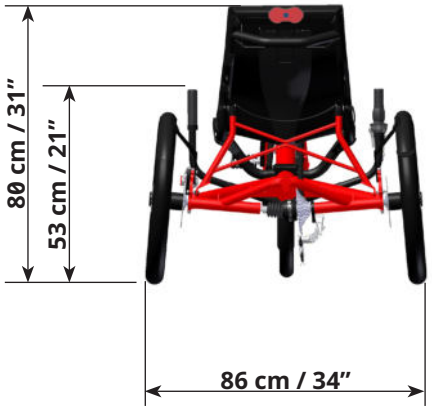

Appendix for dealers

Technical data

Total length: 160-205 cm (63-81”) (with suspension 185-230cm (73-91”))
Minimum length without front wheel: 137 cm (54”)
Total width: 86 cm (34”) (with suspension 89cm (35”))
Total height: 80 cm (31”) (with seat folded: 53 cm / 21”)
Bottom bracket height: 47 cm (18.”)
Seat height: 46 cm (18”)
Weight: (without accessories / Cargo) 16.3 kg (35.9 lbs)
Permissible load: max. 140 kg (308 lbs)
Brake system: mechanical disc brakes Optional: hydraulic disc brakes
8-speed Shimano Nexus (optional: 14-speed Rohloff)
Frame: aluminum, powder-coated
Wheels: rear 20”, front 16“
Rims: aluminium double-wall, with eyelets
Tires: rear 35-406 (20 x 1.35”) to 60-406 (20 x 2.35”), front 50-305 (16x2.0) Tire-pressure range: use recommended tire pressure shown on sidewalls.
Fits riders from 1.20 to 1.65 m (4’ to 5’5”) in height (expandable to fit riders up to 2,00m / 6`7“ in height)

Drehmomenttabelle

Verwenden Sie für alle Schrauben einen Drehmomentschlüssel.
Falls in der Anleitung nicht spezifiziert angegeben, gibt die Tabelle die Richtwerte für alle Schrauben der 8.8 Qualität an

Schraube	Anzugsdrehmoment
M 5	5,5 Nm
M 6	9 Nm
M 8	23 Nm
M 10	46 Nm
M 12	79 Nm

Lieferung annehmen

Reklamieren Sie eventuelle Beschädigungen der Verpackung direkt beim Spediteur.

Auspacken und Lieferumfang prüfen

Je nach Lieferziel ist die Verpackungsgröße unterschiedlich und Sie finden das Trix in einem unterschiedlichen Montagezustand vor. Öffnen Sie die Verpackung und lösen Sie die Fixierungen. Überprüfen Sie den Inhalt des Paketes mit Ihrer Bestellung.
Es sollte außerdem Folgendes enthalten:
Trix-Gebrauchsanweisung und Gebrauchsanleitungen von Fremdherstellern wie Schaltung, Bremsen, Lichtanlage etc.

Trix montieren (USA-Versand)

1. Schieben Sie den Vorbau in den Hauptrahmen und ziehen Sie die Schrauben zunächst handfest an.
2. Montieren Sie die Rahmenschnellverstellung. Legen Sie die Kette über die Ritzel.
3. Montieren Sie die Lenkübertragungsstange.

Hinweis:
Beachten Sie auch die Anleitungen „Laufräder demontieren/montieren“ auf der Seite 30. Sie können auch die Ersatzteillisten zu Hilfe nehmen.

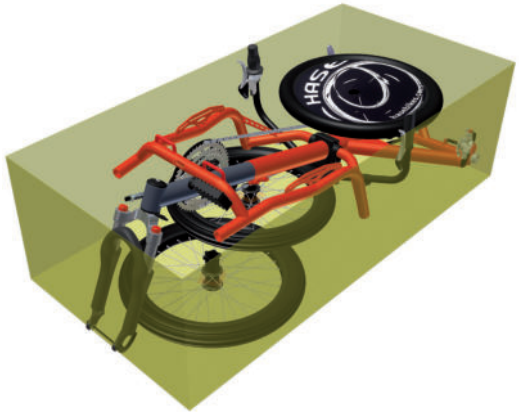

Tightening torques

Use a torque wrench for all bolts. The following table lists the standard values for bolts of 8.8 quality (Grade 5)

Bolt	Tightening torque
M 5	4 ft-lbs
M 6	6.6 ft-lbs
M 8	17 ft-lbs
M 10	34 ft-lbs
M 12	58 ft-lbs

Accepting delivery

If you notice the packaging has been damaged, please notify the shipping company directly.

Unpacking and checking contents

The Trix is packaged in various states of pre-assembly, depending on the region to which it is being shipped. Open the packaging and remove the shipping supports. Check the contents of the package for agreement with your order.

Additionally, the following items should be included:
Trix User’s Manual, as well as manuals from other manufacturers for various components such as gear system, brakes, lighting system, etc.

Assembling the Trix (USA shipment)

1. Insert the front boom into the main frame and tighten the bolts lightly at first.
2. Mount the frame quick-adjust assembly. Put the chain on the sprockets.
3. Mount the steering rod.

Note:
Please refer to the instructions for removing the wheels on page 30 of this manual. You can also refer to the diagrams provided in the section “Replacement parts”.

Hinweis:
Falls die Bremsen schleifen, müssen sie neu eingestellt werden.

4. Stecken Sie das Sitzgestell an die Rahmenschellen.
5. Stecken Sie die Schutzblechhalter in die Federschwingen und schrauben Sie diese handfest an.

Weiter wie bei EU-Versand.

Trix montieren (EU-Versand)

1. Bauen Sie das Vorderrad ein.
2. Klappen Sie den Sitz und die Sitzlehnenverstrebung hoch. Befestigen Sie den Sitz mit Schnellspannern an der Sitzlehnenverstrebung.
3. Montieren Sie den Sitzbezug.
4. Befestigen Sie die Schutzbleche an den Schutzblechhaltern.
5. Bauen Sie das eventuell bestellte Zubehör an.
6. Stellen Sie die Rahmenlänge ein. Siehe Seite 8.

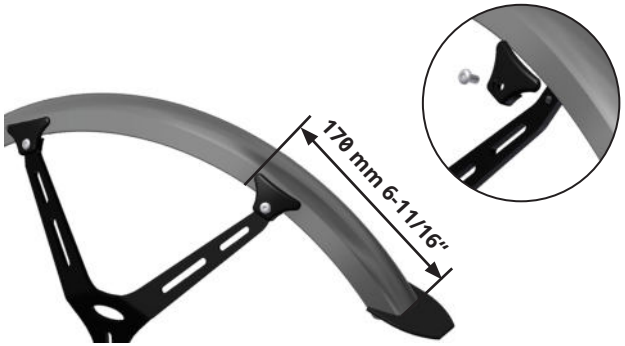

Note:
If the brakes begin to drag, they must be realigned.

4. Mount the seat frame to the frame clamps.
5. Mount the fender stays to the swing arms, tightening the bolts by hand.

Proceed with steps listed under “EU shipment”.

Assembling the Trix (EU shipment)

1. Attach the front wheel.
2. Lift the seat and seat stay. Attach the seat to the seat stay with the quick releases.
3. Mount the seat cover.
4. Attach the fenders to the fender stays.
5. Mount any accessories you may have ordered.
6. Adjust the frame length. See page 8.

Spur einstellen

Die Laufräder sind wegen der höheren Kurvenstabilität geneigt (Sturz). Da der Rahmen nicht parallel zur Fahrbahn verläuft ändert sich die Spur bei größeren Änderungen der Länge des Rahmens. Die Laufräder stehen dann nicht mehr parallel zur Fahrspur, so dass beim Fahren größere Reibung zwischen den Laufrädern und der Fahrbahn entsteht, der Fahrwiderstand und der Reifenabrieb steigen.

Das Trix ohne Rahmenschnellverstellung wurde werkseitig auf die angegebene Fahrergröße eingestellt. Trix mit Rahmenschnellverstellung sind auf eine Körpergröße von 165 cm eingestellt.

Die Spur muss nur dann nachgestellt werden, wenn Sie die Rahmenlänge um mehr als 20 cm kürzen oder verlängern, den Vorbau gegen einen abgesenkten Vorbau austauschen oder ein Vorrderrad mit einer anderen Größe verwenden. Für diese Einstellung brauchen Sie ein Gliedermaßstab, einen Bleistift, ein dünnes Werkzeug, zB. eine Speiche und einen 17 mm Gabelschlüssel.

1. Stellen Sie das Trix auf einen ebenen Untergrund und sichern Sie es gegen Wegrollen. (s. Seite 15 „Trix gegen Wegrollen sichern“)
2. Messen Sie die Höhe von der Fahrbahn bis zur Mitte der Radbefestigungsschraube und notieren Sie diesen Wert.
3. Markieren Sie mit einem Bleistift die gemessene Höhe auf der Felge links und rechts von der Radbefestigungsschraube auf beiden Laufrädern.
4. Schieben Sie ein Gliedermaßstab auf der markierten Höhe zwischen die beide Laufräder an der hinteren Markierung und messen Sie den Abstand L1 zwischen den jeweils nach Innen zeigenden Speichennippeln. Notieren Sie diesen Wert.
5. Wiederholen Sie die Messung an der vorderen Markierung der Laufräder und notieren Sie den Wert L2.
6. Vergleichen Sie die beiden Werte miteinander. Sollten die Werte um mehr als 5 mm von einander abweichen, dann muss die Spur eingestellt werden, in dem der hintere Teil des Rahmens mit Hilfe von Spureinstellstangen zusammen- oder auseinandergedrückt wird.

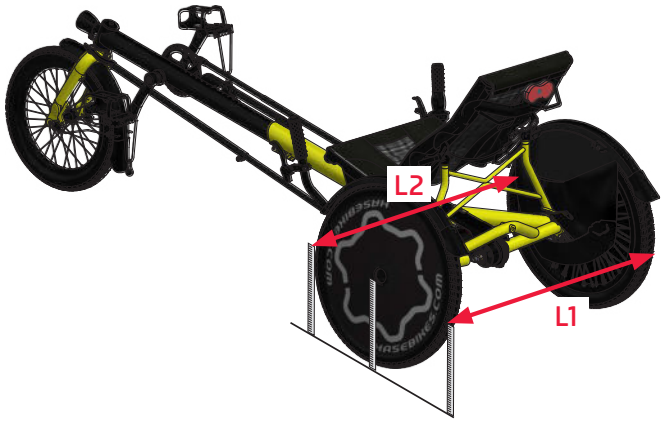

Adjusting the tracking

The rear wheels have a slight camber (i.e. tilt inward) for increased cornering stability. Because the frame does not lie parallel to the road surface, changes in tracking can result from adjustments in the length of the frame. The wheels may no longer be parallel to the direction of travel so that major friction is produced between the wheels and the road when riding. This increases road resistance and tire wear.

Trix models without quick-adjust frames are factory-adjusted to the specified height of the rider. Trix models with quick-adjust frames are pre-set to a length that accommodates riders of 165 cm (5’5”) in height.

The tracking will only require readjustment if the frame length is shortened or extended by more than 20 cm (8 in), if the front boom is replaced with a lowered boom, or if the front wheel is replaced by a larger or smaller wheel. For this adjustment, you will need a folding ruler, a pencil, a thin tool (e.g. spoke), and a 17mm wrench (spanner).

1. Place the Trix on a flat surface and engage the parking brake (See page 15, Parking brake)
2. Measure the distance from the center of the wheel bolt to the surface of the ground/floor and make a note of this value.
3. Now use a pencil to mark the measured axle height on the rim to the left and right of the wheels.
4. Use the ruler to measure the distance between the rims at the height of the rear markings L1 (for example, between spoke nipples of the inner rows). Make a note of this value.
5. Repeat the measurement for the front markings L2 and make a note of the value.
6. Compare the two values. If the values differ by more than 5 mm, then the tracking must be adjusted using the track rods, which pull together or push apart the rear tubes of the frame.

7. Lösen Sie mit einem Gabelschlüssel 17 mm die Kontermutter der linken Spureinstellstange (01) bis die Bohrung der Kontermutter mit der Bohrung der Spureinstellschraube übereinanderliegen.
8. Wiederholen Sie den Vorgang an der zweiten Spureinstellstange.
9. Benutzen Sie ein dünnes Werkzeug, wie zB. eine Speiche (02), um die Spureinstellschraube zu drehen.
10. Ist der gemessene hintere Abstand zwischen den Laufrädern größer als der gemessene vordere Abstand, dann drehen Sie beide Spureinstellschrauben gleichmäßig gegen den Uhrzeigersinn (im Bild unten dargestellt). Ist der gemessene hintere Abstand zwischen den Laufrädern kleiner als der gemessene vordere Abstand, dann drehen Sie beide Spureinstellstangen im Uhrzeigersinn.

Hinweis:
Drehen Sie die beiden Spureinstellstangen immer synchron zu einander, z.B. eine Umdrehung an der linken und eine Umdrehung an der rechten Spureinstellstange.

Hinweis:
Eine Gewindeumdrehung der Spureinstellstange entspricht etwa einer Änderung der Spur von einem Millimeter.

11. Kontrollieren Sie die Abstände zwischen den Laufrädern in dem Sie die Schritte 2 bis 5 wiederholen.
12. Sollten die Werte um mehr als 5 mm von einander abweichen, wiederholen Sie den Schritt 10, so lange bis beide Werte übereinstimmen.

Hinweis:
Vergessen Sie nicht die beiden Spureinstellstangen gegen Verstellung zu sichern.

13. Kontern Sie anschließend die Kontermuttern an den Spureinstellstangen mit einem Gabelschlüssel 17 mm.

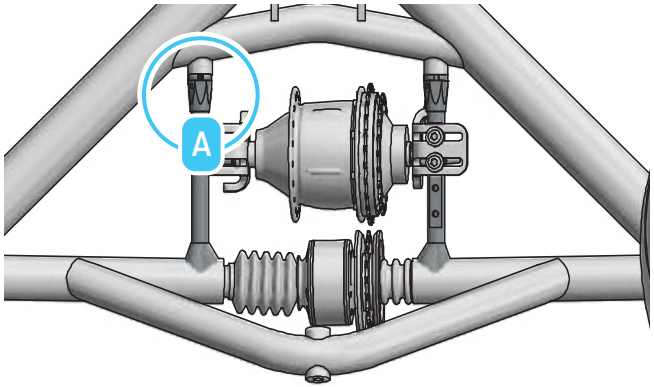

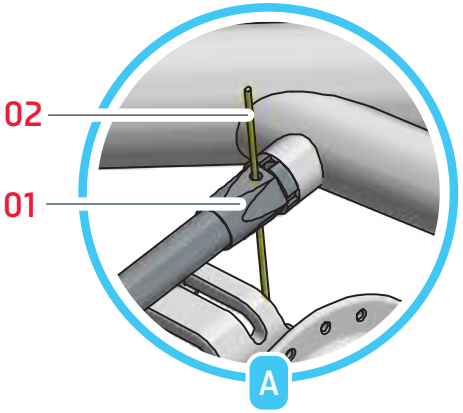

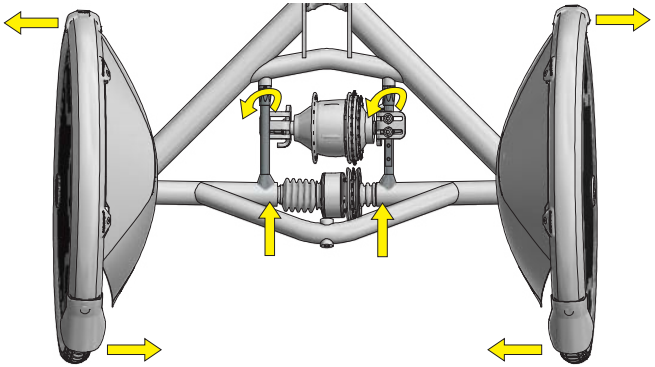

7. Use a 17mm wrench to loosen the jam nut on the left track rod (01), turning it until the hole in the jam nut is lined up with the hole in the track rod.
8. Repeat this procedure with the second track rod.
9. Insert a thin tool, e.g. a spoke (02), through both holes, and use it to rotate the bolt inside the track rod.
10. If the distance measured between the rear markings of the rims was larger than the distance between the front markings, then rotate the bolts in both track rods counterclockwise by an equal amount (as shown in the bottom diagram). If the distance measured between the rear markings of the rims was smaller than the distance between the front markings, then rotate the bolts in both track rods clockwise by an equal amount.

Note:
Always rotate the bolts in the two track rods by the same amount and in the same direction. For example, if you turn the bolt in the left track rod one full rotation clockwise, then you must also turn the bolt in the right track rod one full rotation clockwise.

Note:
One full rotation of the bolt in one track rod is roughly equivalent to a one-millimeter change in tracking.

11. Re-check the distance between the front and rear edges of the wheels by repeating steps 2 through 5.
12. If the values differ by more than 5 mm, then repeat step 10 until the two values are in agreement.

Note:
When you're finished with the tracking adjustment, it is absolutely essential that you remember to tighten the jam nuts on the track rods to prevent the rods from coming out of adjustment.

13. Then tighten the jam nuts against the track rods using a 17mm wrench.

Laufräder demontieren

1. Halten Sie das Rad fest.
2. Drehen Sie die M8 Schraube (01) mit einem Innensechskantschlüssel 6 mm gegen den Uhrzeigersinn heraus.
3. Nehmen Sie das Laufrad ab. Halten Sie dabei die Bremsscheibe (02) fest, damit sie nicht herunterfällt.

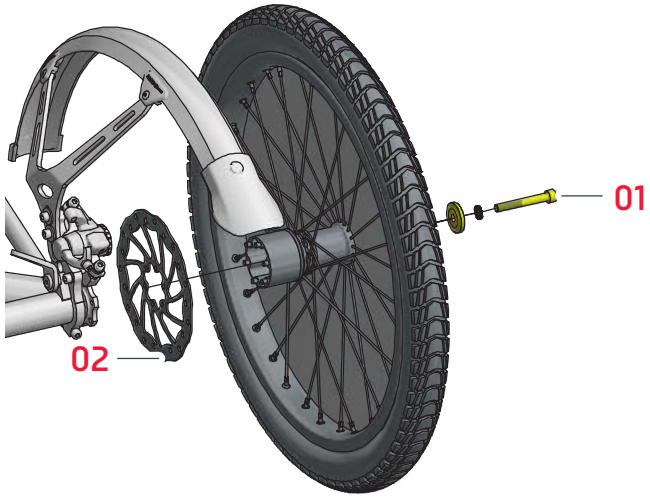

Laufräder montieren

1. Schieben Sie die Bremsscheibe (02) von unten zwischen die Bremszangen und halten Sie diese an die Antriebsschraube (03).
2. Halten Sie die Nabe des Laufrades (04) auf die Bremsscheibe (02), so dass die Stifte der Nabe durch die Bohrungen der Bremsscheibe hindurchgehen und in die Bohrungen der Antriebsschraube hineinragen.
3. Schrauben Sie das Laufrad mit der QS Adapterscheibe, der Nordlock-Sicherungsscheibe und der M8 Schraube (01) mit einem Innensechskantschlüssel 6 mm handfest an.
4. Halten Sie das Rad fest und schrauben Sie die M8 Schraube mit einem Drehmoment von 23 Nm im Uhrzeigersinn fest.

Achtung!
Die M8 Schrauben für die Nabenbefestigung müssen unbedingt mit 23 Nm angezogen werden. Bei geringerem Anzugsdrehmoment kann die Welle brechen und der Antrieb ausfallen.

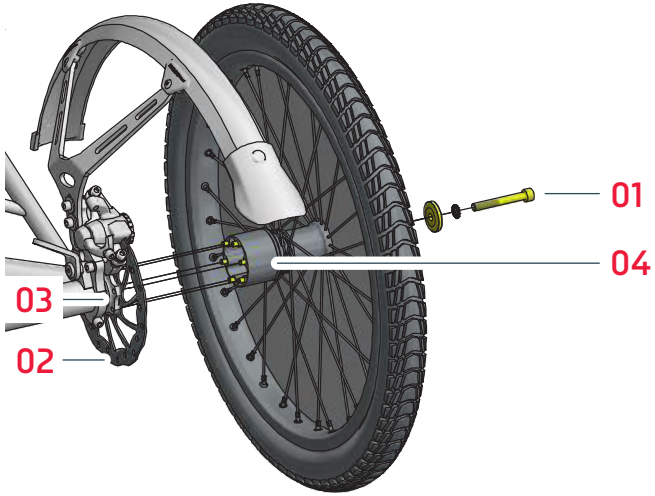

Removing the wheels

1. Brace the wheel.
2. Unscrew the M8 allen bolt (01) by turning it counterclockwise using a 6mm Allen key.
3. Hold the brake disc (02) and remove the wheel.

Installing the wheels

1. Slide the brake disc (02) between the two brake calipers from below, and hold it against the drive screw (03).
2. Hold the hub of the wheel (04) against the brake disc (02) so that the hub pins protrude through the holes of the brake disc and into the holes in the head of the drive screw (03).
3. Screw the wheel onto the frame with the QS adapter shim, the Nordlock washer, and the M8 allen bolt (01) using a 6mm Allen key, tightening lightly at first.
4. Brace the wheel, and tighten the M8 allen bolt with a torque of 23 Nm (17 ft-lbs).

Caution!
The M8 allen bolt must be tightened with a torque of 23 Nm (17 ft-lbs). If the bolt is tightened with less torque, the shaft could breake, and the drive might fail.

Differential demontieren und Ritzelkassette wechseln

Das Differential ist wartungsfrei und muss nur ausgebaut werden, wenn das/die Ritzel(-kassette) ausgewechselt werden soll.

1. Schrauben Sie das linke Laufrad ab (Seite 30) oder schrauben Sie den linken Bremssattel ab.
2. Schieben Sie den Gummibalg (02) vom Differentialgehäuse (04) nach links.
3. Lösen Sie die M6 Schraube (01).
4. Ziehen Sie die linke Achseinheit (03) ca. 10 cm aus dem Rahmenrohr und aus dem Differential heraus.
5. Stecken Sie das Differential-Sperrwerkzeug (05) (Art. Nr.27656) in das Differential. Lösen Sie das Differential von der rechten Antriebswelle (06) indem Sie das rechte Laufrad im Uhrzeigersinn drehen.

Hinweis:
Bei anschließenden Montage müssen Sie die Antriebsschraube mit hochfesten Schraubenkleber sichern und mit einem Drehmoment von 80 Nm festziehen.

6. Ziehen Sie das Differential heraus.
7. Um das Ritzel von dem Differential zu lösen, spannen Sie das Sperrwerkzeug in einen Schraubstock ein und lösen Sie das Ritzel mit Hilfe einer Kettenpeitsche.

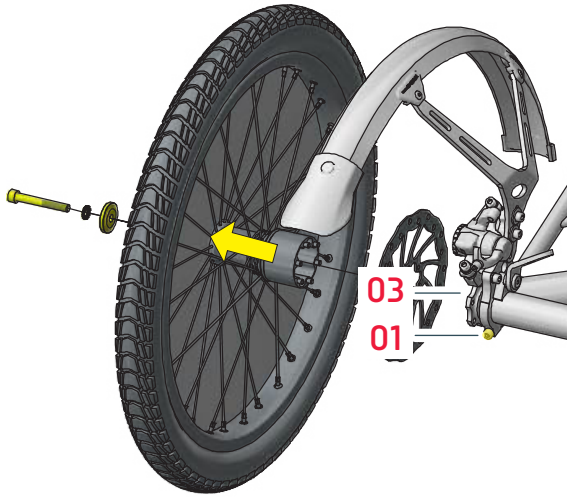

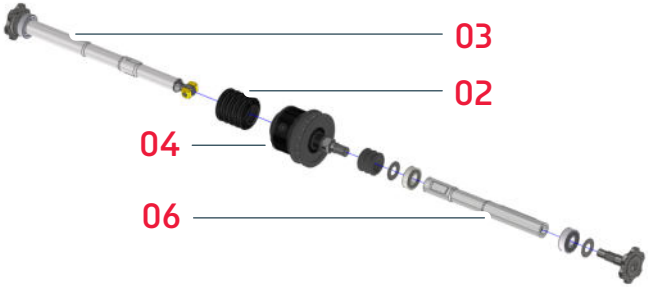

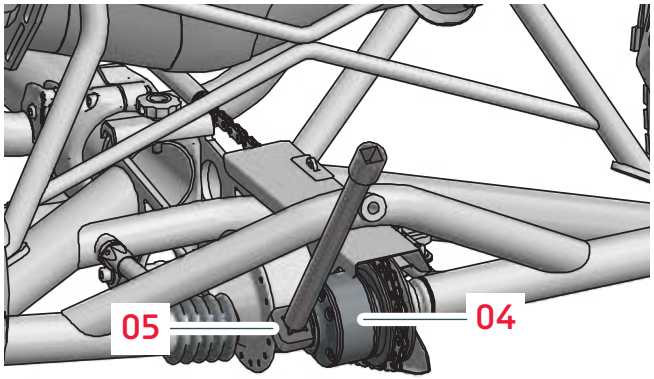

Removing the differential and replacing the cassette

The differential requires no maintenance and must only be removed when replacing the cassette.

1. Unscrew the left wheel (page 30) or the left brake caliper.
2. Slide the rubber bellows (02) of the differential case (04) to the left.
3. Loosen the M6 bolt (01).
4. Pull the left axle assembly (03) approx. 10 cm (4”) out of the frame tube and out of the differential.
5. Insert the Differential Removal Tool (05) (Art.No. 27656) into the differential. Remove the differential from the right drive shaft (06) by turning the right wheel clockwise.

Note:
When reassembling the unit, the drive screw must be secured using high strength threadlocker and tightened with a torque of 80 Nm (69 ft-lbs).

6. Remove the differential.
7. In order to separate the cassette from the differential, brace the Differential Removal Tool in a vise, and unscrew the cassette unsing a chain whip

8. Ziehen Sie das Ritzel vom Differantial ab.
9. Montieren Sie ein neues Ritzel. Gehen Sie in umgekehrter Reihenfolge vor.

Hinweis:
Schmieren Sie die Gleitflächen (10,gelb markiert) im Differential mit festem Schmierstoff, bevor Sie die linke Achseinheit in die rechteckige Öffnung schieben.

10. Richten Sie das Differential und die Nutensteine aufeinander aus und schieben Sie die linke Antriebseinheit bündig in das Achsrohr.
Schieben Sie den Gummibalg (02) zurück übe den Nutensteinträger auf das Differential.

Achtung!
Die M6 Schrauben (01) der Lagerklemmung müssen unbedingt mit 9 Nm angezogen werden. Bei höherem Anzugsdrehmoment können Sie das Kugellager beschädigen.

11. Montieren Sie die Laufräder und justieren Sie die Bremssättel.

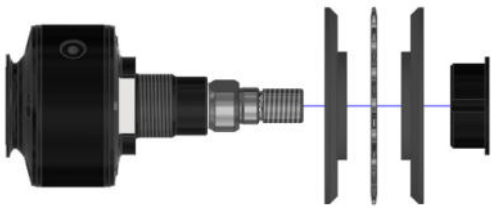

8. Pull the cassette off of the differential.
9. Mount the new cassette. Follow these instructions in the reverse order.

Note:
Lubricate the contact surfaces (10, marked yellow) in the differential with a solid lubricant before you insert the left axle assembly into the rectangular opening.

10. Align the differential with the slot nuts. Then slide the left axle assembly as far as it will go into the axle tube. Push the rubber bellows (02) back over the sliding block carrier onto the differential.

Caution!
The allen bolt (01) must be tightened with a torque of 9 Nm (6.6 ft-lbs). If the bolt is tightened with more torque, the bearing could be damaged.

11. Mount the wheels and adjust the brake calipers.

Rahmenschnellverstellung anpassen

Wenn der Verstellbereich der Rahmenschnellverstellung ausgeschöpft ist und Sie das Trix für größere Personen einstellen wollen, muss die Rahmenschnellverstellung (RSV) angepasst werden. Durch die Änderung der RSV verändert sich der Einstellbereich und das Trix lässt sich auch für Personen von ca. 1,3 bis 2,00 m Körpergröße einstellen.

Sie benötigen für die Anpassung einen Umbausatz. Bitte wenden Sie sich an ihren Hase Bikes Händler.

1. Öffnen Sie die Kette am Kettenschloss. Ziehen Sie die Kette aus der Rahmenschnellverstellung.
2. Öffnen Sie die drei Umlenkeinheiten (1), indem Sie die M4 Innensechskantschrauben mit einem Innensechskantschlüssel 3 mm und die M5 Innensechskantschrauben mit einem Innensechskantschlüssel 4 mm herausdrehen.
3. Nehmen Sie die Rahmenschnellverstellung ab. Ziehen Sie die Aluminiumrohre (2) aus den Umlenkeinheiten.

Hinweis:
Die Rohre sitzen formschlüssig in den Umlenkeinheiten. Achten Sie darauf, dass die Erhebungen (3) in den Umlenkeinheiten nicht beschädigt werden. Die Bohrung der Rohre muss bei der anschliessenden Montage auf die Erhebung in der Umlenkeinheit gesetzt werden.

4. Nehmen Sie die langen Aluminiumrohre aus dem Umbausatz und setzen Sie die Rahmenschnellverstellung wie auf dem mittleren Bild zusammen. Eine Hilfe gibt auch die Explosionsansicht auf Seite 38. Setzen Sie die Aluminiumrohre auf die Erhebungen in den Umlenkeinheiten. Setzen Sie die Umlenkrollen (4) auf den Kragen am Lagersitz in den Umlenkeinheiten.
5. Platzieren Sie die Gegenstücke der Umlenkeinheiten und schrauben Sie die M4 Innensechskantschrauben mit einem Innensechskantschlüssel 3 mm und die M5 Innensechskantschrauben mit einem Innensechskantschlüssel 4 mm fest.
6. Führen Sie das untere Rohr mit der Druckfeder in die Federaufnahmehülse an der Rahmenschelle. Schrauben Sie die vordere kleine Umlenkeinheit mit der M5 Innensechskantschraube an den Kettenrohrhalter am Vorbau.

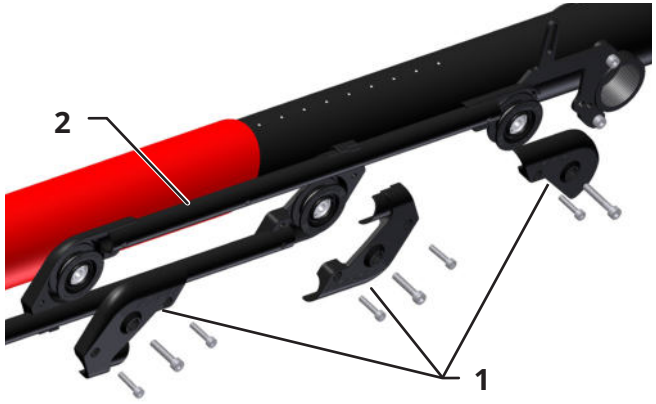

Modifying the frame quick-adjust assembly

In order to adjust the Trix to lengths outside of the range of the quick-adjust assembly (e.g. for larger riders), changes must be made to the quick-adjust assembly. After the quick-adjust assembly has been modified, the Trix will have a different range for quick length adjustments. This range can accommodate riders from approx. 1.3 to 2.00 m (4’3” to 6’7”) in height.

For this modification you need a retrofit kit. Please contact your HASE BIKES dealer.

1. Open the chain at the master link. Pull the chain out of the quick-adjust assembly.
2. Open the three idler-pulley units (1) by removing the M4 Allen bolts with a 3mm Allen key and the M5 Allen bolts with a 4mm Allen key.
3. Remove the whole quick-adjust assembly from the frame. Pull the aluminum tubes (2) out of the idler-pulley units.

Note:
The ends of the tubes fit tightly in the housing of the idler-pulley units. Be careful not to damage the small protrusions (³) in the housing of the idler-pulley units. The holes in the tubes must be aligned with the protrusions in the idler-pulley housing when reassembling the quick-release mechanism.

4. Take the long tubes from the retrofit kit and then reassemble the modified quick-adjust mechanism, referring to the middle diagram on the left or the exploded view of assembly on page 38. Line up the holes in the tubes with the small protrusions in the housing of the idler-pulley units. Then place the idler pulleys (4) in the housing, ensuring that the inner ring of each ball bearing is properly seated on the collar in the center of the respective bearing seat.
5. Join the two halves of the idler-pulley housing, and fasten them using the M4 Allen bolts (3mm Allen key) and the M5 Allen bolts (4mm Allen key).
6. Insert the end of the tube with the compression spring into the spring sleeve on the frame clamp. Mount the small, front idler-pulley unit to the chain-tube mounting bracket on the front boom using the M5 Allen bolt.

7. Längen Sie die Kette um 9 Kettenglieder (228 mm).
8. Führen Sie die Kette wie im Bild rechts zu sehen durch die Rahmenschnellverstellung und schliessen Sie die Kette am Kettenschloss.

Hinweis:
Stellen Sie das Trix senkrecht hin. So lässt sich die Kette einfacher durch die Rahmenschnellverstellung führen.

Hinweis:
Versetzen Sie die Rahmenschelle nach vorne falls die kürzeste Einstellung nach dem Umbau für den Fahrer zu groß ist.

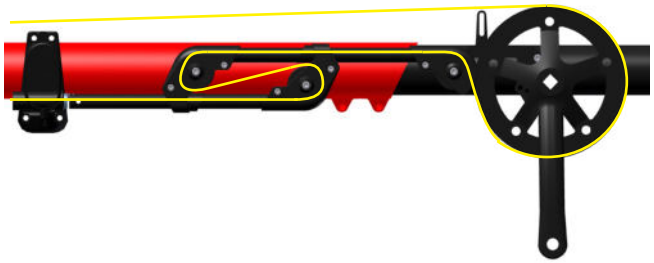

7. Lengthen the chain by 9 chain links (228 mm / 9”).
8. Feed the chain through the quick-adjust assembly as shown in the diagram on the left, and connect the ends of the chain using the master link.

Note:
The process of feeding the chain through the quick-adjust assembly is easier when the Trix is resting on its rear wheels and seat (with the front wheel in the air).

Note:
Move the frame clamp to the front if the shortest setting after changing the quick-adjust assembly is too large for the rider

Lenklager wechseln

1. Lösen Sie die Sitzbespannung auf der Rückseite und unter dem Sitz. Drücken Sie die beiden Sitzrohre auseinander. Ziehen Sie sie aus der Führung heraus.
2. Lösen Sie die beiden Klemmschellen (1) und legen Sie die Lenkergriffe vorsichtig zur Seite.
3. Lösen Sie die innen liegende M6 Senkkopfschraube (2) mit einem Tx30 Schlüssel. Entfernen Sie die beiden M6 Innensechskantschrauben (3) des Lenkers und trennen Sie die beiden Lenkerhälften (4).
4. Lösen sie die beiden M6 Innensechskantschrauben (5) der Rahmenschelle.
5. Schrauben Sie die M6 Torxschraube (6) mit einem Tx30 Schlüssel ab. Entfernen Sie den Lagerdeckel und den Klemmkonusring.
6. Entfernen Sie die beiden Rillenkugellager (7). Schieben Sie die neuen Rillenkugellager mit Klemmkonusring am Innenring über die Rahmenschelle.
7. Platzieren Sie die Lenkerhäften auf den Kugellagern. Tragen Sie auf das untere Ende der M6 Schraube (6) mittelfeste Schraubensicherung auf. Schrauben Sie den Lagerdeckel fest.
8. Stellen Sie das Lagerspiel mithilfe der M6 Schrauben (3 und 6) ein.
9. Richten Sie die Rahmenschelle waagerecht aus und schieben Sie sie direkt an die Schweißnaht des Faltgelenkes (bei gefederten Modellen ca. 30mm, bei ungefederten Modellen ca. 70mm vom Gelenkschloss). Ziehen Sie die M6 Innensechskantschrauben (5) fest.
10. Montieren Sie beide Lenkergriffe.
11. Setzen Sie die beiden Sitzrohre in die Führungen der Rahmenschelle ein und spannen Sie die Sitzbespannung fest.

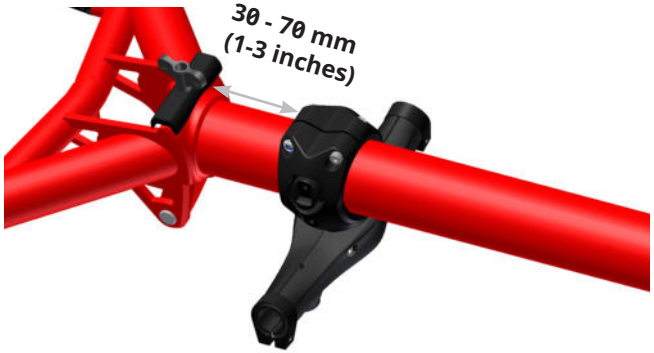

Replacing the handlebar bearing

1. Unfasten the seat cover behind and beneath the seat. Push the two seat tubes apart. Pull them out of the sockets.
2. Loosen the two clamps (1) and carefully set aside the handlebar grips.
3. Loosen the internal M6 countersunk bolt (2) using a T30 Torx wrench. Remove the two M6 Allen bolts (3) of the handlebar and separate the two handlebar halves (4).
4. Loosen the two M6 Allen bolts (5) of the frame clamp.
5. Unscrew the M6 Torx bolt (6) using a T30 Torx wrench. Remove the bearing cap and conical compression ring.
6. Remove the two cartridge bearings (7). Slide the new cartridge bearings (with the conical compression ring on the inner ring) onto the frame clamp.
7. Position the two handlebar halves over the bearings and refasten them with the two M6 Allen bolts. Apply medium strength threadlocker to the lower end of the M6 Torx bolt (6). Screw on the bearing cap.
8. Adjust the bearing play by tightening or loosening the M6 bolts (3 and 6).
9. Position the frame clamp so that it is horizontal, and slide it directly against the welded seam of the frame joint (for models with rear suspension approx. 30mm (1inch) from the hinged locking mechanism, and for models without rear suspension approx. 70mm (3 inches) from the hinged locking mechanism). Retighten the M6 Allen bolt (5).
10. Mount the two handlebar grips.
11. Insert the two seat tubes into the sockets of the frame clamp, and refasten the seat cover

Ersatzteile

Trix, komplett

Replacement parts

Trix, complete

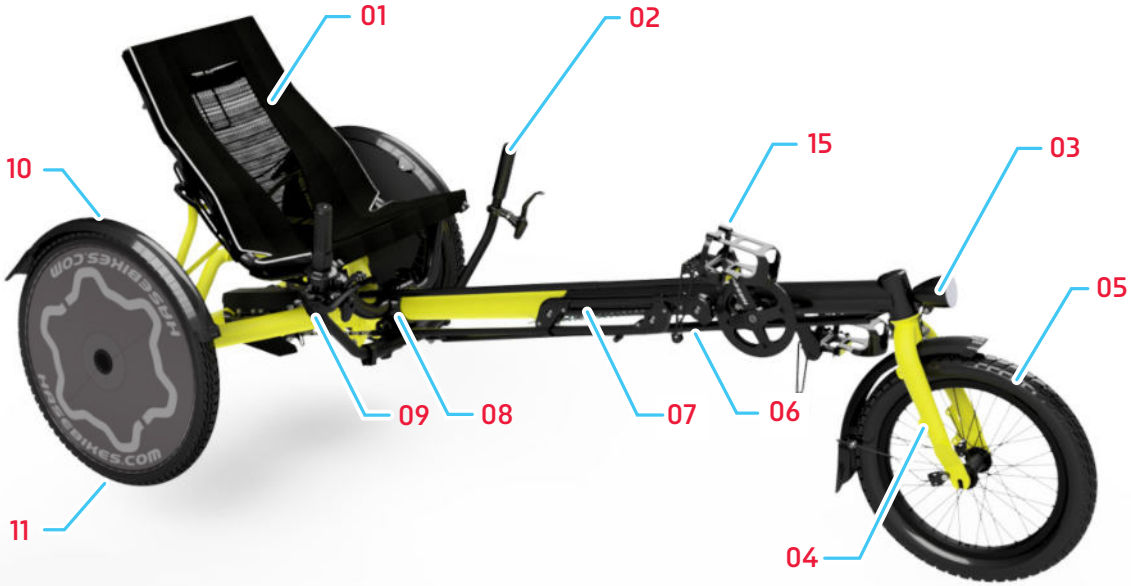

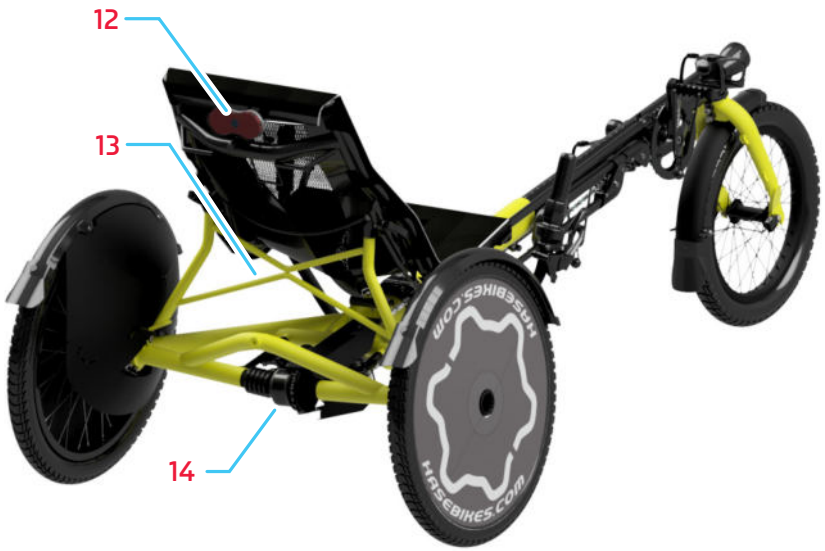

Position	Bezeichnung	Art.-Nr.	Anzahl
1	3D Sitzbezug	24917	1
2	Lenkergriff	21369	2
3	Licht, vorne	21652	1
4	Starrgabel 16“	24894	1
5	16“ Laufrad, vorne, Trix	24123	1
6	Lenkstange mit Anschlag	22758	1
7	Rahmenschnellverstellung	25028	1
8	Rahmenschelle	21898	2
9	Feststellbremse, mechanisch	22332	1
10	Schutzblech 20“, hinten, normal/breit	24289/24290	2
11	20“ Laufrad, hinten normal/breit	24128/23848	2
12	Licht, hinten	21653	1
13	Sitzlehnenverstrebung	24878	1
14	Differential	22750	1
15	Pedale mit Haken und Riemen	22442/22445	1/1

Position	Description	Art. No.	Number
1	3D seat cover	24917	1
2	Handlebar grips	21369	2
3	Headlight	21652	1
4	16“ fork	24894	1
5	16“ front wheel Trix	24123	1
6	Steering rod with stop	22758	1
7	Frame quick-adjust assembly	25028	1
8	Frame clamp	21898	2
9	Parking brake, mechanical	22332	1
10	Fenders 20“, rear, normal/wide	24289/24290	2
11	20“ rear wheel normal/wide	24128/23848	2
12	Taillight	21653	1
13	Seat stay	24878	1
14	Differential	22750	1
15	Pedals with toe clips and straps	22442/22445	1/1

Rahmenschelle

Frame clamp

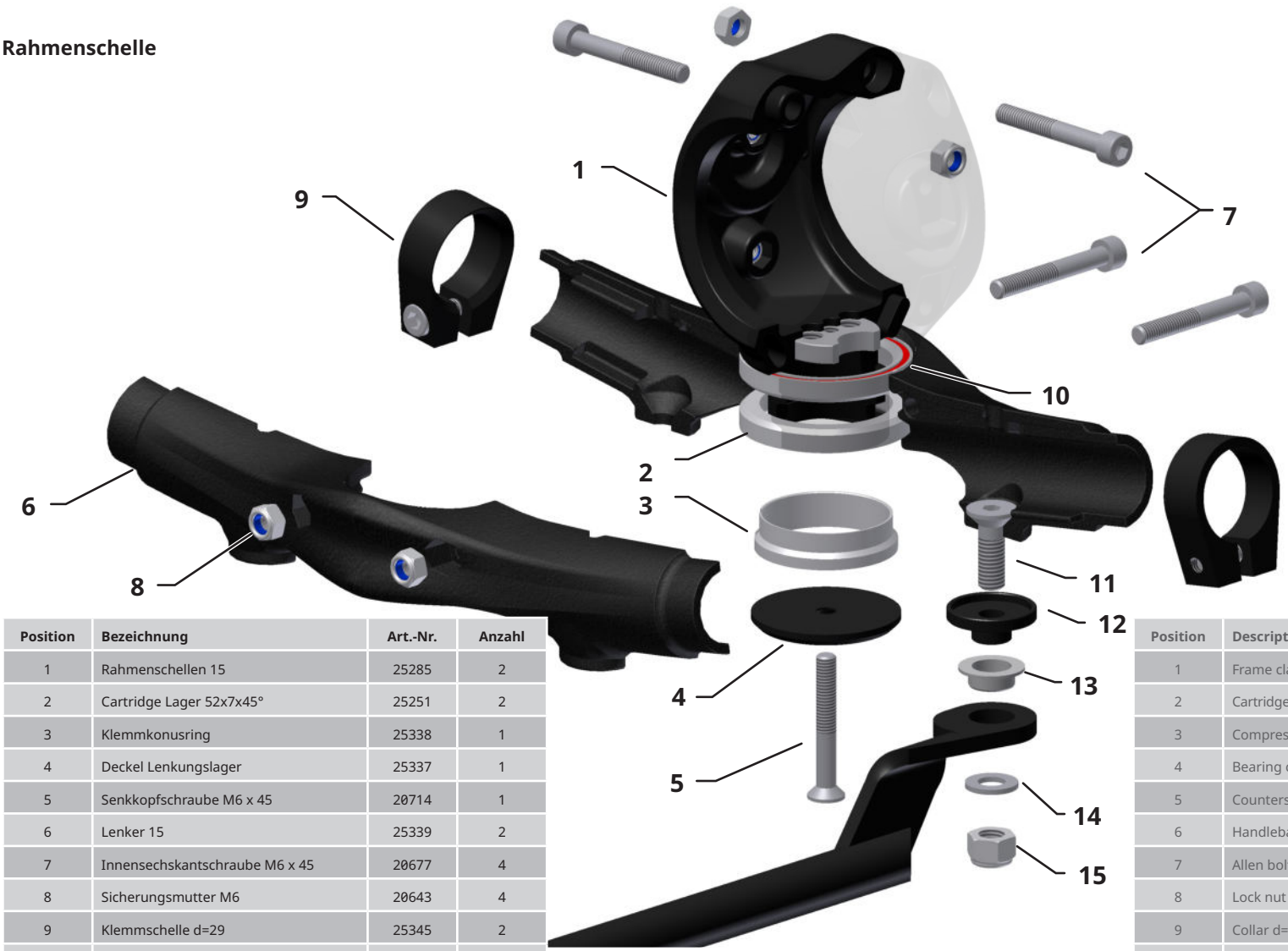

Position	Bezeichnung	Art.-Nr.	Anzahl
1	Rahmenschellen 15	25285	2
2	Cartridge Lager 52x7x45°	25251	2
3	Klemmkonusring	25338	1
4	Deckel Lenkungslager	25337	1
5	Senkkopfschraube M6 x 45	20714	1
6	Lenker 15	25339	2
7	Innensechskantschraube M6 x 45	20677	4
8	Sicherungsmutter M6	20643	4
9	Klemmschelle d=29	25345	2
10	Gewindeeinlegeplatte	25331	1
11	Senkkopfschraube M8 x 25	24955	1
12	Lenkerhülse, kurz	25336	1
13	Gleitlager GFM-1214-06	25330	1
14	Unterlegscheibe M8 D=2d	20685	1
15	Sicherungsmutter M8	20654	1

Position	Description	Art. No.	Number
1	Frame clamp 15	25285	2
2	Cartridge bearing 52x7x45°	25251	2
3	Compression ring	25338	1
4	Bearing cap	25337	1
5	Countersunk bolt M6 x 45	20714	1
6	Handlebar 15	25339	6
7	Allen bolt M6 x 45	20677	4
8	Lock nut M6	20643	4
9	Collar d=29	25345	2
10	Threaded plate	25331	1
11	Countersunk bolt M8 x 25	24955	1
12	Handlebar shell, short	25336	1
13	Slide bearing GFM-1214-06	25330	1
14	M8 Washer D=2d	20685	1
15	Lock nut M8	20654	1

Rahmenschnellverstellung

Frame quick-adjust assembly

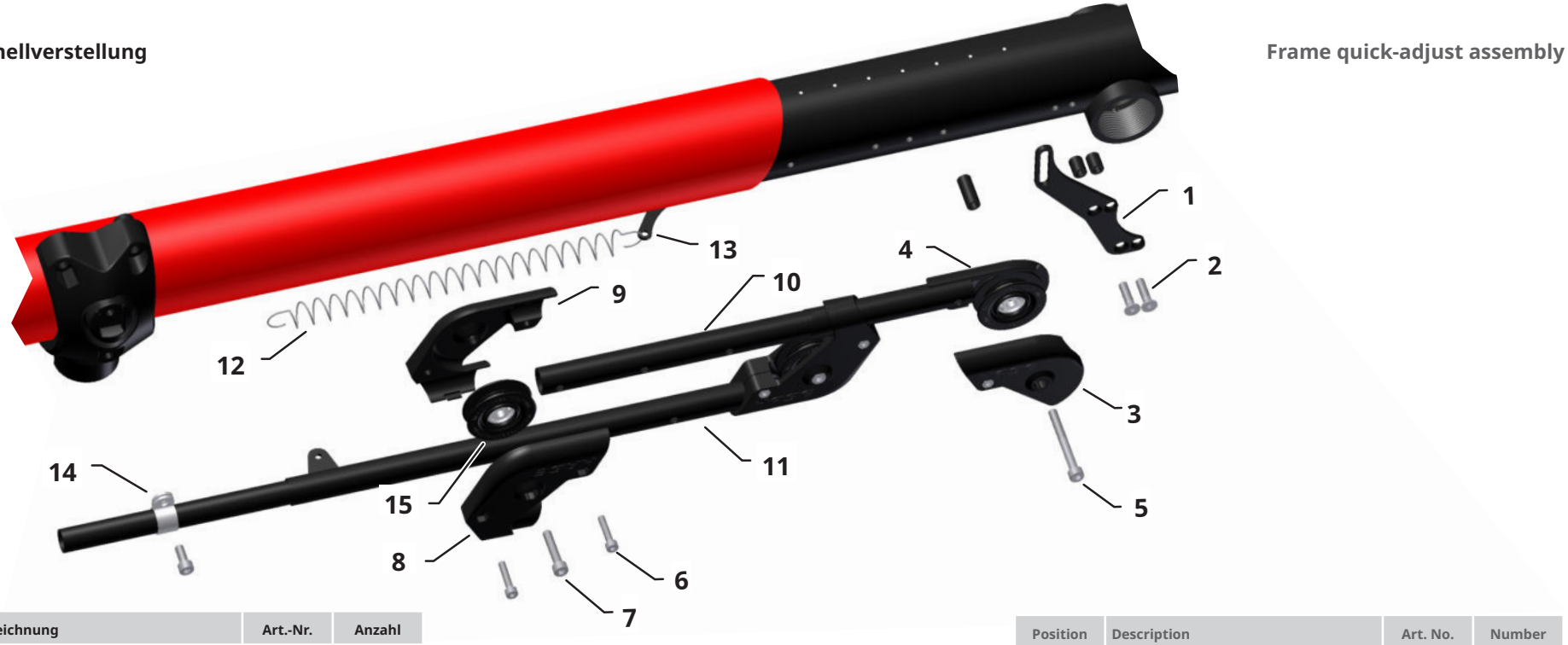

Position	Bezeichnung	Art.-Nr.	Anzahl
1	Kettenrohrhalter	25312	1
2	Senkkopfschraube M5x20	20779	2
3	RS Umlenkeinheit, klein, rechts	24971	1
4	RS Umlenkeinheit, klein, links	24915	1
5	Innensechskantschraube M5x30	23904	1
6	Innensechskantschraube M4x20	22881	5
7	Innensechskantschraube M5x25	20644	2
8	RS Umlenkeinheit, rechts	25007	2
9	RS Umlenkeinheit, links	25006	2
10	RS Oberrohr S/M/L	2531-4/5/6	1
11	RS Unterrohr S/M/L	2531-7/8/9	1
12	Zugfeder	25324	1
13	Zugfederblech	25267	1
14	Halterungsschelle	25328	1
15	Umlenkrolle, klein	21641	3

Position	Description	Art. No.	Number
1	Chain tube mounting bracket,	25312	1
2	Counter sunk bolt M5x20	20779	2
3	Idler pulley unit, small right	24971	1
4	Idler pulley unit, small left	24915	1
5	Allen bolt M5x30	23904	1
6	Allen bolt M4x20	22881	5
7	Allen bolt M5x25	20644	2
8	Idler pulley unit, right	25007	2
9	Idler pulley unit, left	25006	2
10	Upper tube S/ M/ L	2531-4/5/6	1
11	Lower tube S/ M/ L	2531-7/8/9	1
12	Tension spring	25324	1
13	Tension spring support	25267	1
14	Mounting clamp	25328	1
15	Idler pulley, small	21641	3

Montageteile für Shimano Nexus Nabenschaltung

Assembly parts for Shimano Nexus internal gear hub

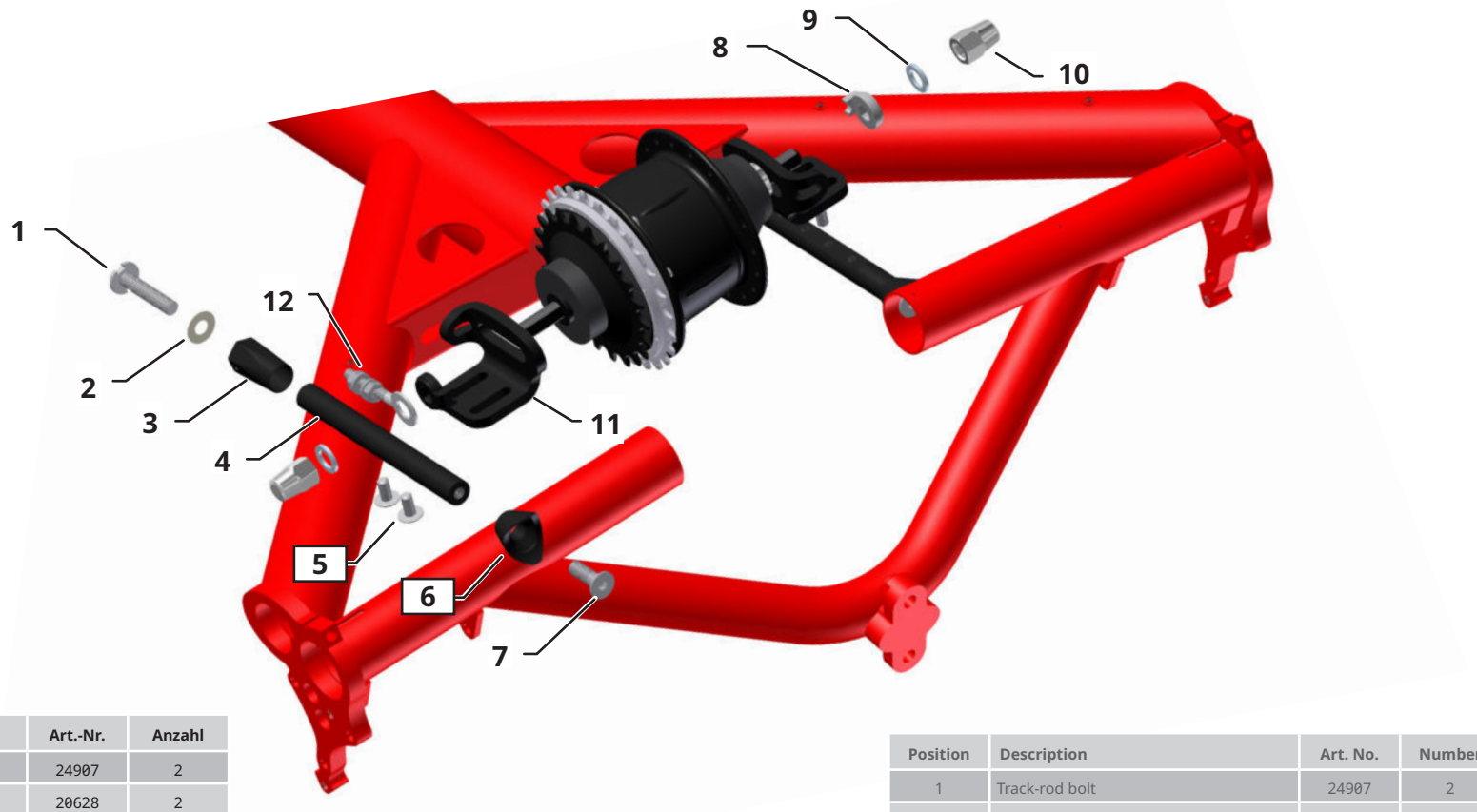

Position	Bezeichnung	Art.-Nr.	Anzahl
1	Schraube Spureinstellung	24907	2
2	Unterlegscheibe M8 D=3d	20628	2
3	Kontermutter Spursstange	24906	2
4	Spurstange	24902	2
5	Flachkopfschraube M6x12 FL	25245	4
6	Kunststoffkegel Spurstange	24905	2
7	Senkkopfschraube M8x25	24955	2
8	Drehmomentsstütze	-	2
9	Nordlock Sicherungsscheibe M8	23977	2
10	M8 Hutmutter	-	2
11	Nabenhalteblech, kurz	24903	2
12	Kettenspanner mit selbstsichernder Mutter	25220	1

Position	Description	Art. No.	Number
1	Track-rod bolt	24907	2
2	Washer M8 D=3d	20628	2
3	Track-rod jam nut	24906	2
4	Track rod	24902	2
5	Flat-head bolt M6x12 FL	25245	4
6	PA cone for track rod	24905	2
7	Countersunk bolt M8x25	24955	2
8	Non-turn washer	-	2
9	Nord-Lock wedge-lock washer M8	23977	2
10	M8 cap nut	-	2
11	Geared hub bracket, short	24903	2
12	Chain tensioner with locknut	25220	1

16” Starrgabel mit Steuersatz

16” rigid fork with headset

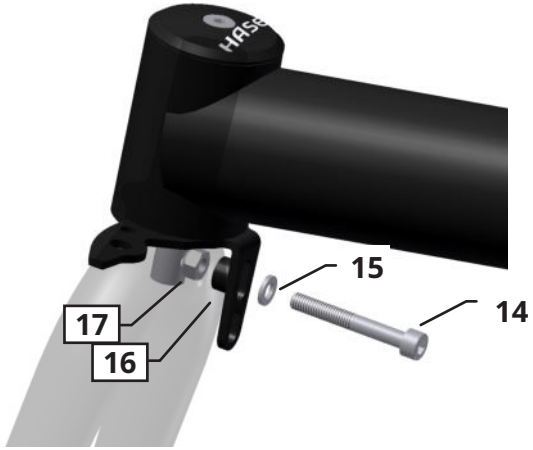

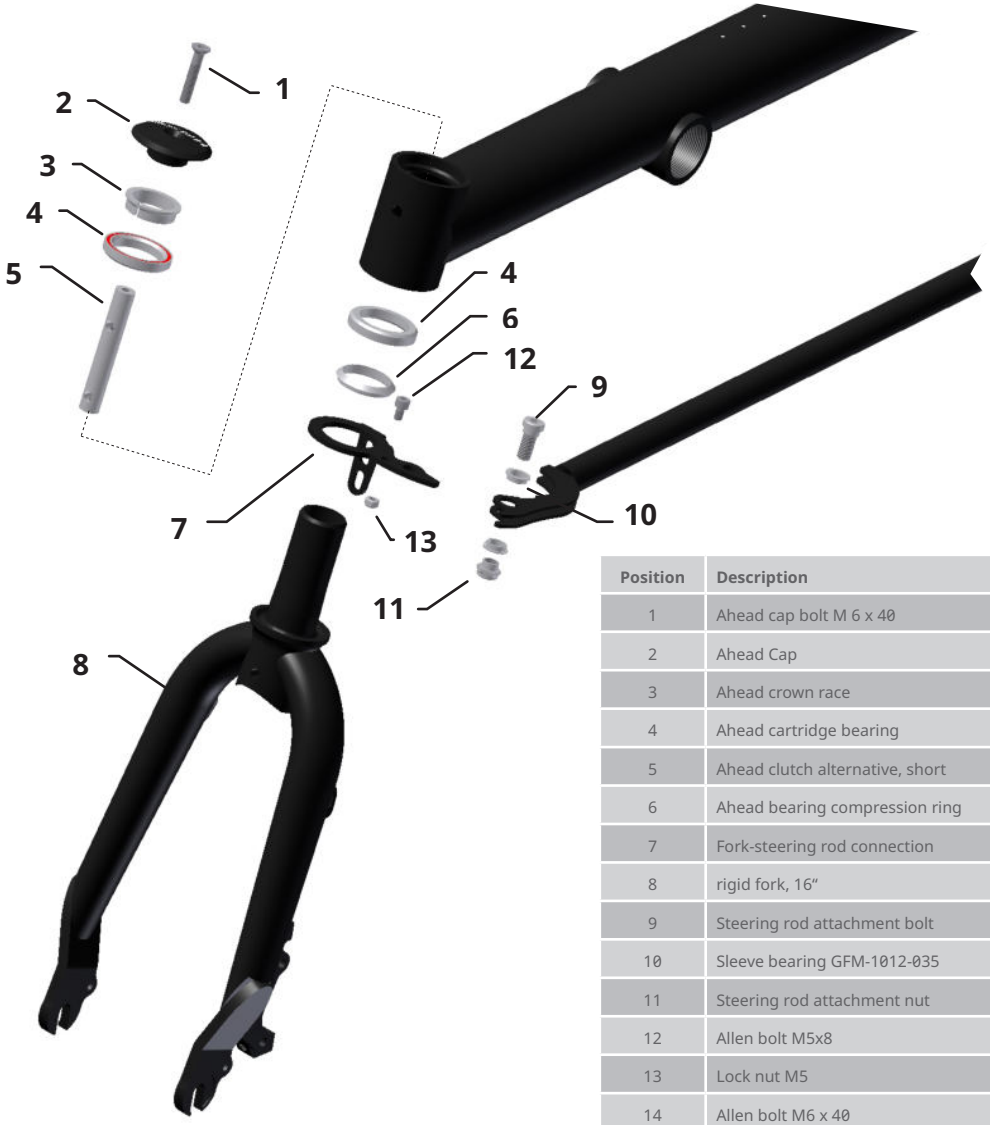

Position	Bezeichnung	Art.-Nr.	Anzahl
1	Ahead Sicherungsschraube M 6 x 40	22577	1
2	Ahead-Kappe	21130	1
3	Ahead-Gabelklemmkonus	20547	1
4	Ahead-Cartridge-Lager	20550	2
5	Ahead-Steuersatz Gegenhalter, kurz	24877	1
6	Ahead-Gabelkonus	20548	1
7	Gabel-Lenkanbindung	20924	1
8	Starrgabel, 16“	24097	1
9	Lenkstangen-Befestigungsschraube	22590	1
10	Gleitlager GFM-1012-035	24556	2
11	Lenkstangen-Befestigungsmutter	22591	1
12	Innensechskantschraube M5 x 8	23653	1
13	M5 Mutter, selbstsichernd	20707	1
14	Innensechskantschraube M6 x 40	20668	1
15	Unterlegscheibe VA, M6 D=2d	20581	1
16	Gabel Distanzhülse	24356	1
17	M6 Mutter, selbstsichernd	20643	1

Position	Description	Art. No.	Number
1	Ahead cap bolt M 6 x 40	22577	1
2	Ahead Cap	21130	1
3	Ahead crown race	20547	1
4	Ahead cartridge bearing	20550	2
5	Ahead clutch alternative, short	24877	1
6	Ahead bearing compression ring	20548	1
7	Fork-steering rod connection	20924	1
8	rigid fork, 16“	24097	1
9	Steering rod attachment bolt	22590	1
10	Sleeve bearing GFM-1012-035	24556	2
11	Steering rod attachment nut	22591	1
12	Allen bolt M5x8	23653	1
13	Lock nut M5	20707	1
14	Allen bolt M6 x 40	20668	1
15	Washer, M6 D=2d	20581	1
16	Fork distance sleeve	24356	1
17	Lock nut M6	20643	1

20" Starrgabel mit Steuersatz, Option

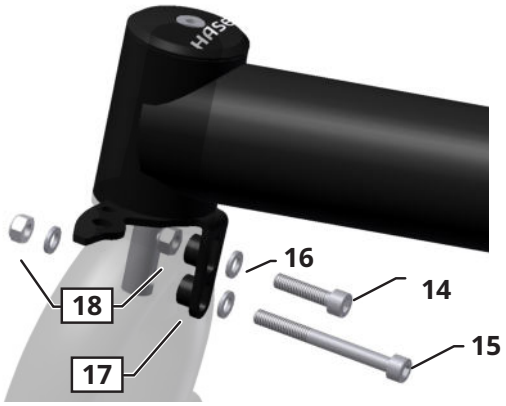

Position	Bezeichnung	Art.-Nr.	Anzahl
1	Ahead Sicherungsschraube M6 x 40	22577	1
2	Ahead-Kappe	21130	1
3	Ahead-Gabelklemmkonus	20547	1
4	Ahead-Cartridge-Lager	20550	2
5	Ahead-Steuersatz Gegenhalter, lang	23123	1
6	Ahead-Gabelkonus	20548	1
7	Gabel-Lenkanbindung	20924	1
8	Starrgabel, Aluminium, 20"	22805	1
9	Lenkstangen-Befestigungsschraube	22590	1
10	Gleitlager GFM-1012-035	24556	2
11	Lenkstangen-Befestigungsmutter	22591	1
12	Innensechskantschraube M5 x 8	23653	1
13	M5 Mutter, selbstsichernd	20707	1
14	Innensechskantschraube M6 x 25	20693	1
15	Innensechskantschraube M6 x 60	20714	1
16	Unterlegscheibe VA, M6 D=2d	20581	3
17	Gabel Distanzhülse	24356	2
18	M6 Mutter, selbstsichernd	20643	2

20" Fork with headset, optional

Position	Description	Art. No.	Number
1	Ahead cap bolt M 6 x 40	22577	1
2	Ahead cap	21130	1
3	Ahead crown race	20547	1
4	Ahead cartridge bearing	20550	2
5	Ahead clutch alternative, long	23123	1
6	Ahead bearing compression ring	20548	1
7	Fork-steering rod connection	20924	1
8	rigid fork 20", aluminum	22805	1
9	Steering rod attachment bolt	22590	1
10	Sleeve bearing GFM-1012-035	24556	2
11	Steering rod attachment nut	22591	1
12	Allen bolt M5x8	23653	1
13	Lock nut M5	20707	1
14	Allen bolt M6x25	20693	1
15	Allen bolt M6x60	20714	1
16	Washer, M6 D=2d	20581	3
17	Fork distance sleeve	24356	2
18	Lock nut M6	20643	2

Antriebseinheit Shimano Nexus 8-Gang

Drive assembly, 8-speed Shimano Nexus

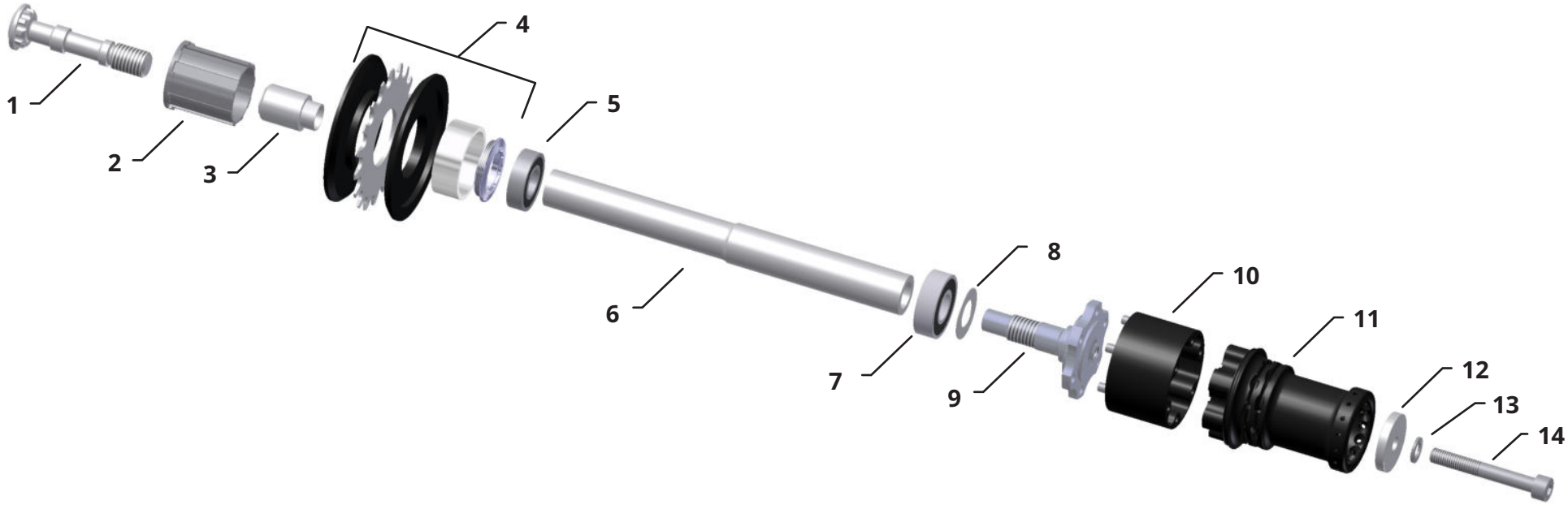

Position	Bezeichnung	Art.-Nr.	Anzahl
1	Ritzelschraube Antrieb, Innensechskant	21201	1
2	Kassettenfreilaufkörper 9-fach	21498	1
3	Kassettendistanzhülse	21194	1
4	Kassette 9-Fach 11-34	21542	1
5	Rillenkugellager 6002 - 15x32x9	20565	1
6	QS Wellenrohr rechts	24449	1
7	Rillenkugellager 6202 - 15x35x11	24473	1
8	Lagerdichtscheibe VA 32 mm	23976	1
9	QS Antriebsschraube rechts	24493	1
10	Quick Stick Nabenadapter	24935	1
11	Quick Stick Nabe Trix	24870	1
12	Quick Stick Adapter Einlegescheibe	25236	1
13	Nordlockscheibe M8	23977	1
14	Innensechskantschraube M8 x 55-10.9	20651	1

Position	Description	Art. No.	Number
1	Sprocket bolt drive, Allen head	21201	1
2	Cassette freehub body 9-speed	21498	1
3	Cassette spacer	21194	1
4	Cassette 9-speed 11-34	21542	1
5	Cartridge bearing 6002 - 15x32x9	20565	1
6	QS shaft tube right	24449	1
7	Cartridge bearing 6202 - 15x35x11	24473	1
8	Bearing seal VA 32 mm	23976	1
9	QS drive bolt right	24493	1
10	Quick Stick hub adapter	24935	1
11	Quick Stick hub Trix	24870	1
12	Quick Stick adapter shim	25236	1
13	Nordlock washer M8	23977	1
14	Allen bolt M8 x 55-10.9	20651	1

Antriebseinheit, Mitlaufrad

Drive assembly, non-driven wheel

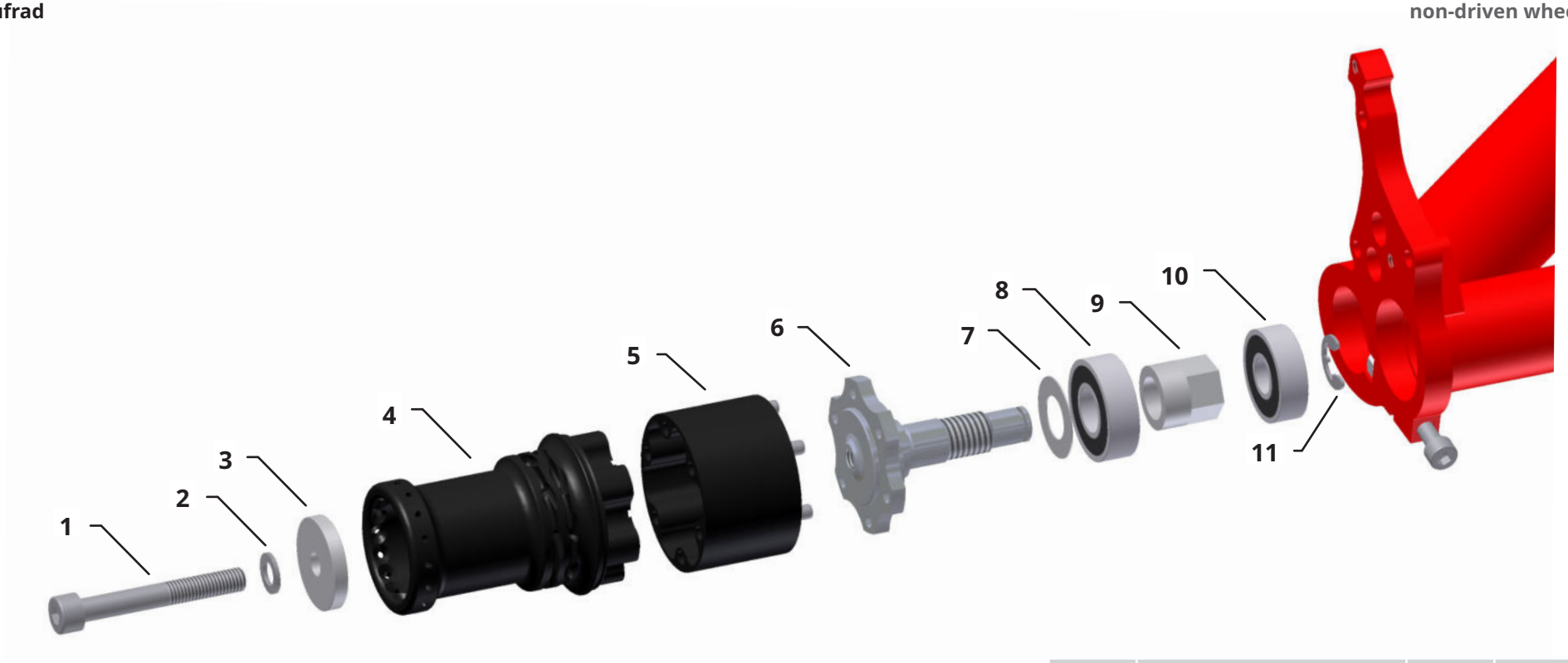

Position	Bezeichnung	Art.-Nr.	Anzahl
1	Innensechskantschraube M8 x 55-10.9	20651	1
2	Nordlockscheibe M8	23977	1
3	Quick Stick Adapter Einlegescheibe	25236	1
4	Quick Stick Nabe	24870	1
5	Quick Stick Nabenadapter	24935	1
6	QS Antriebsschraube links	24492	1
7	Lagerdichtscheibe VA 32 mm	23976	1
8	Rillenkugellager 6202 - 15x35x11	24473	1
9	QS Mitlaufrad Gewindehülse kurz	24447	1
10	Rillenkugellager 6201 -12x32x10	20811	1
11	QS Sicherungsscheibe Mitlaufrad	23711	1

Position	Description	Art.No.	Number
1	Allen bolt M8 x 55-10.9	20651	1
2	Nordlock washer M8	23977	1
3	Quick Stick adapter shim	25236	1
4	Quick Stick hub	24870	1
5	Quick Stick hub adapter	24935	1
6	QS drive bolt left	24492	1
7	Bearing seal VA 32 mm	23976	1
8	Cartridge bearing 6202 - 15x35x11	24473	1
9	QS threaded sleeve short, non-driven wheel	24447	1
10	Cartridge bearing 6201 - 12x32x10	20811	1
11	QS retaining ring	23711	1

Antriebseinheit, Differential

Drive assembly, differential

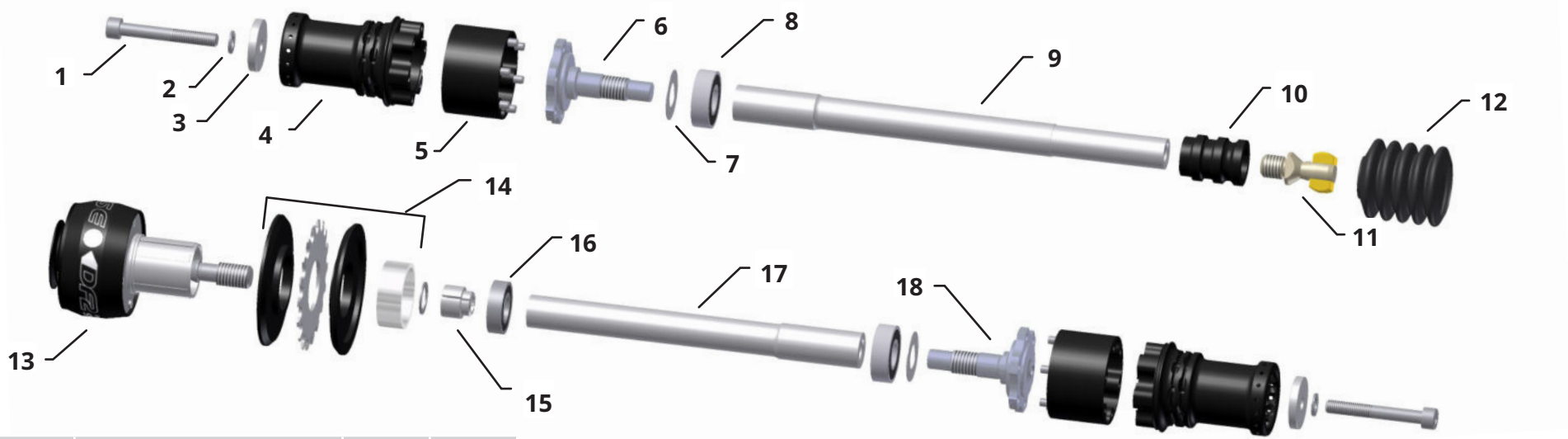

Position	Bezeichnung	Art.-Nr.	Anzahl
1	Innensechskantschraube M8 x 55-10.9	20651	2
2	Nordlockscheibe M8	23977	2
3	Quick Stick Adapter Einlegescheibe	25236	2
4	Quick Stick Nabe	24870	2
5	Quick Stick Nabenadapter	24935	2
6	QS Antriebsschraube links	24492	2
7	Lagerdichtscheibe VA 32 mm	23976	2
8	Rillenkugellager 6202 - 15x35x11	24473	2
9	QS Wellenrohr links	24448	1
10	Buchse für Faltenbalg	23432	1
11	Kugelschraube mit Nutensteinen	-	1
12	Faltenbalg	20845	1
13	Differential	22750	1
14	18Z Ritzel mit Schutzscheiben	-	1
15	Passscheibe und Geteilter Lagersitz	-	1
16	Rillenkugellager 6002 - 15x32x9	20565	1
17	QS Wellenrohr rechts	24449	1
18	QS Antriebsschraube rechts	24493	1

Position	Description	Art. No.	Number
1	Allen bolt M8 x 55-10.9	20651	2
2	Nordlock washer M8	23977	2
3	Quick Stick adapter shim	25236	2
4	Quick Stick hub	24870	1
5	Quick Stick hub adapter	24935	2
6	QS drive bolt left	24492	2
7	Bearing seal VA 32 mm	23976	2
8	Cartridge bearing 6202 - 15x35x11	24473	2
9	QS axle tube left	24448	1
10	Sleeve for rubber bellows	23432	1
11	Ball-head bolt with slot nuts	-	1
12	Rubber bellows	20845	1
13	Differential	22750	1
14	18T sprocket with guard plates	-	1
15	Shim ring and two-part bearing seat	-	1
16	Cartridge bearing 6002 - 15x32x9	20565	1
17	QS axle tube right	24449	1
18	QS drive bolt right	24493	1

Gewährleistung und Garantiebedingungen

Es gilt die gesetzliche Gewährleistung. Der Fachhändler darf das HASE BIKE nur in einem sicheren und fahrbereiten Zustand übergeben. Zusätzlich gewährt die Firma HASE BIKES eine Garantie von drei Jahren – ab Kaufdatum – auf Bruch des Rahmens gemäß den nachstehenden Bedingungen. Bei Registrierung des Rades unterwww.hasebikes.com/209-0-Fahrradpass.html verlängert sich diese Garantie auf 5 Jahre.

- Die Firma HASE BIKES haftet nur für Mängel, die durch ihr Verschulden am Rahmen und der Montage entstanden sind. Für Montageteile haftet der jeweilige Hersteller.
- Diese zusätzliche Garantie gilt nur für den Ersterwerber, sofern er die Bedienungsanleitung befolgt.
- Innerhalb der Garantiezeit von 3 Jahren ab Kaufdatum wird ein gebrochenes Rahmenteil kostenlos instandgesetzt, oder sollte das nicht möglich sein, durch ein neuwertiges Teil ersetzt. Ausgetauschte Teile gehen in das Eigentum der Fa. HASE BIKES über.
- Weitergehende Ansprüche bestehen aufgrund dieser Garantie nicht. Insbesondere werden etwaige Demontage- oder Montagekosten (z.B. beim Fachhändler) und Versandkosten von Fa. HASE BIKES nicht erstattet. Sendungen an uns sind stets ausreichend zu frankieren, da sie sonst nicht angenommen werden können.
- Die Zuladung (Fahrer und Gepäck) darf beim Trix 140 kg nicht übersteigen.
- Bei Wettbewerbseinsatz, Fahrten in unwegsamen Gelände oder sonstiger Überbeanspruchung erlischt die Garantie und die gesetzliche Gewährleistung.
- Von der Garantie ausgeschlossen sind Schäden durch Unfälle.
- Keine Garantie erhält, wer für das Trix ungeeignetes Zubehör montiert, oder Zubehör unsachgemäß montiert. Deshalb den Austausch und die Montage von Teilen nur durch den Fachhändler erledigen lassen.
- Keine Garantie erhält, wer am Rahmen schleift, bohrt, biegt, oder sonstige Modifikationen vornimmt.
- Durch eine Garantieleistung wird die Garantiezeit weder verlängert noch eine neue Garantiefrist in Lauf gesetzt.
- Die Abwicklung der Garantieleistung erfolgt ausschließlich durch das Fachgeschäft, bei dem das Rad gekauft wurde oder durch einen unserer Vertriebspartner.
- Von Kindern darf das Trix nur unter Aufsicht der Eltern gefahren werden.

Entsorgungshinweise

Das Produkt nach Ende der Nutzungsdauer nicht im Hausmüll, sondern fachgerecht entsprechend der örtlichen Entsorgungsvorschriften entsorgen.

Terms of limited warranty

The statutory warranty applies. The dealer must sell you the HASE BIKE vehicle in a safe and roadworthy condition. In addition, the company HASE BIKES offers a warranty of three years (from the date of purchase) against frame breakage in accordance with the following conditions. By registering your bike at https://hasebikes.com/209-1-Bicycle-passport.html you can extend this warranty to 5 years.

- HASE BIKES will only be held liable for defects resulting from faulty frame manufacturing and assembly. For assembly parts, the relevant manufacturer is liable.
- This additional warranty only applies to the original owner and to usage in accordance with this User's Manual.
- Within the warranty period of 3 years, HASE BIKES will repair, or if necessary replace, any broken frame part free of charge. Any defective parts replaced by HASE BIKES become the property of HASE BIKES.
- Any further claims beyond the scope of this warranty are excluded. HASE BIKES will not cover the costs of assembly or disassembly (e.g., by the retailer) or shipping. We will not accept postal deliveries with insufficient postage.
- The maximum permissible load (rider and luggage) of 140kg (308 lbs) specified for the Trix must not be exceeded.
- If the Trix is used in competition, ridden on rough terrain, or subjected to abnormally excessive stress, the statutory and additional warranties become void.
- Damage caused by accidents is not covered by the warranty.
- The warranty becomes void if the Trix has been fitted with incompatible accessories or if accessories are installed incorrectly. Therefore, always have components replaced and installed by an authorized retailer.
- The warranty becomes void if improper modifications or alterations (e.g., grinding, drilling, bending, etc.) are made to the frame.
- It is not possible to extend the warranty or commence a new warranty period.
- Warranty claims can only be handled by the authorized HASE BIKES retailer from whom the trike was purchased or by one of our distribution partners.
- Parental supervision is required for children riding th Trix.

Disposal instructions

At the end of its useful life, the product should be disposed of properly, in accordance with the local waste disposal regulations (i.e. not as household waste).

Inspektionspass / Inspection pass

Lassen sie Ihr Fahrrad in regelmäßigen Abständen von Ihrem Zweirad-Fachhändler durchchecken. Um unnötige Stand- und Wartezeiten zu vermeiden, ist es sinnvoll, in der Saison (März bis September) bei Reparaturen und Inspektionen eine telefonische Terminabsprache mit ihrem Fachhändler zu vereinbaren.
Have your vehicle inspected by your bicycle dealer at regular intervals. During the high season (March through September), it is best to schedule any required repairs or inspections in advance in order to avoid unnecessarily long downtimes and waiting periods.

Rahmennummer
Frame number:

Rahmenfarbe
Frame color:

Besonderheiten
Special features:

1. Inspektion / Inspection

Nach 300 km oder drei Monate nach Verkaufsdatum.
After 300 km (200 miles) or three months after the date of sale.

Auftragsnummer/
Order number:

Datum/
Date:

Ausgetauschte oder zusätzlich montierte Teile/
Replaced or added parts:

Stempel/ Unterschrift des Händlers/
Stamp/ Dealer's signature:

Checkliste:

- Pedale auf festen Sitz prüfen
- Steuersatz prüfen
- Lenker auf festen Sitz prüfen
- Bremsen vorn und hinten prüfen
- Radlager vorn und hinten prüfen
- Tretlager prüfen
- Kurbeln auf festen Sitz prüfen
- Sitz prüfen
- Kettenspannung / Verschleiß prüfen
- Reifen und Luftdruck prüfen
- Felgen und Speichen prüfen
- sämtliche Schraubenverbindungen auf festen Sitz prüfen
- Schaltung prüfen
- Lichtanlage prüfen
- Zubehör prüfen, zB. Motorsystem prüfen

Checklist:

- Check pedals for tightness
- Check headset
- Check handlebar for tightness
- Check front and rear brakes
- Check front and rear wheel bearings
- Check bottom bracket
- Check cranks for tightness
- Check seat
- Check chain tension and wear
- Check wheels and air pressure
- Check rims and spokes
- Check all screws for tightness
- Check gear system
- Check lighting system
- Check accessories like motor system

2. Inspektion / Inspection

Nach 2000 km oder einem Jahre nach Verkaufsdatum.
After 2,000 km (1,250 miles) or one year after the date of sale.

Auftragsnummer/
Order number:

Datum/
Date:

Ausgetauschte oder zusätzlich montierte Teile/
Replaced or added parts:

Stempel/ Unterschrift des Händlers/
Stamp/ Dealer's signature:

3. Inspektion / Inspection

Nach 4000 km oder zwei Jahre nach Verkaufsdatum.
After 4,000 km (2,500 miles) or two years after the date of sale.

Auftragsnummer/
Order number:

Datum/
Date:

Ausgetauschte oder zusätzlich montierte Teile/
Replaced or added parts:

Stempel/ Unterschrift des Händlers/
Stamp/ Dealer's signature:

4. Inspektion / Inspection

Nach 6000 km oder drei Jahre nach Verkaufsdatum.
After 6,000 km (3,700 miles) or three years after the date of sale.

Auftragsnummer/
Order number:

Datum/
Date:

Ausgetauschte oder zusätzlich montierte Teile/
Replaced or added parts:

Stempel/ Unterschrift des Händlers/
Stamp/ Dealer's signature:

5. Inspektion / Inspection

Nach 8000 km oder vier Jahre nach Verkaufsdatum.
After 8,000 km (5,000 miles) or four years after the date of sale.

Auftragsnummer/
Order number:

Datum/
Date:

Ausgetauschte oder zusätzlich montierte Teile/
Replaced or added parts:

Stempel/ Unterschrift des Händlers/
Stamp/ Dealer's signature:

6. Inspektion / Inspection

Nach 10.000 km oder fünf Jahre nach Verkaufsdatum.
After 10,000 km (6,200 miles) or five years after the date of sale.

Auftragsnummer/
Order number:

Datum/
Date:

Ausgetauschte oder zusätzlich montierte Teile/
Replaced or added parts:

Stempel/ Unterschrift des Händlers/
Stamp/ Dealer's signature:

Hase Bikes
Hiberniastraße 2
45731 Waltrop
Germany

Phone +49 (0) 23 09 / 93 77-0
Fax +49 (0) 23 09 / 93 77-201
info@hasebikes.com
www.hasebikes.com

Registrieren Sie ihr Fahrrad auf www.hasebikes.com für eine Garantieerweiterung
Register your bike at www.hasebikes.com for a warranty extension