GEBRUIKSAANWIJZING
MODE D'EMPLOI

Kettwiesel ONE

Nederlands
Français

Kettwiesel_2024_NL-FR

10 - 24

REF Artikel / Article

27649 ; 28269 ; 28389

CE

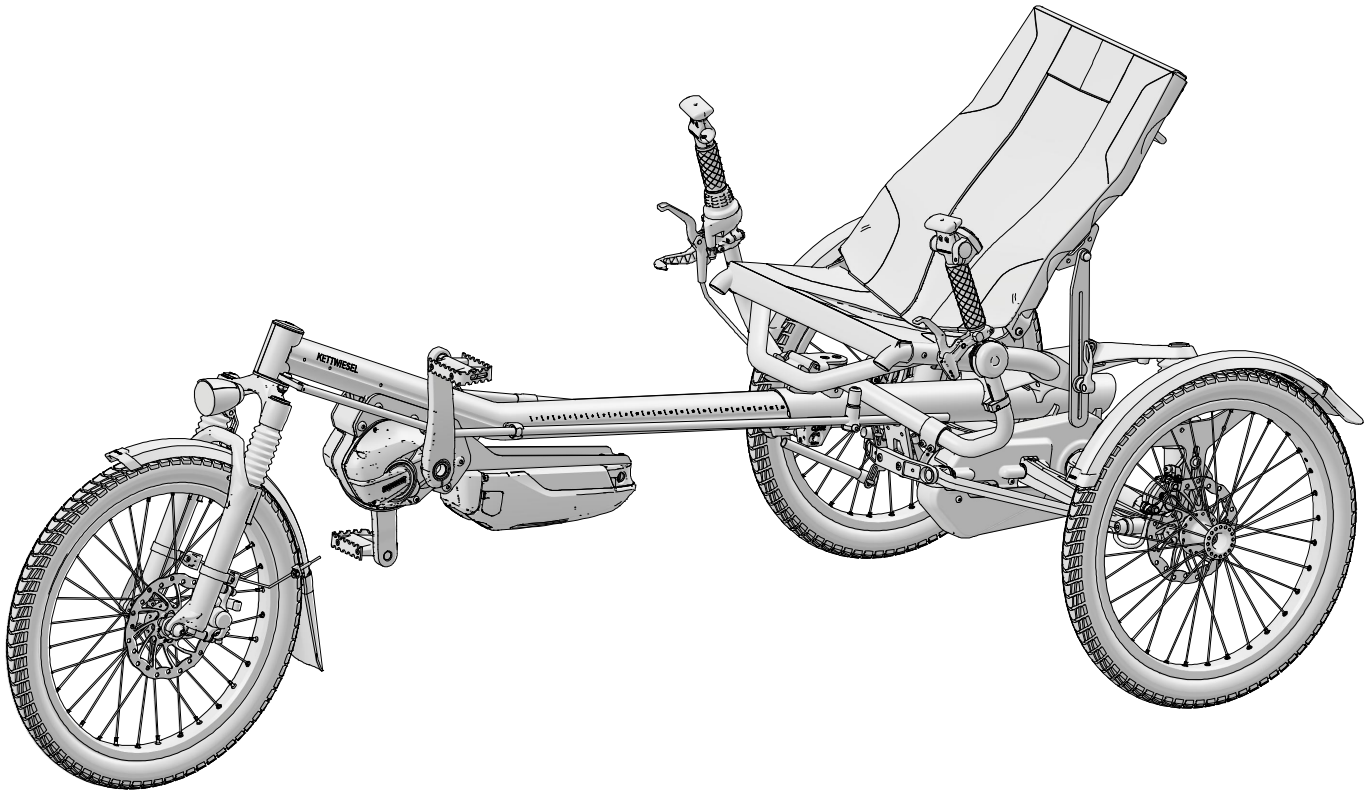

Kettwiesel ONE - Onderdelen
Kettwiesel ONE - Components

Onderdelen

01 Voorwiel
02 Voorframe
03 Sta-ondersteuning
04 Hoofdframe
05 Instelling zitting
06 Achterwiel
07 Framenummer
08 Motor
09 Stuurstang
10 Onderstuur
11 Geïntegreerde tool

Components

01 Roue avant
02 Bôme
03 Support pour se lever
04 Cadre principal
05 Réglage du siège
06 Roue arrière
07 Numéro de cadre
08 Moteur
09 Barre de direction
10 Guidon passant sous le siège
11 Outil de bord

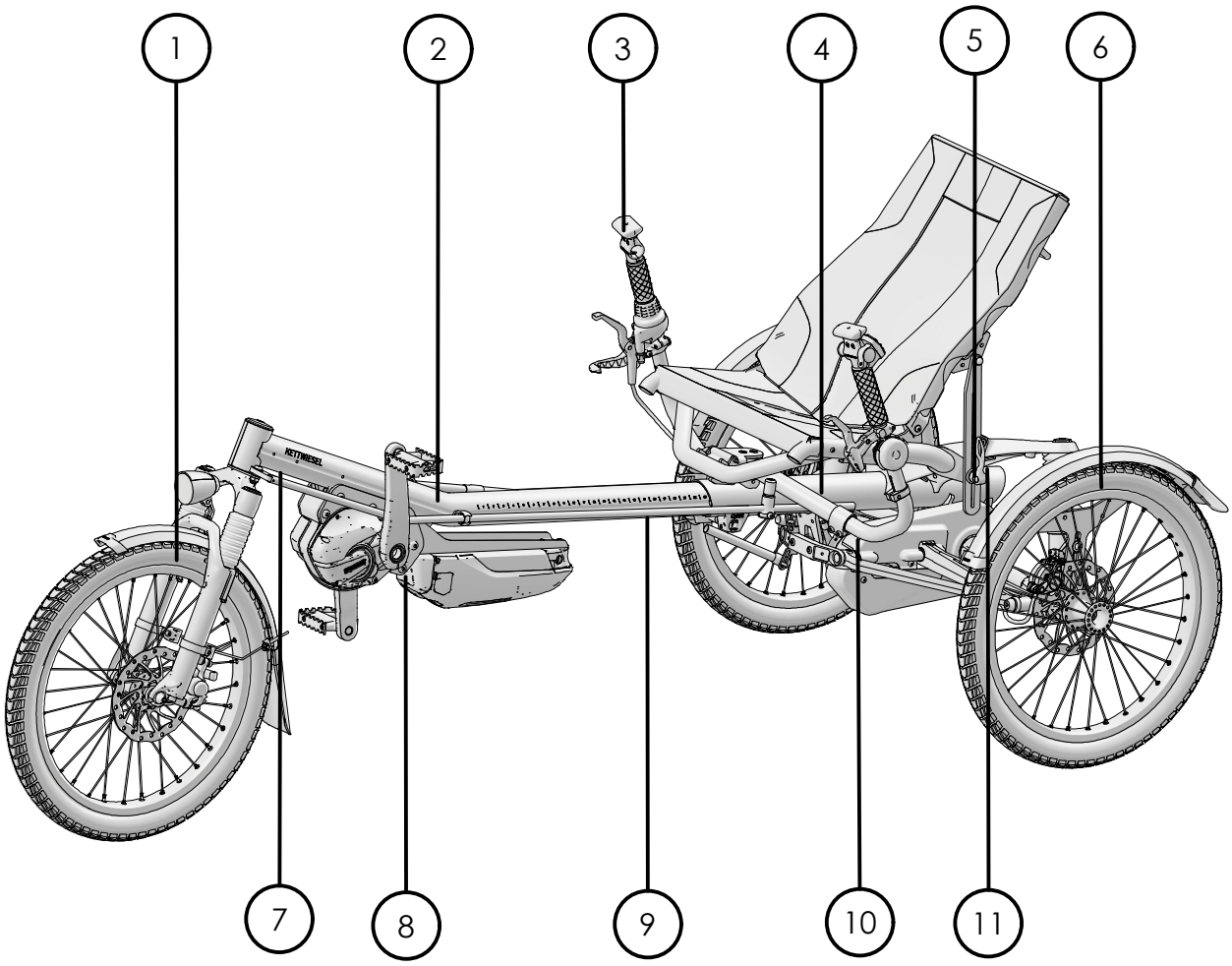

Kettwiesel ONE UP - Onderdelen
Kettwiesel ONE UP - Composants

Onderdelen

01 Voorwiel
02 Bovenste stuur
03 Stam
04 Instelling zitting
05 Achterwiel
06 Framenummer
07 Motor
08 Voorframe
09 Hoofdframe
10 Geïntegreerde tool

Components

01 Roue avant
02 Guidon passant au-dessus du siège
03 Tige
04 Réglage du siège
05 Roue arrière
06 Numéro de cadre
07 Moteur
08 Bôme
09 Cadre principal
10 Outil de bord

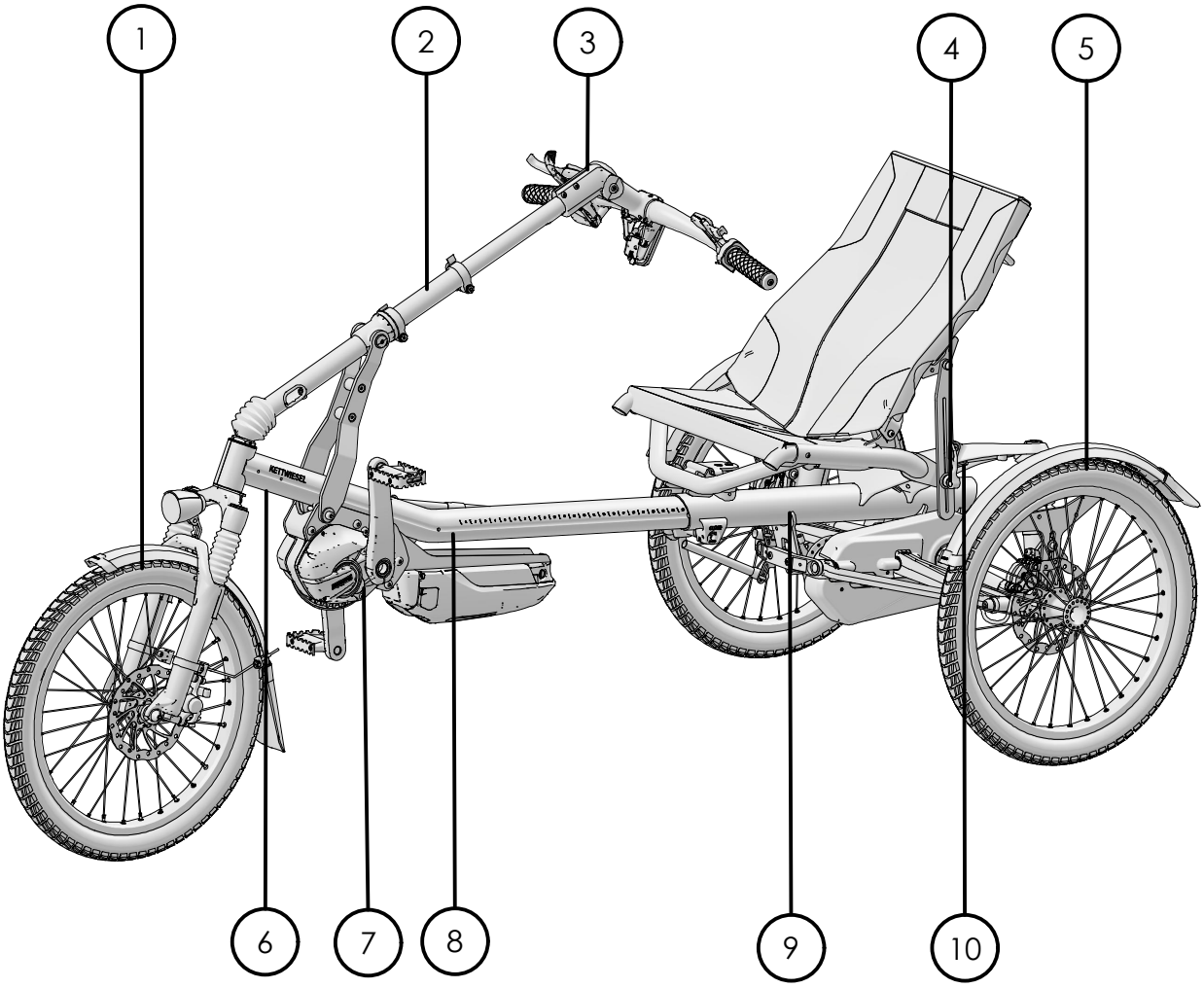

Kettwiesel One (UP) - Inhoud
Kettwiesel One (UP) - Table des matières

Onderdelen - Kettwiesel ONE 2
Onderdelen - Kettwiesel ONE UP 3
Inhoud 4

Beschrijving 5
Wat is de Kettwiesel
Beoogd gebruik
Indicatie
Contra-indicaties
Aanpasbaarheid aan lichamelijke
Gebruiksduur
Andere gebruiker
Bescherming tegen milieu-invloeden 6
Reiniging en desinfectie
Normen en voorschriften
Instructies voor verwijdering

Veiligheidsinstructies 7
Gebruiksaanwijzing
Voor de eerste rit
Verkeersregels
Zichtbaarheid
Rijden in het donker
Vermijden van overbelasting
Geschikte kleding en helm 8
Letselgevaar
Pedalen
Technische staat
Remmen
Belading 9
Sprongen en wedstrijdgebruik
Serienummer/ fietscode
Brandgevaar
Kinderen
Zonnestraling/vorst
Accessoires
aanvullende instructies

Algemene informatie 10
Draaimomenttabel
Snelspanners
Ketting

Onderhoud en inspecties 11
Inspectiefrequenties

Informatieblad - Kettwiesel ONE 12
Informatieblad - Kettwiesel ONE UP 13

Aan lichaamslengte aanpassen
Stuurinrichting - Kettwiesel ONE 14
Stuurinrichting - Kettwiesel ONE UP 15
Zithoogte en hoek 16
Framelengte - Kettwiesel ONE 17
Framelengte - Kettwiesel ONE UP 18
Vering 19

Parkeren en transport
Parkeerrem 20
Verticaal parkeren

Garantie 21
Symbolen
Inspectiepas (NL) 22
Inspectiepas (FR) 23

Composants - Kettwiesel ONE 2
Composants - Kettwiesel ONE UP 3
Table des matières 4

Description 5
Qu'est-ce que le Kettwiesel ?
Utilisation prévue
Indications
Contre-indication
Adaptabilité selon le handicap
Durée d'utilisation
Réutilisation
Influences environnementales 6
Nettoyage et désinfection
Normes et directives
Instructions relatives à l'élimination

Consignes de sécurité 7
Mode d'emploi
Avant de prendre la route
Dispositions de mise en circulation
Visibilité
Circuler dans l'obscurité
Éviter la surcharge
Tenue appropriée et port du casque 8
Risque de blessures
Pédales
État technique
Freins
Charge 9
Sauts et utilisation en compétition
Numéro de série / bicycode
Danger lié à l'inflammabilité
Enfants
Rayonnement solaire / gel
Accessoires
Autres remarques

Informations générales 10
Table des couples de serrage
Blocage rapide
Chaîne

Entretien et inspections 11
Intervalle d'inspection

Fiche technique - Kettwiesel ONE 12
Fiche technique - Kettwiesel ONE UP 13

Réglage selon la taille du corps
Direction - Kettwiesel ONE 14
Direction - Kettwiesel ONE UP 15
Hauteur et inclinaison du siège 16
Longueur du cadre - Kettwiesel ONE 17
Longueur du cadre - Kettwiesel ONE UP 18
Suspension à ressorts 19

Stationnement et transport
Frein de stationnement 20
Stationner à la verticale

Garantie 21
Symboles
Carnet d'entretien (NL) 22
Carnet d'entretien (FR) 23

Hiberniastraße 2
45731 Waltrop
Germany

Phone +49(0)2309 / 9377-0
info@hasebikes.com
www.hasebikes.com

REF Art.: 27649 ; 28269 ; 28389

Kettwiesel ONE (UP) - Beschrijving
Kettwiesel ONE (UP) - Description

Wat is de Kettwiesel ONE (UP)?
De Kettwiesel is een ligfiets met drie wielen en goedgekeurd als medisch hulpmiddel volgens de Europese Verordening (2017/745) MDR. De ligfiets wordt aangedreven door beenspierkracht via de pedalen. De krachtoverdracht op de twee achterwielen vindt plaats via een volledig omsloten naafversnelling. De gepolsterde zitting in combinatie met volledige vering biedt u maximaal rijcomfort. De trike is uitgerust met twee remsystemen die onafhankelijk van elkaar werken.

Beoogd gebruik
De Kettwiesel is geschikt voor kinderen, tieners en volwassenen met een lengte van 1,1 tot 2 meter. De Kettwiesel is bedoeld voor gebruik op geasfalteerde wegen en fietspaden, op wegen die zijn verhard met zand, grind of soortgelijk materiaal (bijv. bospaden, veldwegen), en op verharde en onverharde bospaden waar vaker wortels, drempels, stenen en obstakels voorkomen waarbij de wielen voortdurend in contact zijn met de grond of kort contact verliezen met de grond door oneffenheden zoals wortels.

Indicatie
De Kettwiesel is geschikt voor mensen met neuromusculaire aandoeningen, zoals cerebrale verlamming of spierdystrofie, die niet op een gewone kinderfiets of -voertuig kunnen rijden, zelfs niet als deze is uitgerust met zijwieltjes. Andere indicaties zijn: coördinatiestoornissen, evenwichtsstoornissen en beperkte bewegingsmogelijkheden, bv. bij spasticiteit, dwarslaesie, dysmelie, amputatie etc.

Contra-indicaties
De Kettwiesel is niet geschikt voor mensen met visuele stoornissen. In de tandemuitvoering is de Kettwiesel onder voorwaarden geschikt voor mensen met visuele stoornissen.

Aanpasbaarheid aan individuele behoeften
De Kettwiesel kan met behulp van accessoires worden aangepast aan verschillende lichamelijke beperkingen. Je kunt optionele accessoires vinden op www.hase-bikes.com of vraag je Hase Bikes dealer om advies.

Gebruiksduur
Bij correct gebruik volgens de gebruiksaanwijzing en afhankelijk van de gebruiksfrequentie, is de gebruiksduur max. 8 jaar.

Andere gebruiker
Als de Kettwiesel volgens de voorschriften wordt gebruikt, is deze geschikt voor hergebruik na reiniging, desinfectie en inspectie door een gespecialiseerde dealer, rekening houdend met de onderhouds- en inspectie-intervallen.

Qu'est-ce que le Kettwiesel ONE (UP)?
Le Kettwiesel est un tricycle couché homologué comme dispositif médical selon le règlement européen (2017/745) MDR. La transmission se produit grâce à l'action des muscles des jambes sur les pédales. La transmission de la force aux deux roues arrière est rendue possible par un moyeu à vitesses intégrées. Combiné à la suspension intégrale, le siège rembourré vous offre un confort maximal. Le freinage du trike est assuré par deux systèmes de freinage indépendants.

Utilisation prévue
Le Kettwiesel convient aux enfants, aux adolescents et aux adultes mesurant entre 1,1 et 2 mètres.
Le Kettwiesel convient à une utilisation sur les routes en asphalte et les pistes cyclables, sur les voies renforcées au moyen de sable, de concassé ou d'autres matériaux (p. ex. les routes forestières, les chemins de campagne) ainsi que sur des chemins de forêt renforcés ou non, sur lesquels il y a souvent des racines, des bosses, des pierres et des fissures, auquel cas les roues sont en contact constant avec le sol ou peuvent brièvement perdre le contact de ce dernier en raison d'irrégularités, p. ex. de racines.

Indications
Le Kettwiesel est parfaitement adapté aux personnes souffrant d'affections neuromusculaires comme l'IMC ou la dystrophie musculaire, et qui, du fait de leur handicap, ne sont pas en mesure d'utiliser les vélos ou les véhicules ordinaires pour enfant, même pourvus de roulettes. Parmi les autres indications, on citera : les difficultés de coordination, les troubles de l'équilibre, ou toute altération de la motricité du fait, par exemple, d'un trouble spastique, d'une paraplégie, d'une dysmélie, d'une amputation, etc.

Contre-indication
Le Kettwiesel n'est pas aapté aux personnes souffrant de troubles de la vue. En mode tandem, le Kettwiesel n'est aapté que sous certaines conditions aux personnes souffrant de troubles de la vue.

Adaptabilité selon le handicap
Le Kettwiesel peut être équipé pour accueillir des cyclistes souffrant de divers handicaps physiques. Vous trouverez des accessoires optionnels sur le site www.hase-bikes.com ou demandez conseil à votre revendeur Hase Bikes.

Durée d'utilisation
En cas d'utilisation conforme, de respect du mode d'emploi, et en fonction de la fréquence d'utilisation, la durée d'utilisation attendue peut être de huit ans.

Réutilisation
Dans des conditions normales d'utilisation, le Kettwiesel peut être réutilisé par un nouveau propriétaire après avoir été nettoyé, désinfecté et inspecté par un revendeur agréé, en respectant le tableau d'entretien et d'inspection.

Bescherming tegen milieu-invloeden
Dankzij de gebruikte materialen is de Kettwiesel corrosiebestendig. Er worden gecoate en geanodiseerde aluminium frame-onderdelen, kunststoffen en roestvrij staal gebruikt.

Reiniging en desinfectie
De handgrepen en zitting kunnen worden gereinigd/ontsmet met gewone huishoudelijke schoonmaak- of desinfectiemiddelen.
Gebruik bijvoorbeeld water met afwasmiddel.
Maak de trike regelmatig schoon. Vuil of strooizout in de winter kunnen schade veroorzaken. Voor het schoonmaken gebruikt u het beste water met een biologisch afbreekbaar, huishoudelijk schoonmaakmiddel en een spons of doek. Gebruik echter nooit een hogedrukreiniger. Gebruik geen was, reinigings- of conserveringsmiddelen op rem- en versnellingsonderdelen, handvatten, kettingen, zittingbekleding en banden. De ketting insmeren na een wasbeurt of lange ritten in de regen.

Geldende normen en voorschriften
Bij het ontwerp en de fabricatie werden de volgende voorschriften en normen toegepast: de Europese Verordening (2017/745) MDR betreffende medische hulpmiddelen.

Instructies voor verwijdering
Na afloop van de gebruiksduur mag het product niet met het huisvull worden weggegooid, maar moet deskundig worden afgevoerd in overeenstemming met de plaatselijke regelgeving voor afvalverwerking.

Influences environnementales
Les matériaux du Kettwiesel le protègent de la corrosion. Des éléments de cadre en aluminium revêtu et anodisé, des matières plastiques et de l'acier inoxydable sont utilisés.

Nettoyage et désinfection
Les poignées et le siège peuvent être nettoyés et désinfectés à l'aide de produits de nettoyage et de désinfectants ménagers usuels. Vous pouvez utiliser du liquide vaisselle, par exemple.
Nettoyez le trike régulièrement. La saleté ou le sel provenant d'une utilisation hivernale pourraient causer des dégâts. Pour le nettoyage, le mieux est d'utiliser de l'eau additionnée d'un peu de détergent domestique biodégradable, ainsi qu'une éponge ou un chiffon. N'utilisez en aucun cas un nettoyeur haute pression.

Normes et directives observées
Lors de la mise au point et de la fabrication, les directives et les normes suivantes ont été prises en compte : le règlement européen (2017/745) relatif aux dispositifs médicaux.

Instructions relatives à l'élimination
En fin de vie, le produit ne doit pas être jeté avec les ordures ménagères, mais éliminé dans les règles de l'art, en conformité avec la réglementation s'appliquant localement à l'élimination des déchets.

Gebruikshandleiding lezen
Lees deze gebruiksaanwijzing en die van de bijbehorende onderdelen zorgvuldig door en raak vertrouwd met het voertuig in de praktijk.
Voor mensen met een visuele beperking is deze gebruiksaanwijzing vergroot beschikbaar op onze website.

Voor de eerste rit
Uw geautoriseerde dealer heeft uw Kettwiesel gemonteerd en aangepast aan de specifieke eisen voor uw lichaamslengte. Hoe u de Kettwiesel voor een andere persoon kunt instellen, leest u in het hoofdstuk: "Aanpassing aan lichaamslengte".
Vóór de eerste rit moet u eerst de tijd nemen om vertrouwd re raken met het voertuig. Na de eerste aankoop moeten
eerst de remvoeringen worden ingeremd om te garanderen dat de remmen optimaal functioneren. Wij adviseren u het gedrag van het voertuig te testen op een rustig terrein, zonder verkeer, voordat u op de openbare weg gaat rijden. Door de unieke constructie zijn er aanzienlijke verschillen in de manier van rijden vergeleken met een standaardfiets. Vóór elke rit dient de gebruiker (een persoon zonder lichamelijke, verstandelijke of visuele beperkingen) de onderhoudsmaatregelen uit te voeren.

Verkeersregels naleven
De verkeersregels zijn in elk land anders. Daarom dient de tandem eventueel te worden uitgerust met een verlichtingssysteem, reflectoren en een bel die voldoen aan de van toepassing zijnde regels van het betreffende land. Wij bieden accessoires aan die voldoen aan de Duitse wegenverkeerswet (StVZO). Raadpleeg uw geautoriseerde dealer voor informatie over de benodigde accessoires en laat wijzigingen alleen door uw gekwalificeerde fietsenmaker uitvoeren. Wanneer u zelf aanpassingen of wijzigingen aan het lichtsysteem wilt aanbrengen, lees dan eerst de geldende voorschriften voordat u begint.

Zichtbaar zijn voor anderen
De Kettwiesel is lager dan een normale fiets. Daarom wordt hij door andere verkeersdeelnemers eerder over het hoofd gezien. Daarom raden we altijd aan om een vlag aan de Kettwiesel te bevestigen.

Rijden in het donker
Gebruik in het donker of de schemering altijd verlichting.

Vermijden van overbelasting
Door de liggende positie worden deels andere spieren belast dan bij een gewone fiets. Mocht u nog weinig ervaring hebben met een ligfiets, begin dan met korte, eenvoudige tochtjes om spierpijn te voorkomen.

Tenir compte du mode d'emploi
Lisez attentivement ce mode d'emploi et ceux des composants associés pour vous familiariser sur le plan pratique avec le véhicule.
Pour les personnes souffrant de déficiences visuelles, ces manuels sont disponibles en version agrandie sur notre site web.

Avant de prendre la route
Votre Kettwiesel a été monté et réglé à la taille souhaitée par votre vélociste. Pour régler le Kettwiesel à la taille d'une autre personne, reportez-vous au chapitre : « Réglage selon la taille du corps ».
Familiarisez-vous avec le vélo avant de l'utiliser pour la première fois. Après le premier achat, il faut d'abord
soumettre au freinage les nouvelles garnitures de frein, afin qu'elles assurent une capacité de freinage optimale. Nous vous recommandons de tester le comportement du véhicule sur un terrain qui n'est pas fréquenté avant de circuler sur la voie publique. En raison de sa conception, il y a des différences significatives entre
la façon de le piloter et celle de piloter un vélo ordinaire. Les mesures d'entretien préalables à tout trajet doivent être prises par l'utilisateur (personnes n'étant pas affectées par un handicap moteur, intellectuel ou visuel).

Tenir compte des dispositions de mise en circulation
Les dispositions de mise en circulation diffèrent d'un pays à l'autre. Aussi, il se peut que votre vélo doive être équipé, selon le pays, d'un système d'éclairage, de réflecteurs et d'un avertisseur sonore. Nous proposons des accessoires conformes à la législation allemande sur les licences routières (StVZO).
Prenez conseil auprès de votre vélociste et faites seulement effectuer des modifications à votre atelier spécialisé, ou prenez connaissance de la réglementation avant de compléter ou de modifier vous-même le système d'éclairage.

Être visible pour les autres
Le Kettwiesel est plus bas qu'un vélo ordinaire. Il est donc possible qu'il soit moins bien vu par les autres usagers de la route. Nous recommandons donc de toujours fixer un drapeau au Kettwiesel.

Circuler dans l'obscurité
Dans l'obscurité et au crépuscule, roulez toujours avec vos lumières.

Éviter la surcharge
En raison de la position de pédalage couchée, d'autres groupes musculaires sont sollicités que dans le cas de la pratique du vélo droit classique. Si vous avez encore peu d'expérience des vélos couchés, commencez par faire des trajets courts et simples pour éviter les courbatures.

Geschikte kleding en helm
Draag nauwsluitende kleding die niet vast kan komen te zitten in de wielen of tandwielen. Let op loshangende koorden van jassen of sjaals. Draag een fietshelm om hoofdletsel bij een eventuele val te voorkomen.

Letselgevaar door draaiende delen
Als de driewieler wordt voortgetrokken, dan bestaat het gevaar dat de handen/vingers van het kind tussen de schijfremmen en/of wielen komen, wanneer het deze langs de zijkant van de zitting laat hangen. Let er dus op dat uw kind zijn handen/vingers altijd op het stuur of in ieder geval boven de zitting houdt om letselgevaar te voorkomen!

Pedalen
Door de liggende positie kunnen de voeten bijzonder gemakkelijk van de pedalen glijden. Draag daarom schoenen met een profiel. Houd voldoende druk op de pedalen. Voor kinderen zijn de als accessoires verkrijgbare pedalen met haak en riem geschikt waarmee wordt voorkomen dat de voeten van de pedalen af glijden.

Technische staat
Voor elke rit moet u een visuele iNSPECTIe uitvoeren op eventuele schade. Laat de Kettwiesel regelmatig onderhouden door een erkende fietsenmaker.
De onderhoudsintervallen kunt u lezen in het hoofdstuk "Onderhoud en inspecties"

Remmen
De trike wordt standaard geleverd met twee achterremmen of met een gekoppelde achterrem en voorrem. Beide remgrepen werken afzonderlijk op de rechter- en linkerachterrem of, als er ook een voorrem is gemonteerd, op de voor- en achterrem.
De twee geremde achterwielen bieden een aanzienlijk grotere vertraging dan de voorrem.
Bij het rijden op steil terrein moeten de voor- en achterremmen tegelijkertijd worden bediend.
De ingebouwde schijfremmen zijn zeer krachtig en gemakkelijk te bedienen, maar de wielen kunnen nog steeds blokkeren.
Maak uzelf vertrouwd met de remkracht door de remmen te testen op een onverharde, vlakke ondergrond voordat u voor het eerst de weg op gaat. Bepaal van tevoren welke remhendel welke rem bedient.

Schijfrem controleren
Let op de informatie in de bijgevoegde handleiding van de remfabrikant. Laat regelmatig de dikte van de remvoering controleren door een erkende fietsenmaker. Bij ongewone remgeluiden of onvoldoende remwerking moet u onmiddellijk contact opnemen met uw fietsenmaker.
Nieuwe remvoeringen moetten eerst worden ingeremd om ervoor te zorgen dat de remmen optimaal functioneren.

Tenue appropriée et port du casque
Portez des vêtements près du corps afin d'éviter qu'ils ne se prennent dans les roues ou la transmission. Veillez au danger présenté par les écharpes ou les cordelières pouvant pendre d'un blouson. Portez un casque, afin d'éviter les blessures lors d'éventuelles chutes.

Risque de blessures dues à des pièces en rotation
Lors de l'utilisation des trikes en mode vélo suiveur, les mains ou les doigts des patients sont susceptibles d'être happés par les disques de freins ou les roues si elles/ils pendent latéralement à côté du siège. Il est impératif de veiller à ce que les mains/doigts demeurent en permanence sur les poignées du guidon ou au-dessus du siège, afin d'éviter qu'ils ne se prennent dans les rayons / les disques de freins.

Pédales
La position horizontale a pour effet que les pieds peuvent très facilement glisser des pédales. Portez des chaussures à profil. Veillez à appuyer suffisamment sur les pédales. Dans le cas des enfants, il faut utiliser des pédales à crochets et sangles fournis parmi les accessoires pour éviter tout dérapage.

État technique
Avant chaque trajet, effectuez une inspection visuelle pour déceler tout dégât éventuel. Faites entretenir régulièrement votre Kettwiesel dans un atelier spécialisé.
Pour connaître les intervalles d'entretien, reportez-vous au chapitre "Maintenance et inspections"

Freins
Le trike est livré de série avec deux freins arrière ou avec un frein arrière et un frein avant couplés. Les deux poignées de frein agissent séparément sur les freins arrière droit et gauche ou, si un frein avant est également installé, sur les freins avant et arrière.
Les deux roues arrière freinées offrent une décélération bien plus importante que le frein avant.
En cas de conduite sur un terrain escarpé, les freins avant et arrière doivent être actionnés simultanément.
Les freins à disque installés sont très performants et faciles à doser, mais il peut malgré tout arriver que les roues se bloquent.
Avant de rouler pour la première fois dans la circulation, familiarisez-vous avec la force de freinage en effectuant des essais de freinage sur un terrain plat et non fréquenté. Déterminez au préalable quel levier de frein actionne quel frein.

Contrôler le frein à disques
Respectez le mode d'emploi du fabricant de freins. Faites contrôler régulièrement l'épaisseur des garnitures par votre atelier spécialisé. Si l'effet de freinage est insuffisant, contactez immédiatement votre atelier spécialisé.
Les nouvelles garnitures de frein doivent d'abord être freinées afin de garantir une performance de freinage optimale.

maximale belading
Let erop dat het toelaatbare totaalgewicht van fietser en bagage niet groter mag zijn dan 140 kg. Transporteer de bagage alleen op de daarvoor bestemde plaatsen. Zorg voor een gelijkmatige gewichtsverdeling van de bagage.

Sprongen en wedstrijdgebruik
In principe zijn sprongen tot 0,2 m toegestaan, maar geschiedt op eigen risico. De rijveiligheid op verharde wegen en fietspaden is in hoge mate afhankelijk van de snelheid. Hoe hoger de snelheid, hoe groter het risico! De Kettwiesel mag niet worden gebruikt voor wedstrijddoeleinden.

Serienummer en fietscodering
Het framenummer bevindt zich aan de voorkant onder de stuurpen. Hier en alleen hier mag een fietscodering worden aangebracht. Dit helpt om na diefstal of verlies de eigenaar te vinden.

Brandgevaar
De vulling van de zittinghoes is gemakkelijk ontvlambaar volgens EN 1021-2. Houd de zitting dus uit de buurt van open vuur, warmtebronnen etc.

Kinderen
Kinderen mogen alleen op de Kettwiesel onder ouderlijk toezicht.

Zonnestraling/vorst
Houd er rekening mee dat plastic en metalen onderdelen die worden blootgesteld aan direct zonlicht warm kunnen worden en huidletsel kunnen veroorzaken als ze worden aangeraakt.
Vermijd ook langdurige blootstelling van het product aan vorst. Sterk gekoelde metalen onderdelen kunnen verwondingen veroorzaken bij contact met de huid.

Accessoires
Gebruik alleen originele onderdelen en accessoires van Hase Bikes.

Aanvullende instructies
Als u problemen heeft met de aangepaste fiets, of iets wilt vragen, neem dan gerust contact op met uw erkende dealer of HASE BIKES. Wij helpen u graag. Alle in samenhang met het product opgetreden ernstige incidenten* dienen te worden aangemeld bij de fabrikant en de verantwoordelijke autoriteiten van het land waarin de gebruiker en/of de patiënt woont.

*"Ernstig incident" is een incident dat direct of indirect een van de volgende gebeurtenissen had, had kunnen hebben, of zou kunnen hebben: a) de dood van een patiënt, gebruiker of een andere persoon, b) de tijdelijke of langdurige verslechtering van de gezondheidstoestand van een patiënt, gebruiker of andere personen, c) een ernstig gevaar voor de volksgezondheid.

Charge maximale
Tenez compte du fait que le poids du cycliste et des bagages cumulés ne doit pas excéder 140 kg. Transportez uniquement vos bagages aux endroits réservés à cet effet. Veillez à répartir uniformément la charge.

Sauts et utilisation en compétition
Il est en principe permis d'effectuer des sauts de 0,2 m max., à ses propres risques et périls. Votre sécurité sur les routes, les chemins ou les autres types de terrain dépend de votre vitesse. Plus votre vitesse est élevée, plus le risque d'accident est grand ! L'usage du Kettwiesel en compétition n'est pas autorisé.

Numéro de série et bicycode
Le numéro de cadre est indiqué à l'avant, sous la bôme. C'est là et seulement là qu'on peut placer un bicycode. Ce dernier permet de retrouver le propriétaire en cas de vol ou de perte.

Danger lié à l'inflammabilité
Le matériau de rembourrage du revêtement de siège n'a pas un faible pouvoir propagateur de flamme, conformément à la norme EN 1021-2. Aussi, il est impératif de tenir le siège éloigné de toute flamme ouverte, source de chaleur, etc.

Enfants
Les enfants ne peuvent utiliser le Kettwiesel que sous la surveillance de leurs parents.

Rayonnement solaire/Gel
Veuillez noter que les pièces en plastique et en métal exposées à la lumière directe du soleil peuvent chauffer et provoquer des lésions cutanées si elles sont touchées.
Évitez également d'exposer le produit au gel pendant de longues périodes. Les pièces métalliques qui ont considérablement refroidi peuvent provoquer des blessures en cas de contact avec la peau.

Accessoires
N'utilisez que des pièces et accessoires d'origine de Hase Bikes.

Autres remarques
Si vous rencontrez des difficultés ou si vous avez des questions relatives à votre vélo thérapeutique, veuillez contacter votre vélociste ou la société HASE BIKES pour recevoir de l'aide. Tous les événements graves* dont la survenue est liée au produit doivent être signalés au fabricant et à l'autorité compétente de l'État membre dans lequel l'utilisateur et/ou le patient est établi.

*"Incident grave" : incident qui a eu, aurait pu avoir ou peut avoir, directement ou indirectement, l'une des conséquences suivantes : a) le décès d'un patient, d'un usager ou d'une autre personne ; b) la dégradation grave, temporaire ou permanente de l'état de santé d'un patient, d'un usager ou d'une autre personne ; c) un risque grave pour la santé publique.

Kettwiesel ONE (UP) - Algemene informatie
Kettwiesel ONE (UP) - Informations générales

Algemene informatie
Draaimomenttabel
Gebruik voor alle schroeven een draaimomentsleutel. Indien dit niet specifiek wordt aangegeven in de handleiding, dan geeft de tabel de richtwaarden voor alle schroeven van kwaliteit 8.8 aan.

Schroef	Aanhaal-moment	Schroef	Aanhaal-moment
M3	1.2 Nm	M6	9.0 Nm
M4	2.9 Nm	M8	24.0 Nm
M5	5.5 Nm	M10	46.0 Nm
Klemming Hoofdframe		14 Nm	
Draagarm (M8x95)		18 Nm	
Veerpoot		5 Nm	

Informations générales
Table des couples de serrage
Utilisez une clé de serrage dynamométrique pour toutes les vis. Si cela n'est pas spécifié dans les instructions, le tableau fournit les valeurs indicatives pour toutes les vis de qualité 8.8.

Vis	Couple de serrage	Vis	Couple de serrage
M3	1.2 Nm (0.9 ft-lb)	M6	9.0 Nm (6.6 ft-lb)
M4	2.9 Nm (2.1 ft-lb)	M8	24.0 Nm (17.7 ft-lb)
M5	5.5 Nm (4 ft-lb)	M10	46.0 Nm (34 ft-lb)
SerrageCadre principal		14 Nm (10.3 ft-lb)	
bras de suspension (M8x95)		18 Nm (13.3 ft-lb)	
Jambe de suspension		5 Nm	

Snelspanners
Openen: Haal de spanhendel (01) 180° over, totdat de tekst "OPEN" naar buiten wijst. Om de snelspanner nog verder te openen, houd de klemmoer vast en draai de snelspanner tegen de klok in.

Sluiten: Stel de klemvastheid van de snelspanner in met de klemmoer (02).
Tip: Het overhalen van de spanhendel (01) moet zo zwaar gaan dat u daarvoor beide handballen voor nodig hebt.

Haal de spanhendel 180° over, totdat de tekst "CLOSE" naar buiten wijst.
Tip: Indien het overhalen van de spanhendel (01) zo gemakkelijk gaat dat dit met een vingerdruk kan worden overgehaald, dan dient de snelspanner opnieuw te worden ingesteld.

Let op: De snelspanners moeten stevig zijn vastgedraaid voordat u gaat rijden.

Blocage rapide
Ouverture : basculez le levier de serrage (01) de 180°, jusqu'à ce que l'inscription "OPEN" soit tournée vers l'extérieur. Pour ouvrir encore davantage le blocage rapide, maintenez l'écrou de serrage et tournez le blocage rapide dans le sens antihoraire.

Fermeture : réglez la force de serrage du blocage rapide à l'aide de l'écrou de serrage (02).
Remarque: Basculer le levier de serrage (01) doit vous demander un effort tel que vous avez besoin de la paume de votre main.

Basculez le levier de serrage de 180°, jusqu'à ce que l'inscription "CLOSE" soit tournée vers l'extérieur.
Remarque: Si le levier de serrage (01) bascule si facilement qu'il est possible de le faire basculer d'une simple pression du doigt, c'est qu'il faut régler à nouveau le blocage rapide.

Attention: avant de prendre la route, il faut fermement serrer les blocages rapides.

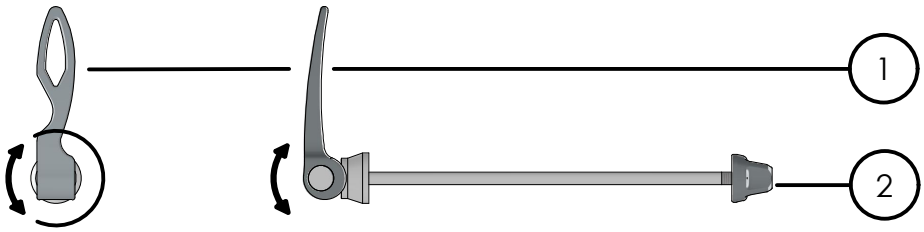

Ketting controleren, reinigen en smeren
Door de lange ketting van de Kettwiesel treedt slijtage minder snel op dan bij gewone fietsen. De staat van de ketting kan met een kettingslijtagemeter worden gecontroleerd. We raden u aan deze bij een gespecialiseerde fietsenwerkplaats te laten controleren.

Contrôler, nettoyer et graisser la chaîne
En raison de la longueur de la chaîne du Kettwiesel, il faut s'attendre à une usure moindre que dans le cas des vélos traditionnels. Il est possible de contrôler l'état de la chaîne avec une jauge d'usure disponible dans le commerce spécialisé. Nous vous recommandons de le faire contrôler par un atelier spécialisé.

Onderhoud en reparatie

Tip: Laat alle inspecties en onderhoudswerkzaamheden uitvoeren door uw HASE Bikes-speciaalzaak en invullen in de inspectiepas aan het einde van deze gebruiksaanwijzing

Entretien et réparation

Remarque: Faites effectuer les tâches de révision et de maintenance par votre revendeur HASE Bike et faites les consigner dans le carnet d'entretien situé à la fin de ce mode d'emploi.

Inspectiefrequenties:

Intervalle d'inspection:

Onderdeel / Composant	Handeling / Activité	Voor elke rit / avant chaque trajet	Maandelijks / chaque mois	>3000km, jaarlijks / chaque année
Verlichting/ Éclairage	Functie controleren / Contrôler le fonctionnement	x		
Banden / Pneumatiques	Bandenspanning controleren / Contrôler la pression de gonflage	x		
	Profieldiepte, zijwangen controleren / Contrôler la profondeur du profil, les flancs	x		
Remmen / Freins	Dikte remvoering controleren / Check pad thickness		x	
	Positie t.o.v. remschijf controleren / Vérifier la position du disque de freinage		x	
	Remmen controleren / Tester les freins	x		
Remkabels of leidingen / Garnitures de frein ou tuyaux	op beschadigingen controleren / Check for damage	x		
Vering / Suspension à ressorts	Functie controleren / Contrôler le fonctionnement	x		
	Service / Service			x
Vering / Chaîne Secundaire ketting / Chaîne secondaire	op beschadigingen, slijtage controleren / Vérifier les dommages et l'usure	x	x	
	op beschadigingen, slijtage controleren / Vérifier les dommages et l'usure		x	
Cranks / Manivelles	Schroeven controleren / Contrôler les vis			x
Wielen / Roues	Uitlijning controleren / Vérifier la rotation		x	
	Spaakspanning controleren / Contrôler la tension des rayons		x	
Stuur / Guidon	Functie controleren / Contrôler le fonctionnement			x
Stuurstang/ Barre de direction	Speling controleren / Contrôler le jeu			x
Balhoofdlager / Roulements de direction	Speling controleren / Contrôler le jeu			x
Naven / Moyeux	Speling controleren / Contrôler le jeu			x
Pedalen / Pédales	Speling controleren / Contrôler le jeu			x
Versnellingskabels / Câbles de dérailleur	op beschadigingen controleren / Vérifier les dommages		x	
Snelspanners / Blocage rapide	Functie controleren / Contrôler le fonctionnement	x		
Schroeven en moeren / Vis et écrous	controleren of ze goed vast zitten / Contrôler la bonne fixation		x	
Trapas / Boîtier de pédalier	Speling controleren / Contrôler le jeu			x

Kettwiesel ONE - Informatieblad
Kettwiesel ONE - Fiche technique

Stuur / Guidon:	Onderstuur / Guidon passant sous le siège
Gewicht (zonder accessoires, belading) / Poids (sans accessoires ni charge)	35 kg (77 lb)
Toegestane belading / Charge utile autorisée:	max. 140 kg (309 lb)
Remsysteem / Freinage:	mech. of hydr. schijfremmen / freins à disques méc. ou hydr.
Schakeling / Dérailleur:	8-G Shimano Nexus (further options)
Hoofdframe / Cadre principal:	Aluminium, met poedercoating / aluminium, thermolaqué
Voorframe / Bôme:	Aluminium, geanodiseerd (met gemarkeerde schaalverdeling voor aanpassing framelengte) / Aluminium, anodisé (échelle de la longueur du cadre)
Wielen / Roues:	20"
Velgen / Jantes :	Aluminium dubbelwandige velg, met ogen / chambre creuse aluminium, à œillets
Banden / Pneumatiques:	35-406 bis 60-406
Lichaamslengte / Taille du corps:	1,1 - 2 m (3'7" – 6'7")

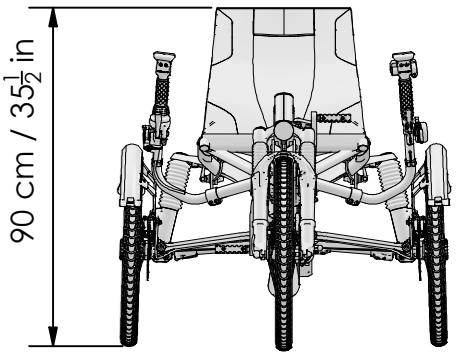

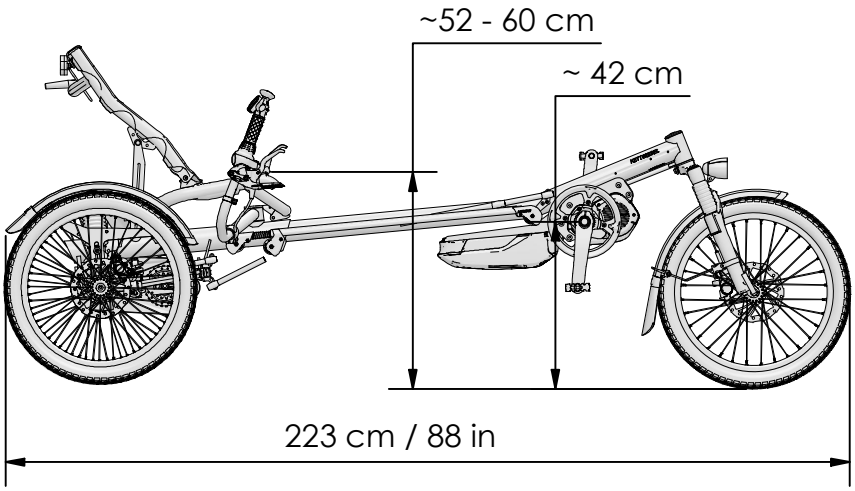

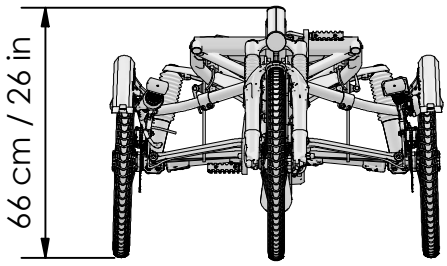

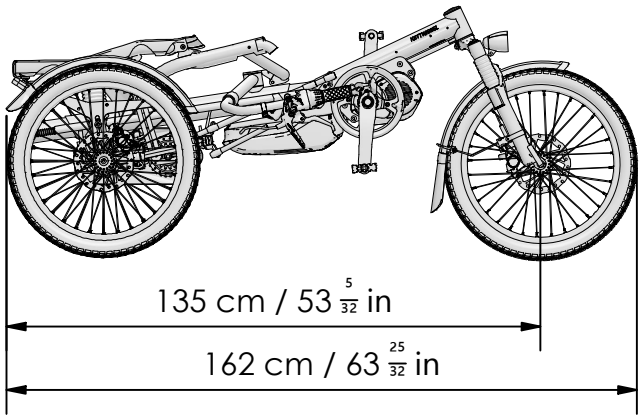

Kettwiesel ONE UP - Informatieblad
Kettwiesel ONE UP - Fiche technique

Stuur / Guidon	Bovenstuur / Guidon passant au-dessus du siège
Gewicht (zonder accessoires, belading) / Poids (sans accessoires ni charge):	36,3 kg (80 lb)
Toegestane belading / Charge utile autorisée:	max. 140 kg (309 lb)
Remsysteem / Freinage:	mech. of hydr. schijfremmen / freins à disques méc. ou hydr.
Schakeling / Dérailleur:	8-G Shimano Nexus (verdere opties/autres options)
Hoofdframe / Cadre principal:	Aluminium, met poedercoating / Aluminium, thermolaqué
Voorframe / Bôme:	Aluminium, geanodiseerd (met gemarkeerde schaalverdeling voor aanpassing framelengte) / aluminium, anodisé (échelle de la longueur du cadre)
Wielen / Roues:	20"
Velgen / Jantes:	Aluminium dubbelwandige velg, met ogen / Chambre creuse aluminium, à œillets
Banden / Pneumatiques:	35-406 tot/à 60-406
Lichaamslengte / Taille du corps:	1,1 - 2 m (3'7" – 6'7")

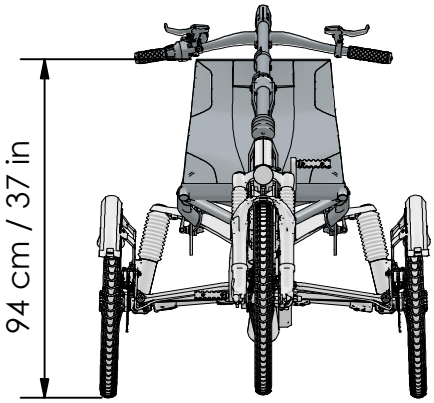

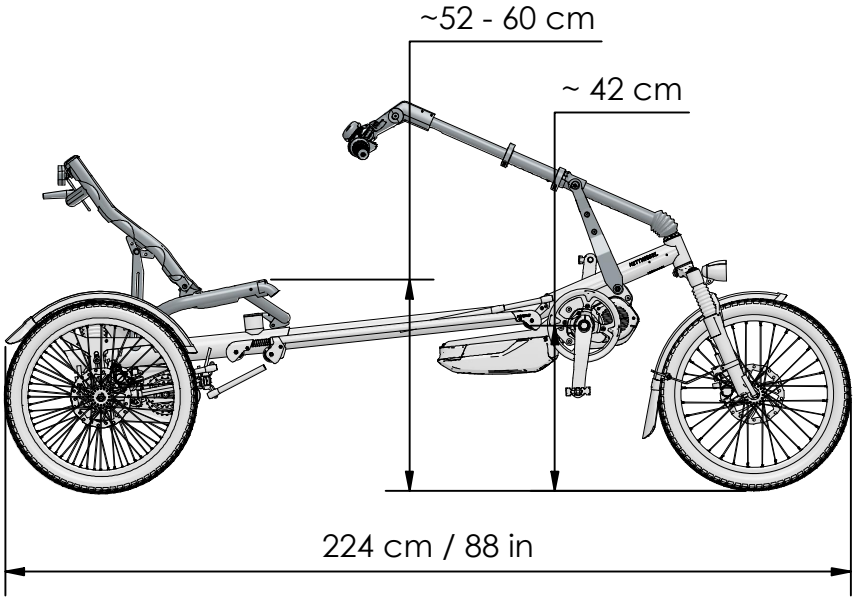

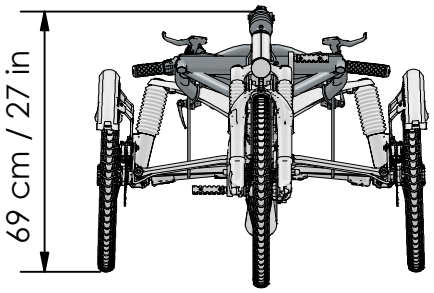

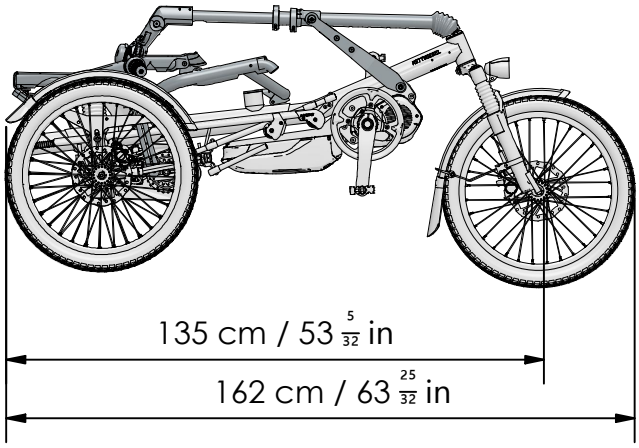

Kettwiesel ONE - Aan lichaamslengte aanpassen
Kettwiesel ONE - Réglage selon la taille du corps

Kettwiesel ONE (onderstuur):
Stuurinrichting afstellen

1. Draai de klemschroef (1) aan de stuurstang los.
2. Zet het voorwiel in de stand "rechtdoor" en houd het in deze stand.
3. Zet het stuur in de stand "rechtdoor" en houd het in deze stand.
4. Draai de klemschroef (1) aan de stuurstang vast.
5. Controleer de bewegingsvrijheid van het stuur door het stuur tot aan de aanslag naar links en rechts te bewegen.

Let op! Een beperkte bewegingsvrijheid van het stuur kan leiden tot ongevallen en letsel.

Stuurbreedte en -kanteling instellen

1. Draai de schroeven (2) bij het stuur los.
2. Trek de stuuruiteinden tot aan de juiste breedte eruit.
3. Stel de hoek van de stuuruiteinden in.
4. Draai de schroeven (2) weer vast.Let op! De maximale afstand van de klem tot de buiging van de stuuruiteinden mag niet groter zijn dan 80 mm.

Stuurhoogte instellen

1. Draai de schroeven (3) bij het stuur los.
2. Trek de stuuruiteinden omhoog/omlaag.
3. Draai de schroeven (3) weer vast.

Kettwiesel ONE (guidon passant sous le siège):
Réglage de la direction

1. Desserrez la vis de serrage (1) de la barre de direction.
2. Positionnez la roue avant sur "tout droit" et maintenez-la dans cette position.
3. Positionnez le guidon sur "tout droit" et maintenez-le dans cette position.
4. Serrez la vis de serrage (1) de la barre de direction.
5. Assurez-vous que la direction est mobile en déplaçant le guidon vers la droite et vers la gauche, jusqu'à la butée.

Attention ! Toute limitation des mouvements de la direction peut être à l'origine d'accidents corporels.

Réglage de la largeur et de l'inclinaison du guidon

1. Desserrez les vis (2) du guidon.
2. Tirez sur les poignées du guidon jusqu'à obtenir la bonne largeur.
3. Réglez l'inclinaison des poignées
4. Serrez à nouveau les vis (2).

Attention! La distance maximale de l'étrier à l'inflexion des poignées ne doit pas dépasser 80 mm.

Réglage de la hauteur du guidon

1. Desserrez les vis (3) du guidon.
2. Tirez les barres du guidon vers le haut/bas.
3. Serrez à nouveau les vis (3).

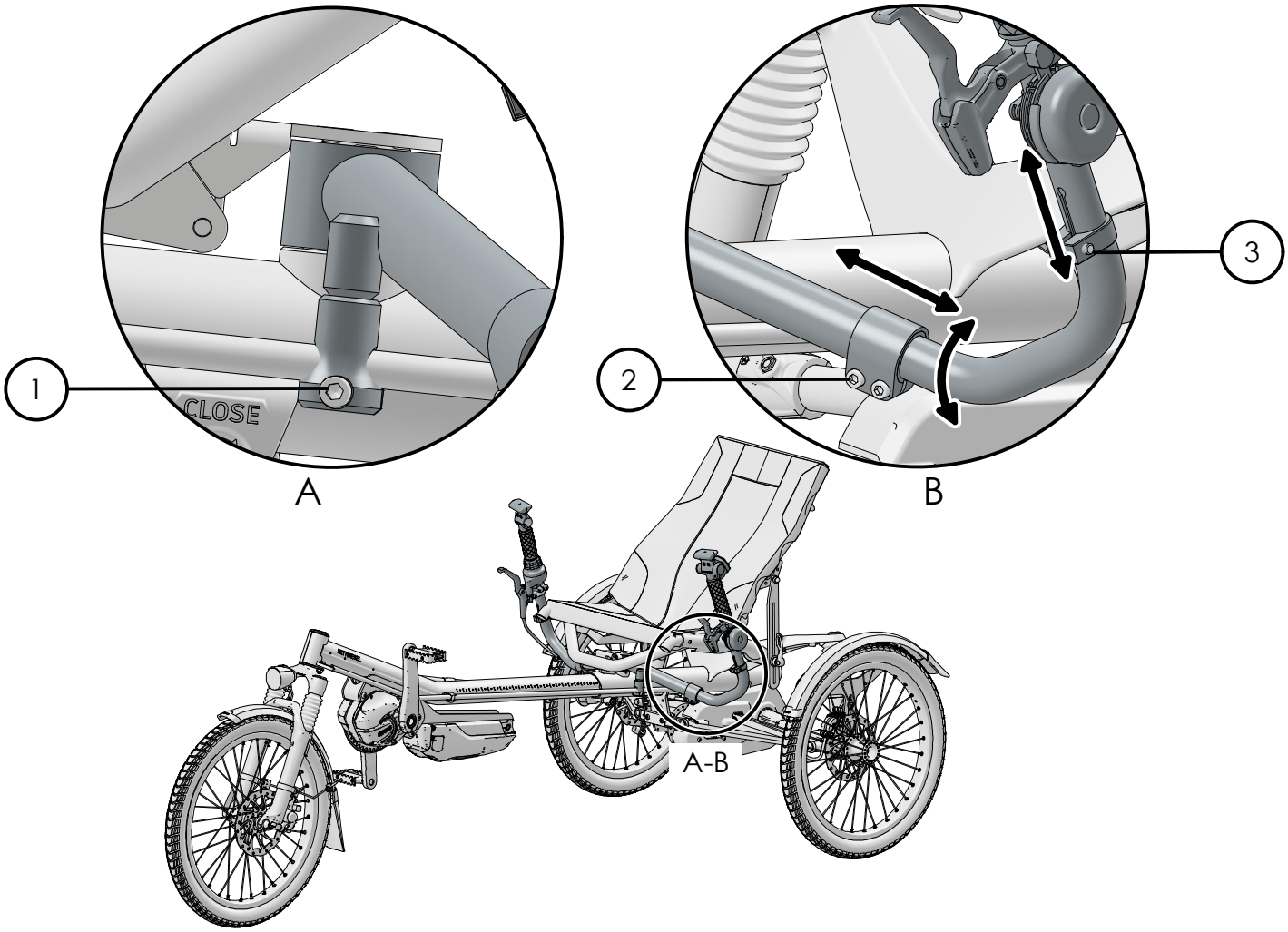

Kettwiesel ONE UP - Aan lichaamslengte aanpassen
Kettwiesel ONE UP - Réglage selon la taille du corps

Kettwiesel ONE UP (met bovenstuur) :
Stuurhoek instellen

1. Maak de onderste snelspanner (1) aan de stuurbuis los.
2. Ga in de rijpositie zitten en zet de stuurbuis in de gewenste positie.
3. Sluit de onderste snelspanner (1).

Stuurlengte instellen:

1. Draai de bovenste snelspanner los (2).
2. Druk op de knop (3) aan de onderste stuurbuis en schuif of trek het stuur naar de volgende positie.

Opmerking: Bij een ongunstige instelling kan de knop (3) onder de geleider met de snelspanhendel (1) verdwijnen.
Let op: De instelling van de lengte is niet traploos. De knop (3) moet weer in de daarvoor bestemde gaten worden vastgezet.

3. Druk de snelspanner (2) weer vast.

Opmerking: De klemkracht van de bevestigingshuls van het bovenste stuur kan worden aangepast met behulp van een kabelbinder (4).
Als de bevestiging te gemakkelijk loskomt wanneer het stuur in een zeer rechtopstaande positie staat, trekt u de kabelbinder (4) strakker aan.

Hoek voorframe instellen

1. Draai de schroef (5) bij het voorframe los.
2. Stel de hoek van de voorframe in.
3. Draai de schroef (5) weer vast.

Kettwiesel ONE UP (à guidon passant au-dessus du siège):
Régler l'inclinaison du guidon :

1. Desserrez le blocage rapide inférieur (1) du guidon.
2. Mettez-vous en position de démarrage et inclinez le tube du guidon dans la position souhaitée.
3. Verrouillez le blocage rapide inférieur (1).

Régler la longueur du guidon:

1. Desserrez le blocage rapide supérieur (2).
2. Pressez le bouton (3) du tube inférieur du guidon et poussez/tirez le guidon pour le faire passer au niveau suivant.

Remarque: Dans une situation défavorable, le bouton (3) peut disparaître sous le guide avec l'attache rapide (1).
Attention: le réglage de la longueur n'est pas continu. Le bouton (3) doit à nouveau se bloquer dans l'un des trous prévus à cet effet.

3. Serrez à nouveau le blocage rapide (2).

Remarque: la force de serrage de la douille de fixation du guidon supérieur peut être modifiée à l'aide d'un serre-câbles (4). Si la fixation se desserre trop facilement lorsque le guidon est en position très droite, serrez le serre-câble (4).

Régler l'inclinaison de la bôme :

1. Desserrez la vis (5) de la bôme.
2. Réglez l'inclinaison de la bôme.
3. Serrez à nouveau la vis (5).

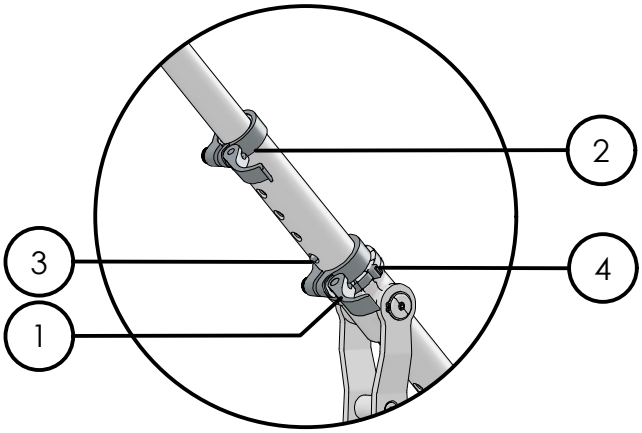

A

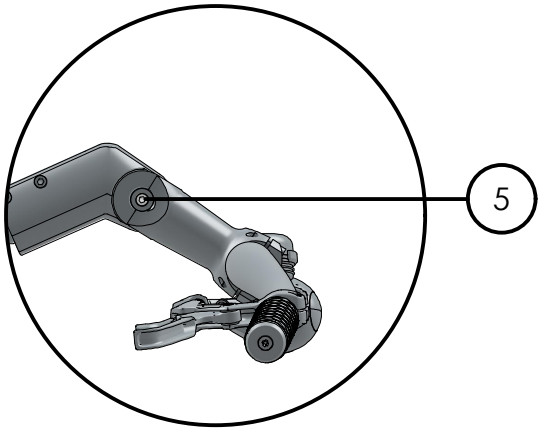

B

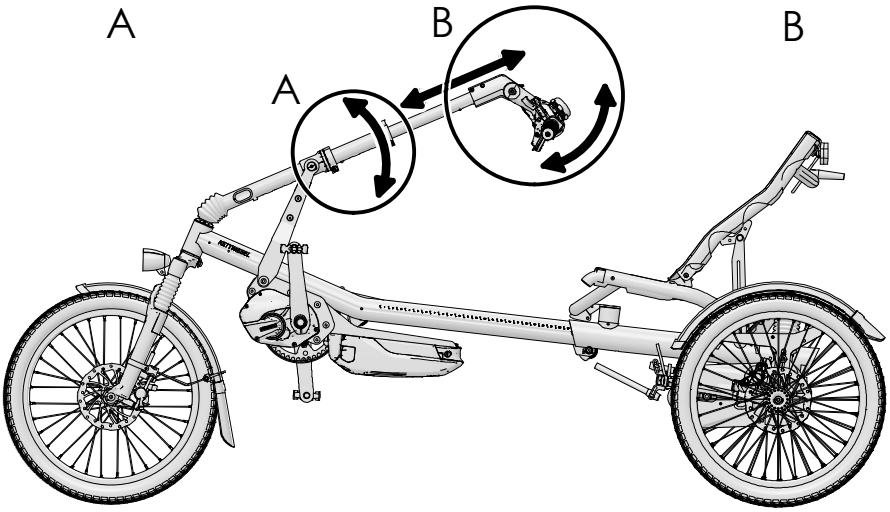

Kettwiesel ONE (UP) - Aan lichaamslengte aanpassen
Kettwiesel ONE (UP) - Réglage selon la taille du corps

Zithoogte & hoek instellen

Opmerking: Trek de handrem aan om te voorkomen dat de trike wegrolt.

1. Maak de snelspanner (1) aan beide zijden van de zitting los.
2. Druk de voor- en achterkant van het zitvlak tot aan de aanslag naar beneden voor de laagste stand. Of trek de voor- en achterkant van het zitvlak naar boven voor de hoogste stand.

Tip: Tussenstanden zijn niet toegestaan. Als de twee snelspanners los zijn, kunt u ook de hoek van de zitleuning instellen.

3. Maak de twee snelspanners (1) bij de zitting vast.

Réglage de la hauteur et de l'inclinaison du siège

Remarque: Serrer le frein à main pour éviter que le trike ne parte en vrille.

1. Desserrez les blocages rapides (1) des deux côtés du siège.
2. Pressez le siège à l'avant et à l'arrière vers le bas, jusqu'à la butée, pour passer en position basse. Ou tirez le siège à l'avant et à l'arrière vers le haut, pour passer en position haute.

Remarque: les positions intermédiaires ne sont pas autorisées. Lorsque les deux blocages rapides sont desserrés, vous pouvez également régler l'inclinaison du dossier du siège.

3. Desserrez les deux blocages rapides (1) du siège.

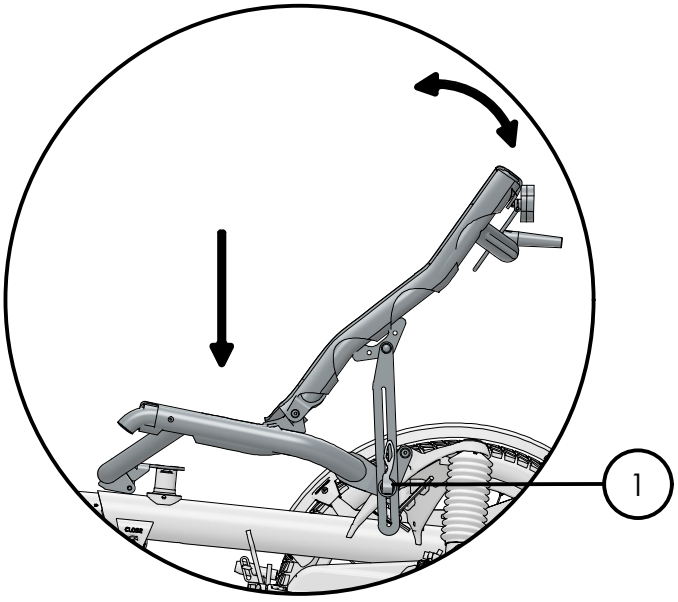

A

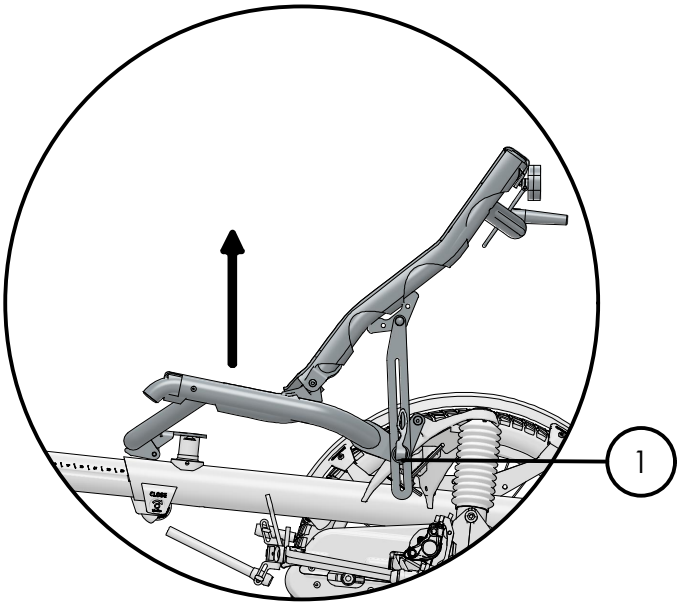

B

Kettwiesel ONE

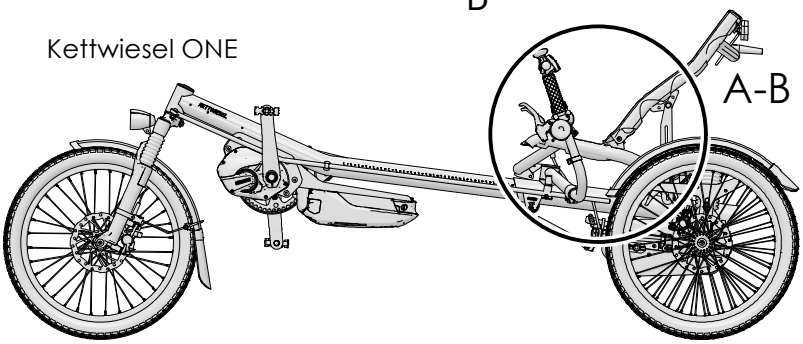

Kettwiesel ONE UP

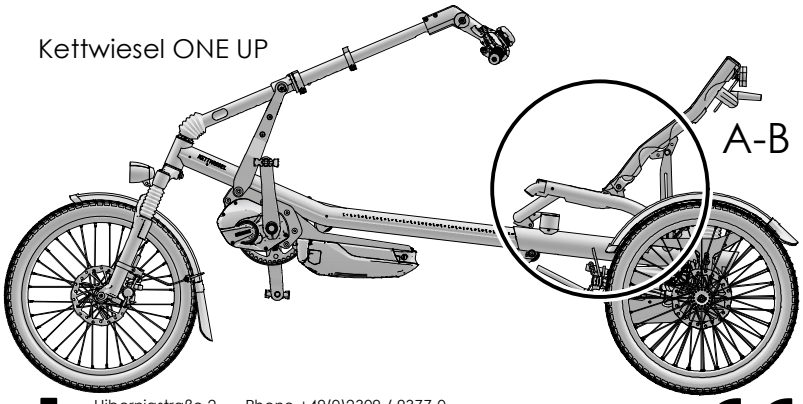

Kettwiesel ONE - Aan lichaamslengte aanpassen
Kettwiesel ONE - Réglage selon la taille du corps

Aanpassing aan lichaamslengte (Untenlenker):
Tip: De geïntegreerde tool (1) bevindt zich op de linkerkant onder het hoofdframe. (A)

Framelengte instellen
1. Draai schroef (2) met 4 slagen eruit, om de frameklem lost de maken.

Let op! Draai de schroef (2) niet meer dan 4 slagen los. Anders kan het frame beschadigd raken.

2. Draai klemschroef (3) aan het stuur los.
3. Trek het voorframe uit het hoofdframe.

Let op! Het voorframe mag maximaal tot de "STOP"-markering worden uitgeschoven. Anders bestaat het risico op ongevallen en frameschade. (B)

4. Controleer de zitpositie.
5. Als de positie correct is, draait u de schroef (2) 4 slagen terug en draait u deze vast met 14 Nm.
6. Stel de stuurinrichting in en draai de klemschroef (3) vast.

Zitpositie controleren
Ga in de rijpositie zitten en zet uw voetten op de pedalen met de ballen boven het midden van de assen. Wanneer de cranks in één lijn met het voorframe staan, moet het voorste been bijna helemaal gestrekt zijn, zodanig dat het voor u comfortabel aanvoelt. Als u uw been niet kunt strekken of als het heel moeilijk is om met uw voet bij de pedalen te komen, dan moet u de lengte van het frame aanpassen.

Stuurinrichting afstellen
Als de lengte van de Kettwiesel wordt gewijzigd, moet het stuur opnieuw worden uitgelijnd. Zie hoofdstuk "Stuurinrichting".

Réglage selon la taille du corps (Guidon passant sous le siège):
Remarque: L'outil de bord (1) se trouve du côté gauche, sous le cadre principal. (A)

Régler la longueur du cadre
1. Desserrez la vis (2) en 4 tours pour détacher le cadre.

Attention ! Ne pas dévisser la vis (2) de plus de 4 tours. Sinon, le cadre risque d'être endommagé.

2. Desserrez la vis de serrage (3) du guidon.
3. Retirez la bôme du cadre principal.

Attention ! La bôme ne doit pas être tirée au-delà du repère "STOP". Sinon, il y aurait un risque d'accident et de dommage pour le cadre. (B)

4. Vérifiez la position assise
5. Si la position convient, fixez la vis (2) en effectuant 4 rotations et serrez-la à 14 Nm (10.3 ft-lb).
6. Réglez la direction et serrez la vis de serrage (3).

Vérifier la position assise.
Mettez-vous en position de démarrage et placez vos pieds sur les pédales, avec la plante de vos pieds au-dessus du milieu des axes Les manivelles étant parallèles à la bôme, la jambe avant devrait être en extension presque complète pour que vous vous sentiez à l'aise. Si vous ne pouvez pas étendre la jambe ou atteindre une pédale avec le pied, il faut que vous adaptiez la longueur du cadre.

Réglage de la direction
Après un changement du réglage du Kettwiesel en longueur, il faut à nouveau orienter correctement le guidon. Voir le chapitre "Direction".

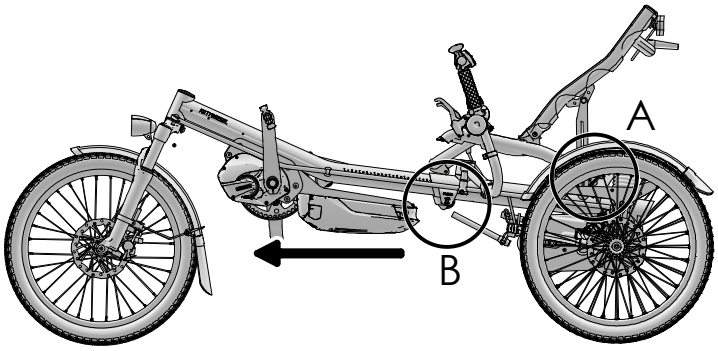

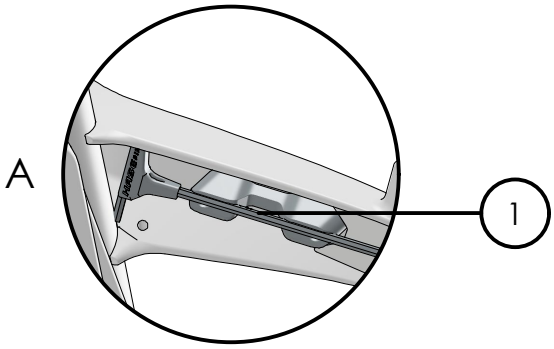

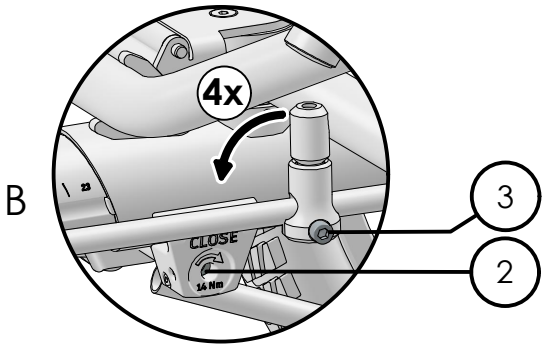

Kettwiesel ONE UP - Aan lichaamslengte aanpassen
Kettwiesel ONE UP - Réglage selon la taille du corps

Aanpassing aan lichaamslengte:
Tip: De geïntegreerde tool (1) bevindt zich op de linkerkant onder het hoofdframe. (A)

Framelengte instellen
1. Draai schroef (2) met 4 slagen eruit, om de frameklem lost de maken.

Let op! Draai de schroef (2) niet meer dan 4 slagen los. Anders kan het frame beschadigd raken.

2. Draai klemschroef (3) aan het stuur los.
3. Trek het voorframe uit het hoofdframe.

Let op! Het voorframe mag maximaal tot de "STOP"-markering worden uitgeschoven. Anders bestaat het risico op ongevallen en frameschade. (B)

4. Controleer de zitpositie.
5. Als de positie correct is, draait u de schroef (2) 4 slagen terug en draait u deze vast met 14 Nm.

Zitpositie controleren
Ga in de rijpositie zitten en zet uw voetten op de pedalen met de ballen boven het midden van de assen. Wanneer de cranks in één lijn met het voorframe staan, moet het voorste been bijna helemaal gestrekt zijn, zodanig dat het voor u comfortabel aanvoelt. Als u uw been niet kunt strekken of als het heel moeilijk is om met uw voet bij de pedalen te komen, dan moet u de lengte van het frame aanpassen.

Réglage selon la taille du corps:
Remarque: L'outil de bord (1) se trouve du côté gauche, sous le cadre principal. (A)

Régler la longueur du cadre
1. Desserrez la vis (2) en 4 tours pour détacher le cadre.

Attention ! Ne pas dévisser la vis (2) de plus de 4 tours. Sinon, le cadre risque d'être endommagé.

2. Desserrez la vis de serrage (3) du guidon.
3. Retirez la bôme du cadre principal.

Attention! La bôme ne doit pas être tirée au-delà du repère "STOP". Sinon, il y aurait un risque d'accident et de dommage pour le cadre. (B)

4. Vérifiez la position assise.
5. Si la position convient, fixez la vis (2) en effectuant 4 rotations et serrez-la à 14 Nm (10.3 ft-lb).

Vérifier la position assise.
Mettez-vous en position de démarrage et placez vos pieds sur les pédales, avec la plante de vos pieds au-dessus du milieu des axes Les manivelles étant parallèles à la bôme, la jambe avant devrait être en extension presque complète pour que vous vous sentiez à l'aise. Si vous ne pouvez pas étendre la jambe ou atteindre une pédale avec le pied, il faut que vous adaptiez la longueur du cadre.

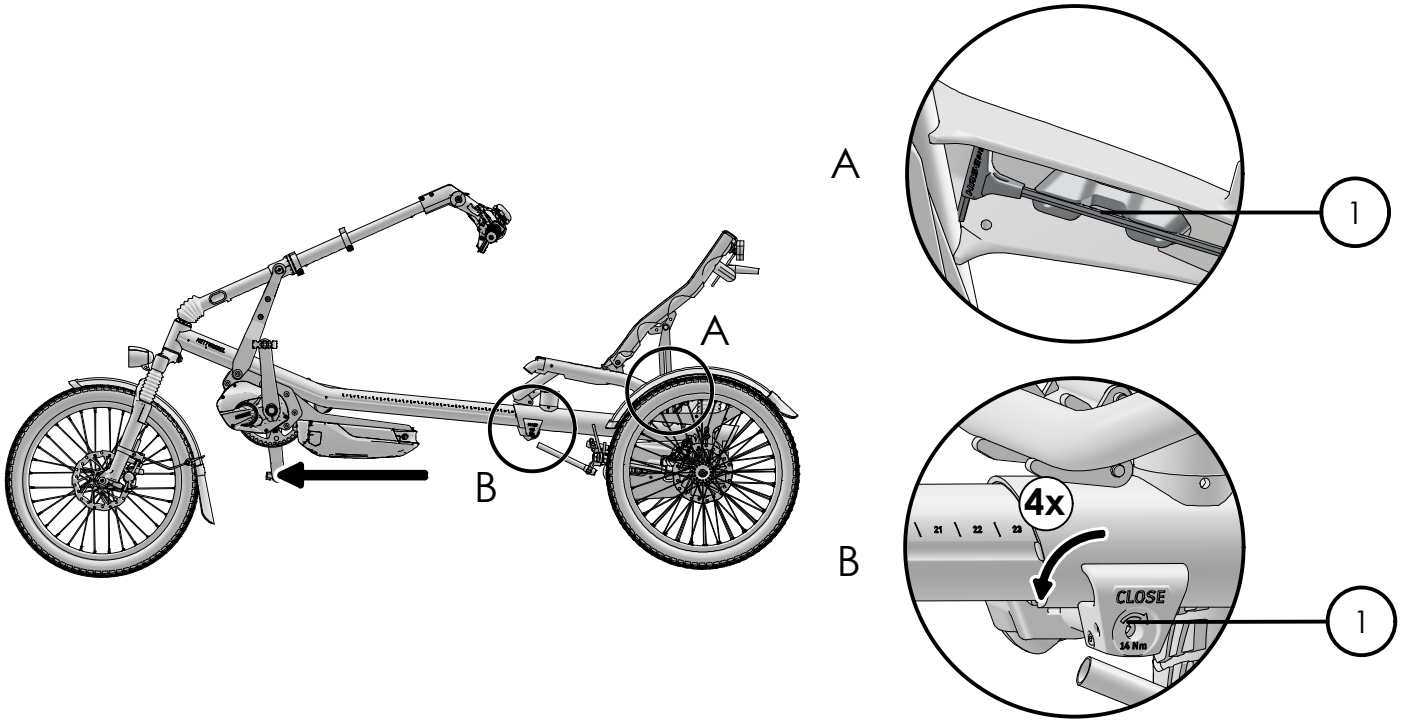

Kettwiesel ONE (UP) - Aan lichaamslengte aanpassen
Kettwiesel ONE (UP) - Réglage selon la taille du corps

Vering afstellen
Pas de vering van de achterwiel aan uw lichaamsgewicht aan.

Tip: De geïntegreerde tool bevindt zich op de linkerkant onder het hoofdframe.
Tip: Op het gereedschap bevindt zich een schaalverdeling met grove richtwaarden voor het gewicht van de fietser (fietser + belading).

1. Ga in de rijpositie zitten. De vering moet zo worden ingesteld dat de aandrijfassen (1) daarbij evenwijdig zijn aan het wegdek (2).
2. Als de buitenste uiteinden van de aandrijfassen schuin omhoog staan, moet u de voorspanning van de ophanging verhogen. Gebruik hiervoor het ingebouwde gereedschap (4) en draai de instelschroef (3) vast.
   Als de buitenste uiteinden van de aandrijfassen (1) schuin naar beneden staan, dan is de vering te hard ingesteld. Draai dan de instelschroef (3) los.

Régler la suspension
Adaptez la suspension de la roue arrière au poids de votre corps.
Remarque: L'outil de bord se trouve du côté gauche, sous le cadre principal.
Remarque: Sur l'outil, il y a une échelle aux valeurs indicatives valeurs indicatives grossières qui détermine le poids du conducteur (conducteur + charge).

1. Mettez-vous en position de démarrage. La suspension doit être réglée de façon à ce que les arbres d'entraînement (1) soient parallèles à la chaussée (2).
2. Lorsque les arbres d'entraînement sont inclinés vers le haut à l'extérieur, c'est que vous devez augmenter la précharge de la suspension. Pour ce faire, insérez la vis de réglage (3) avec l'outil (4). Lorsque les arbres d'entraînement (1) sont inclinés vers le bas à l'extérieur, c'est que la suspension est trop durement réglée. Desserrez la vis de réglage (3).

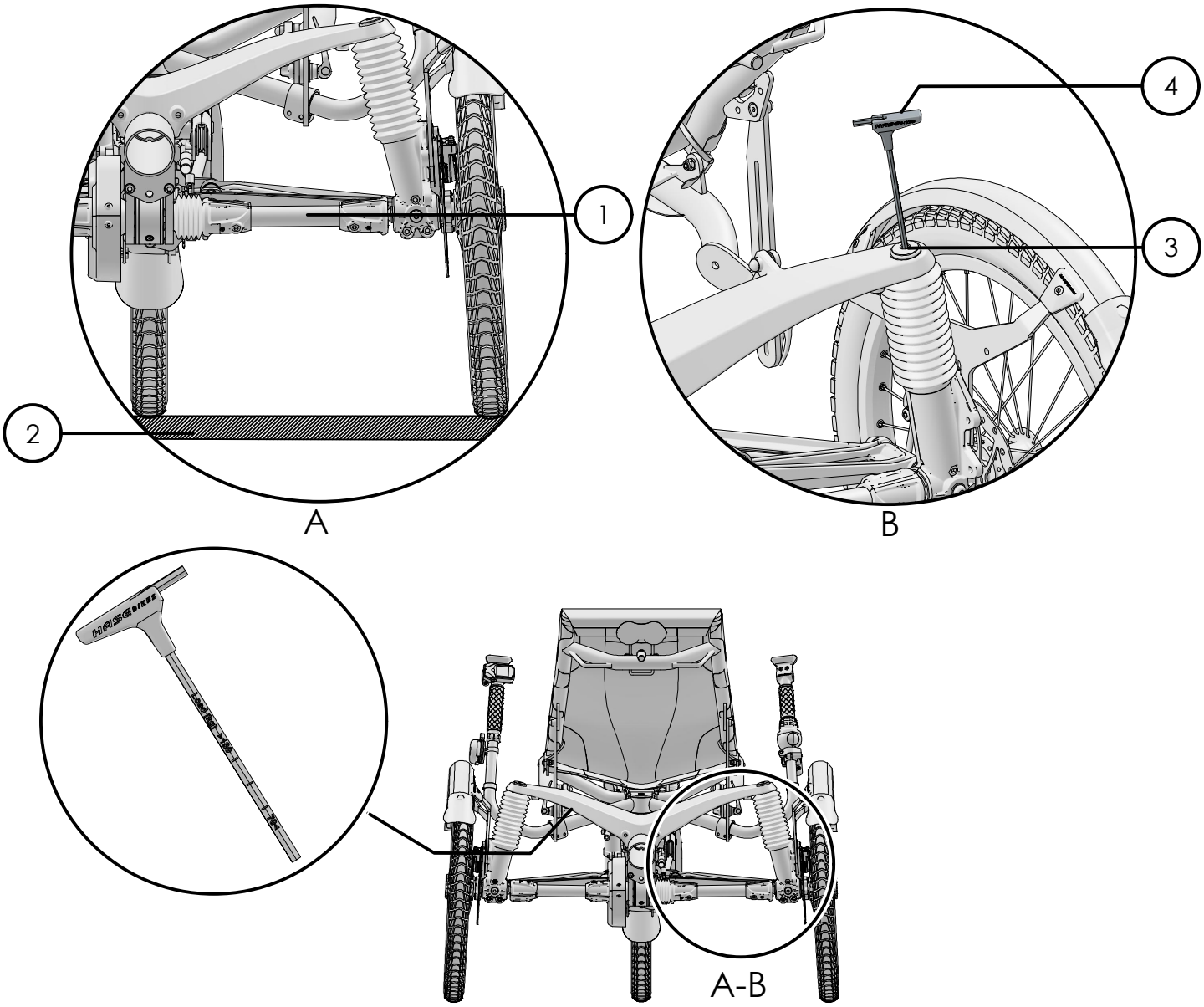

Parkeerrem

Om te voorkomen dat de geparkeerde Kettwiesel wegrolt, is deze uitgerust met een parkeerrem. De hendel van de parkeerrem zit bij het handvat.

1. Trek aan de parkeerremhendel (1) totdat het gewenste remeffect is bereikt.
2. Bedien de ontgrendelingshendel (2) om de parkeerrem weer in z'n vrij te zetten.

Verticaal parkeren

U kunt de Kettwiesel rechtopstaand parkeren, met het voorwiel omhoog.

1. Schakel de parkeerrem in.
2. Trek om te parkeren de Kettwiesel bij het voorwiel
   omhoog totdat deze rechtop staat.

Frein de stationnement

Le Kettwiesel est équipé d'un frein de stationnement qui l'empêche de rouler. Le levier du frein de stationnement se trouve sur la poignée du guidon.

1. Actionnez le levier (1) du frein de stationnement jusqu'à ce que l'effet de freinage souhaité se produise.
2. Pour desserrer le frein de stationnement, actionnez le levier de desserrage (2).

Stationner à la verticale

Il est possible de positionner le Kettwiesel à la verticale, avec la roue avant vers orientée vers le haut.

1. Serrez le frein de stationnement.
2. Pour stationner, tirez le Kettwiesel vers le haut au niveau de la roue avant jusqu'à ce qu'il soit à la verticale.

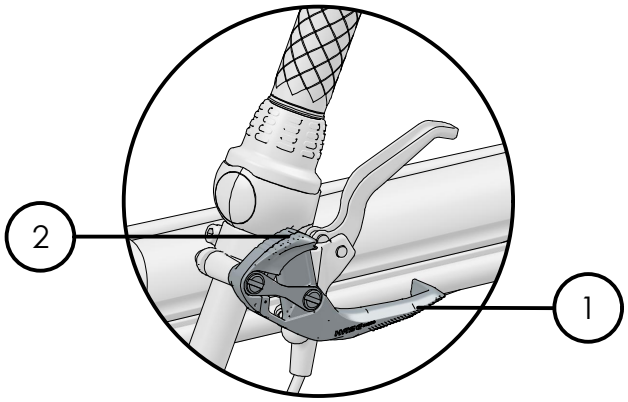

A

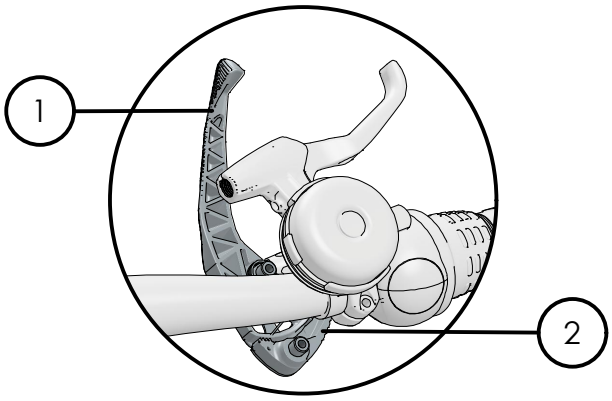

B

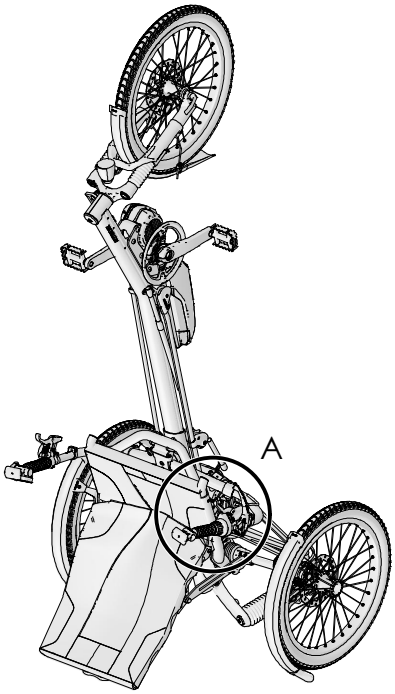

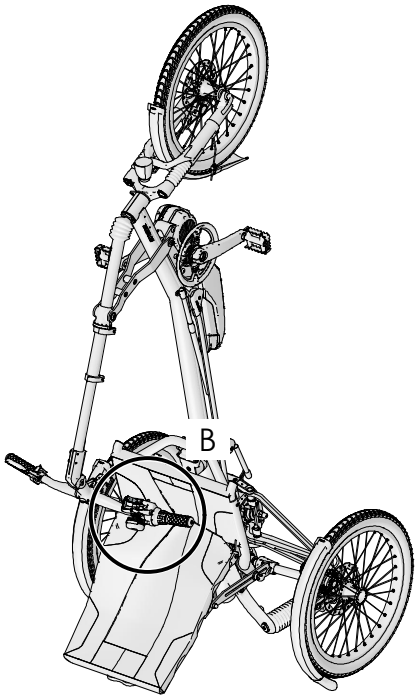

Garantie

De wettelijke garantie is van toepassing. De speciaalzaak mag de HASE BIKE alleen in een veilige en rijklare toestand overhandigen. Daarnaast biedt de firma HASE BIKES een driejarige garantie - vanaf de aankoopdatum - tegen breuk van het frame volgens de volgende voorwaarden. Bij registratie van de fiets op https://hasebikes.com/de/formulare/fahrradpass/ wordt deze garantie verlengd tot 5 jaar.

– De firma HASE BIKES is uitsluitend aansprakelijk voor de door HASE BIKES veroorzaakte gebreken aan het frame en de montage. Voor montagedelen is de desbetreffende fabrikant aansprakelijk.
– De extra garantie is alleen van toepassing op de originele eigenaar, mits deze de aanwijzingen in de gebruiksaanwijzing naleeft.
– Binnen de garantieperiode van 3 jaar vanaf de aankoopdatum zal een gebroken framedeel gratis worden gerepareerd of, indien dit niet mogelijk is, worden vervangen door een zo goed als nieuw onderdeel. Vervangen onderdelen worden eigendom van de firma HASE BIKES.
– Verder claims buiten het bestek van deze garantie zijn uitgesloten. De firma Fa. HASE BIKES zal met name geen eventuele demontage- of montagekosten (bijv. bij de speciaalzaak) en verzendkosten dekken. Naar ons verstuurde zendingen die onvoldoende zijn gefrankeerd, kunnen wij niet aannemen.
– Bij gebruik voor wedstrijden, rijden op ruw terrein of ritten die niet geschikt zijn voor het gebruiksprofiel van een fiets, vervalt de waarborg en de wettelijke garantie.
– Schade veroorzaakt door ongelukken wordt niet gedekt door de garantie.
– De garantie vervalt wanneer de Kettwiesel wordt uitgerust met niet-compatibele accessoires, of als de accessoires verkeerd zijn gemonteerd. Daarom moeten de onderdelen altijd worden vervangen en gemonteerd door een speciaalzaak.
– De garantie vervalt bij slijpen, boren, buigen of andere wijzigingen aan het frame.
– Een garantieclaim kan niet worden gebruikt om de garantietijd te verlengen of een nieuwe garantieperiode te beginnen.
– De afwikkeling van de garantieclaim vindt uitsluitend plaats door de speciaalzaak waar de fiets is gekocht of door een van onze distributiepartners.

Symbolen:

- CE - CE-conformiteitsmerkteken
- Fabrikant van het product
- Volg de gebruiksaanwijzing
- REF - Artikelnummer van de fabrikant
- Droog bewaren
- MD - Medisch product
- LOT - Batchaanduiding
- SN - Serienummer

Garantie

La garantie légale s'applique à ce produit. C'est pourquoi le revendeur est dans l'obligation de remettre au client le HASE BIKE prêt à être utilisé en toute sécurité. En plus de la garantie légale, la société HASE BIKES assure une garantie de 3 ans - à partir de la date d'achat - sur la casse du cadre dans les conditions énoncées ci-après. En cas d'enregistrement du vélo sur https://hasebikes.com/de/formulare/fahrradpass/, cette garantie sera prolongée à 5 ans.

– La société HASE BIKES n'engage sa responsabilité que sur des désordres affectant par sa faute le cadre et/ou le montage. Les composants montés sur le vélo relèvent de la responsabilité de leurs constructeurs respectifs.
– Cette garantie supplémentaire ne s'applique qu'au premier acheteur, à la condition qu'il se conforme aux instructions d'utilisation.
– Durant la période de garantie de 3 ans à compter de la date d'achat, les pièces cassées du cadre sont remises en état sans frais ou, si ça n'est pas possible, remplacées par des pièces comme neuves. Les pièces échangées deviennent la propriété de la société HASE BIKES.
– Cette garantie ne donne pas droit à d'autres réclamations. En particulier, les éventuels frais de démontage ou de montage (par ex. par le vélociste) ainsi que les frais d'expédition ne sont pas remboursés par la société HASE BIKES. Tout envoi doit être correctement affranchi, faute de quoi il ne sera pas réceptionné.
– En cas d'utilisation à l'occasion de compétitions, d'utilisation hors-piste ou de trajets non conformes à l'utilisation prévue d'un vélo, la garantie commerciale et la protection légale sont caduques.
– Les dommages dus aux accidents ne sont pas pris en charge par la garantie.
– Le montage sur le Kettwiesel d'accessoires non conformes ou le montage d'accessoires qui ne serait pas exécuté dans les règles de l'art fait perdre tout droit à la garantie. Aussi, faites seulement changer ou monter les pièces par votre vélociste.
– Le limage, le perçage, le cintrage et toute modification du cadre feront perdre tout droit à la garantie.
– Aucune prestation de garantie effectuée pendant la période de garantie ne prolonge cette période ni ne donne lieu à une nouvelle période de garantie.
– Les prestations de garantie sont seulement fournies par le vélociste qui a vendu le vélo ou par l'un de nos partenaires commerciaux.

Symboles:

- CE - CE conformity mark
- Product manufacturer
- Follow instructions for use
- REF - Item number of the manufacturer
- Store dry
- MD - Medicine Product
- LOT - Batch number
- SN - Serial number

Hiberniastraße 2
45731 Waltrop
Germany
Phone +49(0)2309 / 9377-0
info@hasebikes.com
www.hasebikes.com

Art.: 27649 ; 28269 ; 28389

Kettwiesel ONE (UP) - Inspectiepas

Laat uw fiets regelmatig controleren door uw HASE Bikes-vakhandelaar. Om onnodige stop- en wachttijden te vermijden, is het nuttig om de onderhoudsbeurt in de herfst of winter te laten uitvoeren of in het hoogseizoen een afspraak te maken.

Framenummer:	
Framekleur:	
Aankoopdatum:	
Bijzonderheden:	

1. Inspectie: Na 300 km of drie maanden na aankoopdatum:	Ordernummer:	Datum:
Vervangen of extra gemonteerde onderdelen:		Stempel/ handtekening dealer

2. Inspectie: Na 2000 km of 1 jaar na aankoopdatum:	Ordernummer:	Datum:
Vervangen of extra gemonteerde onderdelen:		Stempel/ handtekening dealer

3. Inspectie: Na 4000 km of 2 jaar na aankoopdatum:	Ordernummer:	Datum:
Ausgetauschte oder zusätzlich montierte Teile:		Stempel/ handtekening dealer

4. Inspectie: Na 6000 km of 3 jaar na aankoopdatum:	Ordernummer:	Datum:
Vervangen of extra gemonteerde onderdelen:		Stempel/ handtekening dealer

5. Inspectie: Na 8000 km of 4 jaar na aankoopdatum:	Ordernummer:	Datum:
Vervangen of extra gemonteerde onderdelen:		Stempel/ handtekening dealer

6. Inspectie: Na 10.000 km of 5 jaar na aankoopdatum:	Ordernummer:	Datum:
Vervangen of extra gemonteerde onderdelen:		Stempel/ handtekening dealer

Kettwiesel ONE (Up) - Carnet

Faites inspecter régulièrement votre vélo par votre revendeur HASE Bike. Afin d'éviter les temps d'arrêt et d'attente inutiles, il est pertinent de faire effectuer les révisions en automne ou en hiver, ou de prendre rendez-vous durant la saison.

Numéro de cadre:	
Couleur du cadre:	
Date de vente:	
Particularités:	

1. Révision : Après 300 km ou trois mois après la date de vente: Numéro de commande:	Date:
Pièces changées ou ajoutées:	Signature/tampon du revendeur

2. Révision : Après 2000 km ou 1 an après la date de vente : Numéro de commande :	Date:
Pièces changées ou ajoutées:	Signature/tampon du revendeur

3. Révision : Après 4000 km ou 2 ans après la date de vente: Numéro de commande:	Date:
Pièces changées ou ajoutées:	Signature/tampon du revendeur

4. Révision : Après 6000 km ou 3 ans après la date de vente: Numéro de commande :	Date:
Pièces changées ou ajoutées:	Signature/tampon du revendeur

5. Révision : Après 8000 km ou 4 ans après la date de vente: Numéro de commande:	Date:
Pièces changées ou ajoutées:	Signature/tampon du revendeur

6. Révision : Après 10000 km ou 5 ans après la date de vente: Numéro de commande:	Date:
Pièces changées ou ajoutées:	Signature/tampon du revendeur