GEBRAUCHSANWEISUNG
USER'S MANUAL

Kettwiesel One

Deutsch
Englisch

Kettwiesel_2024_DE-EN

06 - 24

REF Artikel / Article

27649 ; 28269 ; 28389

CE

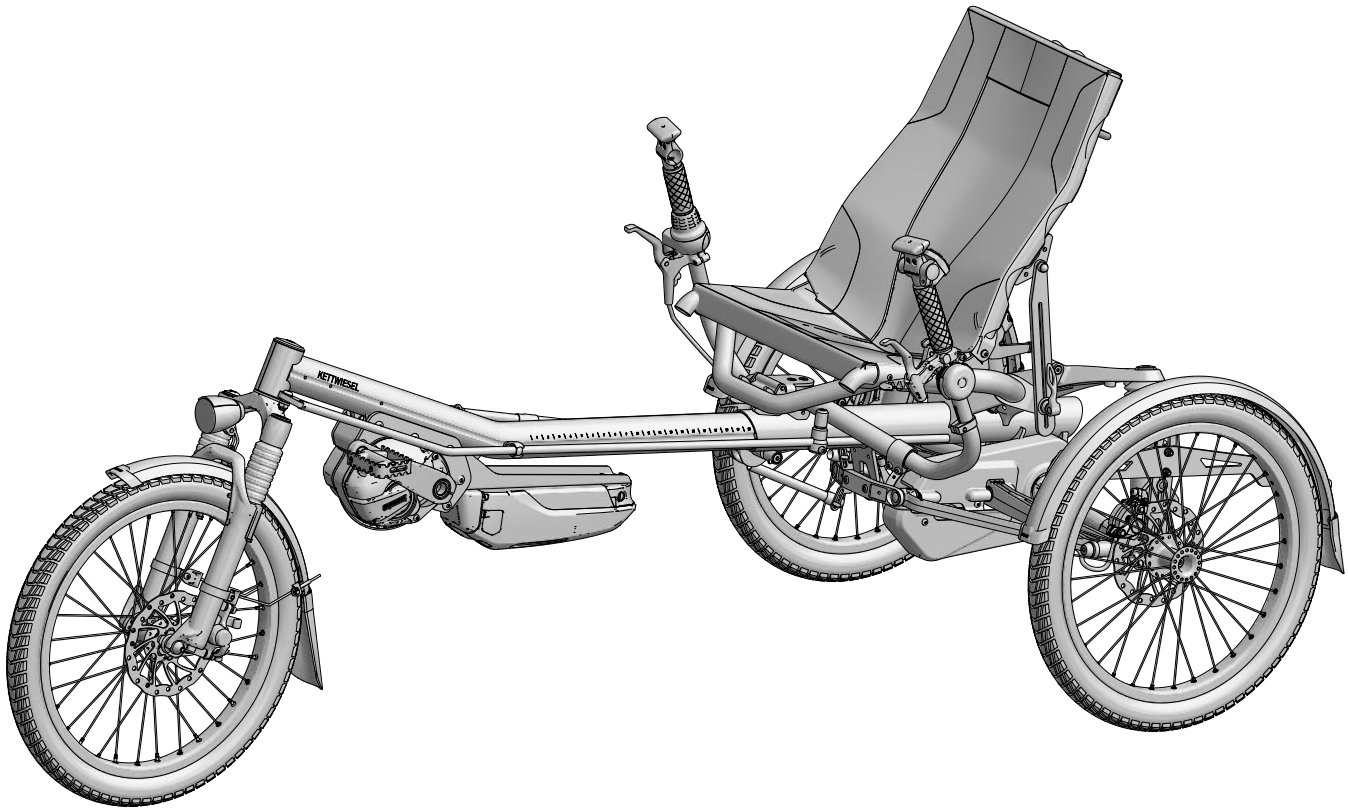

Kettwiesel One - Komponenten
Kettwiesel One - Components

Komponenten

01 Vorderrad
02 Vorbau
03 Aufstehhilfe
04 Hauptrahmen
05 Sitzeinstellung
06 Hinterrad
07 Rahmennummer
08 Motor
09 Lenkübertragungsstange
10 Untenlenker
11 Bord-Werkzeug

Components

01 Front wheel
02 Front boom
03 Stand-assist grips
04 Main frame
05 Seat adjustment
06 Rear wheel
07 Serial number
08 Motor
09 Steering rod
10 Under-seat handlebars
11 Onboard tool

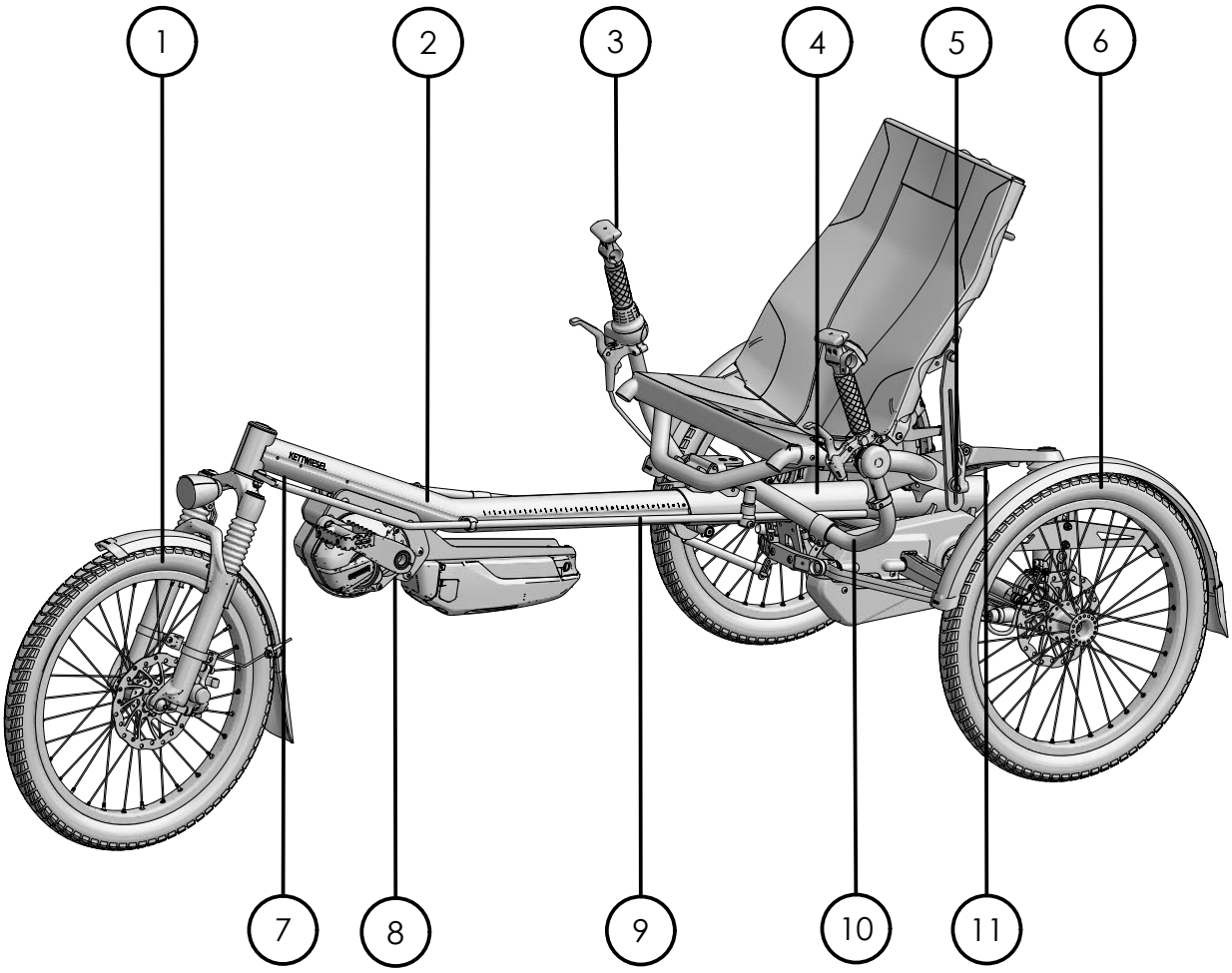

Kettwiesel One - Inhalt
Kettwiesel One - Contents

Komponenten 2
Inhaltsverzeichnis 3

Beschreibung 4
Was ist das Kettwiesel
Verwendungszweck
Indikation
Kontraindikation
Anpassbarkeit an Behinderung
Nutzungsdauer
Wiedereinsatz 5
Schutz vor Umwelteinflüssen
Reinung und Desinfektion
Normen und Richtlinien
Entsorgungshinweise

Sicherheitshinweise 6
Gebrauchsanweisung
Bevor Sie losfahren
Verkehrszulassungsvorschriften
Sichtbarkeit
Fahren in der Dunkelheit
Überlastung vermeiden
Geeignete Kleidung und Helm
Verletzungsgefahr 7
Pedale
Technischer Zustand
Bremsen
Beladung
Seriennummer / Fahrradkodierung
Gefahr der Entflammbarkeit
weitere Hinweise 8

Allgemeine Informationen 9
Drehmomenttabelle
Schnellspanner
Kette
Reinigung und Desinfektion

Wartung und Reparatur 10
Inspektionsintervalle

Datenblatt - Untenlenker 11
Datenblatt - Obenlenker 12

An Körpergröße anpassen 13
Rahmenlänge
Sitzhöhe und Neigung 14
Federung 15
Lenkung - Untenlenker 16
Lenkung - Obenlenker 17

Parken und Transport 18
Feststellbremse
Senkrecht parken
Transport auf Fahrradträger

Garantie 19

Inspektionspass 20

Components 2
Contents 3

Description 4
What is the Kettwiesel
Intended use
Indication
Contraindication
Adaptability to individual needs
Service life
Reuse 5
Protection against environmental influences
Cleaning and disinfection
Standards and guidelines
Disposal instructions

Safety instructions 6
Instructions for use
Before you set off
Observing traffic regulations
Visibility
Riding at night
Avoiding muscle strain
Suitable clothing and helmet
Risk of injury 7
Pedals
Technical condition
Brakes
Cargo
Serial number / bike coding
Risk of flammability
Further information 8

General information 9
Torque table
Quick release
Chain
Cleaning and disinfection

Maintenance and repair 10
Inspection intervals

Data sheet - lower handlebars 11
Data sheet - top handlebars 12

Adjust to body size 13
Frame length
Seat height and tilt 14
Suspension 15
Steering - lower handlebars 16
Steering - top handlebars 17

Parking and transportation 18
Parking brake
Park upright
Transport on bike rack

Guarantee 19

Inspection pass 20

Hiberniastraße 2
45731 Waltrop
Germany

Phone +49(0)2309 / 9377-0
info@hasebikes.com
www.hasebikes.com

REF Art.: 27649 ; 28269 ; 28389

Kettwiesel One - Beschreibung
Kettwiesel One - Description

Was ist das Kettwiesel?
Das Kettwiesel ist ein dreirädriges Liegefahrrad und als medizinisches Gerät nach der Europäischen Verordnung (2017/745) MDR zugelassen. Der Antrieb erfolgt über Beinmuskelkraft auf die Pedale. Die Kraftübertragung auf beide Hinterräder erfolgt über eine gekapselte Nabenschaltung. Der gepolsterte Sitz in Kombination mit der Vollfederung bietet Ihnen höchsten Fahrkomfort. Gebremst wird das Trike von zwei voneinander unabhängigen Bremssystemen.

Verwendungszweck
Das Kettwiesel ist zur Benutzung auf asphaltierten Straßen und Radwegen, auf durch Sand, Schotter oder ähnlichen Materialien befestigten Wegen (zB. Forststraße, Feldweg), sowie auf befestigten und unbefestigten Waldwegen auf denen Wurzeln, Schwellen, Steine und Absätze häufiger vorhanden sind, wobei die Laufräder im ständigen Kontakt mit dem Untergrund sind bzw. aufgrund von Unebenheiten wie Wurzeln den Bodenkontakt kurzzeitig verlieren, geeignet. Das Ausführen von Sprüngen bis zu 0,2 m ist grundsätzlich zulässig, geschieht jedoch auf eigene Gefahr. Ihre Fahrsicherheit auf Straßen, Wegen und im Gelände hängt von ihrer Geschwindigkeit ab. Je höher Ihr Tempo, desto größer wird Ihr Risiko! Die Benutzung des Kettwiesel zu Wettbewerbszwecken ist nicht zulässig.

Indikation
Das Kettwiesel ist für Menschen mit neuromuskulären Erkrankungen wie Celebralparese oder Muskeldystrophie geeignet, die Aufgrund von Behinderung keinerlei herkömmlichen Kinderfahrräder oder -Fahrzeuge, auch nicht mit Stützrädern, benutzen können. Weitere Indikationen sind: Koordinierungsschwierigkeiten, Balancestörungen, eingeschränkte Bewegungsabläufe z.B. bei Spastismus, Querschnittslähmung, Dysmelieschädigungen, Amputationen etc.

Kontraindikation
Das Kettwiesel ist für Menschen mit Sehstörungen nicht geeignet. Im Tandembetrieb ist das Kettwiesel für Menschen mit Sehstörungen bedingt geeignet.

Anpassbarkeit an Behinderungen
Das Kettwiesel kann mit Zubehörteilen an die jeweilige Behinderung angepasst werden. Zur Verfügung stehen u. a.: Einhandbedienung, Kurbelarmverkürzer, Spezialpedalen mit und ohne Wadenhalter, Pedalpendel, Becken und Hosenträgergurte, Gehhilfenhalter etc.

Nutzungsdauer
Bei sachgerechter Nutzung, unter Berücksichtigung der Gebrauchsanweisung und in Abhängigkeit der Häufigkeit des Gebrauchs beträgt die erwartungsgemäße Nutzungsdauer bis zu acht Jahre.

What is the Kettwiesel One ?
The Kettwiesel is a recumbent trike and an approved medical device as per the Medical Devices Regulation (EU) 2017/745. The trike is driven by leg power via the pedals.
An internal gear hub transfers torque to both rear wheels. The padded seat, in combination with the full suspension, offers you maximum riding comfort. The trike is equipped with two independent brake systems.

Intended use
The Kettwiesel is intended for use on paved roads and bicycle paths, on roads or trails surfaced with sand, gravel, or similar materials (e.g. forest paths, dirt roads), and on surfaced and unsurfaced forest trails, where tree roots, bumps, stones, and steps are more common, although the wheels must remain in contact with the ground at all times unless riding over obstacles like tree roots, when they may temporarily lose contact with the ground. In general, jumps of up to 0.2 m (8") are permitted, but at the rider's own risk. Your riding safety on roads, on paths and off-road will depend on your speed. The higher your speed, the greater your risk! The use of the Kettwiesel for competitive purposes is strictly forbidden.

Indications for use
The Kettwiesel is suitable for riders with neuromuscular disorders, such as cerebral palsy or muscular dystrophy, who owing to special physical conditions are unable to ride standard bicycles or vehicles, even with training wheels. Other indications include coordination disorders, balance disorders, and restricted movement associated with spasticity, paraplegia, dysmelia, amputations, etc.

Contraindications
The Kettwiesel is not suitable for people with visual impairments. In tandem operation, the Kettwiesel can under certain conditions be used by people with visual impairments.

Adaptability to individual needs
The trike can be equipped to accommodate riders with various physical impairments. The following are just a few examples of available accessories: single-hand controls, crank shorteners, special pedals with or without calf support, pedal pendulums, lap and shoulder belts, and holders for walking sticks.

Service life
Depending on the frequency of use, a service life of up to 8 years can be expected if the product is used in accordance with the user manual.

Wiedereinsatz
Bei bestimmungsgemäßem Gebrauch ist das Kettwiesel One nach Kontrolle durch den Fachhandel für den Wiedereinsatz geeignet.

Schutz vor Umwelteinflüssen
Das Kettwiesel ist aufgrund der verwendeten Materialien korrosionsgeschützt. Es werden beschichtete und eloxierte Aluminium-Rahmenteile, Kunststoffe und Edelstahl verwendet.

Reinigung und Desinfektion
Die Handgriffe und der Sitz können mit haushaltsüblichen Reinigungs- und Desinfektionsmitteln gereinigt/desinfiziert werden.

Berücksichtigte Normen und Richtlinien
Bei der Konstruktion und Herstellung wurden folgende Richtlinien und Normen berücksichtigt: europäische Verordnung (2017/745) MDR über Medizinprodukte.

Entsorgungshinweise
Das Produkt darf nach Ende der Nutzungsdauer nicht im Hausmüll, sondern fachgerecht entsprechend der örtlichen Entsorgungsvorschriften entsorgt werden.

Reuse
Under normal conditions of use, the Kettwiesel can be reused by a new owner after inspection by an authorized dealer.

Protection against environmental influences
Owing to the materials used for its components, e.g. coated and anodized aluminum frame parts, plastics, and stainless steel, the Kettwiesel is corrosion-resistant.

Cleaning and disinfection
The handlebar grips and seat can be cleaned and disinfected using household cleaning agents and disinfectants.

Applicable standards and regulations
The Kettwiesel has been designed and manufactured in compliance with the following regulations and standards: European Directive (2017/745) MDR (Medical Device Directive).

Disposal instructions
At the end of its useful life, the product should be disposed of properly, in accordance with the local waste disposal regulations (i.e. not as household waste).

Gebrauchsanweisung beachten
Lesen Sie diese Gebrauchsanleitung und die der zugehörigen Komponenten sorgfältig und machen Sie sich mit dem Fahrzeug praktisch vertraut.

Bevor Sie losfahren
Ihr Fachhändler hat das Kettwiesel montiert und auf die gewünschte Körpergröße eingestellt. Wie Sie das Kettwiesel für eine andere Person einstellen können, lesen Sie im Kapitel: „Anpassen an Körpergröße“. Machen Sie sich vor der ersten Fahrt zuerst mit dem Fahrzeug vertraut. Bei Ersterwerb müssen neue Bremsbeläge zunächst eingebremst werden, um die optimale Bremsleistung zu gewährleisten. Vor der Benutzung im Straßenverkehr empfehlen wir das Verhalten des Fahrzeugs auf einem ruhigen unbefahrenen Gelände zu testen. Aufgrund der Bauweise gibt es deutliche Unterschiede zur Fahrweise gegenüber einem gewöhnlichen Fahrrad. Die Wartungsmaßnahmen vor jeder Fahrt sind vom Anwender (nicht körperlich und geistig beeinträchtigte Personen ohne Sehbeeinträchtigung) durchzuführen.

Verkehrszulassungsvorschriften beachten
Die Verkehrszulassungsvorschriften sind in verschiedenen Staaten unterschiedlich. Deshalb muss es nach den jeweiligen Vorschriften eventuell mit einer Beleuchtungsanlage, Strahlern und einer Klingel ausgestattet werden. Wir bieten Zubehör nach der deutschen Straßenverkehrs-Zulassungs-Ordnung (StVZO) an.
Lassen Sie sich von ihrem Fachhändler beraten und lassen Sie Änderungen nur von ihrer Fachwerkstatt vornehmen oder machen Sie sich mit den Vorschriften vertraut, bevor Sie Ergänzungen oder Änderungen an der Lichtanlage selbst vornehmen.

Sichtbar sein für andere
Das Kettwiesel ist niedriger als ein gewöhnliches Fahrrad. Deshalb wird es möglicherweise von anderen Verkehrsteilnehmern schlechter gesehen. Daher empfehlen wir immer eine Fahne am Kettwiesel zu befestigen.

Fahren in der Dunkelheit
Fahren Sie bei Dunkelheit und in der Dämmerung immer mit Licht.

Überlastung vermeiden
Aufgrund der liegenden Position, werden zum Teil andere Muskelgruppen als bei einem herkömmlichen Fahrrad beansprucht. Sollten Sie noch wenig Erfahrungen mit einem Liegerad haben, dann beginnen Sie mit kleineren einfachen Touren, um einen Muskelkater zu vermeiden.

Geeignete Kleidung und Helm
Tragen Sie eng anliegende Kleidung, damit diese sich nicht in den Laufrädern oder Antrieb verfangen kann. Achten Sie auf herunterhängende Bänder von Jacken oder Schal. Tragen Sie einen Fahrradhelm, um Kopfverletzungen bei eventuellen Stürzen zu vermeiden.

Read the instructions manual
Read this user's manual and the manuals for the associated components carefully, and familiarize yourself with the vehicle in practical use.

Before your first ride...
Your authorized retailer has assembled your new trike and adjusted it to your size requirements. Please refer to the section “Adjusting your trike” if you need to make adjustments for another rider. Before setting out on your first ride, please take some time to familiarize yourself with the trike.
The brake pads on a new trike must first be broken in to ensure optimum braking performance. Due to the Kettwiesel's unique construction, there are significant differences in handling in comparison with a standard bicycle. Before riding the trike on public roads, it is important to familiarize yourself with the handling in a quiet, open area away from traffic.
The maintenance measures required before each ride are to be performed by the user (individuals with no physical, mental, or visual impairments).

Observe traffic regulations
Traffic regulations vary from country to country. For example, the trike may have to be equipped with a lighting system, headlights and/or a bell to comply with the respective regulations. We offer accessories in accordance with the German Road Traffic Act (StVZO).
Consult your authorized retailer for information on the accessories required. All equipment should be installed by a qualified bike mechanic.
If you plan on installing or making changes to the lighting system yourself, please study the applicable regulations before you begin.

Being visible for others
The Kettwiesel is lower than an upright bicycle. This may make it more difficult for other road users to see you. Therefore, we recommend riding with a flag at all times.

Riding at night
Always use lights when riding at night or in conditions of low visibility, such as dusk and dawn.

Avoiding muscle strain
In a recumbent position, the rider uses different muscle groups than with a standard bicycle. Riders with little or no experience on recumbent bikes/trikes should begin with short, easy trips in order to avoid excessive muscle strain.

Suitable clothing and helmet
Do not wear loose clothing that could get caught in the wheels or gears. Beware of scarves and clothing strings/cords that hang down. Always wear a helmet in order to reduce the risk of head injuries in the case of an accident.

Verletzungsgefahr durch rotierende Teile
Es besteht die Möglichkeit, dass bei der Verwendung der Dreiräder im Trailerbetrieb Hände/Finger der Patienten von den Scheibenbremsen und/oder Rädern eingefangen werden können, sollten diese seitlich neben dem Sitz herunterhängen. Es ist darauf zu achten, dass sich die Hände/Finger zu jeder Zeit am Lenkgriff oder oberhalb des Sitzes befinden, um ein einklemmen/Einfangen zu verhindern!

Pedale
Durch die liegende Position können die Füße besonders leicht von den Pedalen rutschen. Tragen Sie Schuhe mit Profil. Achten Sie auf einen ausreichenden Pedaldruck. Für Kinder eignen sich die als Zubehör erhältlichen Pedalen mit Haken und Riemen um ein abrutschten vom Pedal zu vermeiden.

Technischer Zustand
Führen Sie vor jeder Fahrt eine Sichtprüfung auf eventuelle Schäden durch. Lassen Sie das Kettwiesel regelmäßig von ihrer Fachwerkstatt warten. Wartungsintervalle entnehmen Sie dem Kapitel „Wartung und Reparatur"

Bremsen
Die Scheibenbremsen des Trikes sind sehr leistungsfähig und gut dosierbar. Trotzdem kann es zur Blockierung der Räder kommen. Machen Sie sich vor der ersten Fahrt im Straßenverkehr mit der Bremskraft durch Bremsproben auf einem unbefahrenem, ebenen Gelände vertraut. Stellen Sie vorab fest, welcher Bremshebel die linke oder rechte Hinterradbremse betätigt. Im Regelfall ist der rechte Bremshebel für die Hinterradbremse und der linke Bremshebel für die Vorderradbremse.

Scheibenbremse prüfen
Beachten Sie die beiliegende Betriebsanleitung des Bremsenherstellers. Lassen Sie die Belagstärke regelmäßig von ihrer Fachwerkstatt kontrollieren. Bei ungewöhnlichen Bremsgeräuschen oder einer unzureichenden Bremswirkung, wenden Sie sich unverzüglich an ihre Fachwerkstatt.
Neue Bremsbeläge müssen zunächst eingebremst werden, um die optimale Bremsleistung zu gewährleisten.

maximale Beladung
Beachten Sie, dass das zulässige Gesamtgewicht von Fahrer und Gepäck 140 kg nicht überschreiten darf. Transportieren Sie Gepäck nur an den dafür vorgesehenen Stellen. Achten Sie auf eine gleichmäßige Lastenverteilung.

Seriennummer und Fahrradkodierung
Die Rahmennummer ist vorne unter dem Vorbau angebracht. Hier, und nur hier darf eine Fahrradkodierung angebracht werden. Diese hilft nach Diebstahl oder Verlust den Besitzer zu ermitteln.

Gefahr der Entflammbarkeit
Das Polstermaterial des Sitzbezuges ist nicht schwer entflammbar nach EN1021-2. Der Sitz ist daher von offenen Flammen, Hitzequellen etc. fernzuhalten.

Risk of injury from rotating parts
If a rider seated in a trike that is being pulled as a trailer allows their hands or fingers to hang down beside or below the seat, there is a risk that they could get caught in the disc brakes and/or wheels. To prevent the associated injuries, it is essential to ensure that these riders keep their hands/fingers on the handlebar grips or above the seat at all times!

Pedals
In a recumbent position, it is especially easy for the rider's feet to slip from the pedals. Always wear shoes with good tread. Maintain sufficient pressure on the pedals. For children, pedals with toe clips and straps (slip protection) are available as optional accessories.

Technical condition
Before each ride, perform a visual inspection to look for damage. Take the Kettwiesel to your bike shop for regular maintenance. The recommended maintenance intervals can be found in the section “Maintenance and repair.”

Brakes
The trike's disc brakes are very powerful with smooth modulation. However, it is still possible for the wheels to become locked. Before riding in road traffic for the first time, be sure to familiarize yourself with the braking force by testing the brakes on a level surface away from other road users. Determine in advance which brake lever actuates the left or right rear-wheel brake. Normally, the right brake lever is for the rear wheel brake and the left brake lever for the front wheel brake.

Checking the disc brakes
Please read and observe the information provided in the enclosed manual from the brake manufacturer. Have a qualified bicycle mechanic check the pad thickness regularly. If you notice any unusual braking sounds or inadequate braking strength, consult your bicycle mechanic immediately.
New brake pads must first be broken in to ensure optimum braking performance.

Maximum load
Please note that the total weight of the rider and cargo must not exceed 140 kg (309 lb). Only transport cargo at the designated sites. Ensure that the load is evenly distributed.

Serial number and bike coding
The frame number is located at the front under the front boom. This is also the only site where a bicycle code may be attached. Bike coding has been shown to help identify the owner in the event of theft or loss.

Risk of flammability
The upholstery material of the seat cover is not resistant to ignition sources as specified in EN 1021-2. Therefore, be sure to keep the seat away from open flames, heat sources, etc.

Weitere Hinweise
Sollten Sie Probleme oder Fragen zu Ihrem Therapierad haben, kontaktieren Sie bitte Ihren Fachhändler oder HASE BIKES, damit Ihnen geholfen werden kann. Alle im Zusammenhang mit dem Produkt aufgetretenen schwerwiegenden Vorfälle* sind dem Hersteller und der zuständigen Behörde des Mitgliedstaats, in dem der Anwender und/oder der Patient niedergelassen ist, zu melden.

*„Schwerwiegendes Vorkommnis" bezeichnet ein Vorkommnis, das direkt oder indirekt eine der nachstehenden Folgen hatte, hätte haben können oder haben könnte: a) den Tod eines Patienten, Anwenders oder einer anderen Person, b) die vorübergehende oder dauerhafte schwerwiegende Verschlechterung des Gesundheitszustands eines Patienten, Anwenders oder anderer Personen, c) eine schwerwiegende Gefahr für die öffentliche Gesundheit.

Further information
If you have any problems or questions about your therapeutic bike or trike, please contact your authorized dealer or HASE BIKES for assistance.
Any serious incident* that occurs in connection with the product must be reported to the manufacturer and the responsible competent authorities of the member state in which the user and/or patient resides.

*A "serious incident" is any incident that had, could have had, or could have one of the following consequences, either directly or indirectly: a) the death of a patient, user, or other person, b) the serious temporary or permanent deterioration of the health condition of a patient, user, or other person, c) a serious risk to public health.

Allgemeine Informationen
Drehmomenttabelle
Verwenden Sie für alle Schrauben einen Drehmomentschlüssel. Falls in der Anleitung nicht spezifiziert angegeben, gibt die Tabelle die Richtwerte für alle Schrauben der 8.8 Qualität an.

Schraube	Drehmoment	Schraube	Drehmoment
M3	1.2 Nm	M6	9.0 Nm
M4	2.9 Nm	M8	24.0 Nm
M5	5.5 Nm	M10	46.0 Nm
Klemmung Hauptrahmen	14 Nm		

Schnellspanner
Öffnen: Legen Sie den Spannhebel (01) um 180° um, bis die Aufschrift „OPEN“ nach außen zeigt. Um den Schnellspanner noch weiter zu öffnen, halten Sie die Klemmmutter fest und drehen Sie den Schnellspanner gegen den Uhrzeigersinn.

Schließen: Justieren Sie die Klemmfestigkeit des Schnellspanners mit der Klemmmutter (02).
Hinweis: Das Umlegen des Spannhebels (01) sollte so schwer gehen, dass Sie dafür den Handballen benötigen.

Legen Sie den Spannhebel um 180° um, bis die Aufschrift „CLOSE“ nach außen zeigt.
Hinweis: Sollte das Umlegen des Spannhebel (01) so leichtgängig sein, dass dieser mit einem Fingerdruck umgelegt werden kann, so muss der Schnellspanner neu justiert werden.

Achtung: Die Schnellspanner müssen fest angezogen sein, bevor Sie losfahren.

General information
Torque Specifications
Use a torque wrench for all bolts.If not specified in the instructions, the table gives the guide values for all screws of 8.8 quality.

Screw	Torque	Screw	Torque
M3	1.2 Nm (0.9 ft-lb)	M6	9.0 Nm (6.6 ft-lb)
M4	2.9 Nm (2.1 ft-lb)	M8	24.0 Nm (17.7 ft-lb)
M5	5.5 Nm (4 ft-lb)	M10	46.0 Nm (34 ft-lb)
Clamp main frame	14 Nm (10.3 ft-lb)		

Quick-release levers
Opening: Swing the lever (01) 180° up and over to the open position (the word “OPEN” will be visible). In order to open the quick-release mechanism even further, brace the tension-adjusting nut while turning the quick-release counterclockwise.

Closing: Use the tension-adjusting nut (02) to adjust the tension of the quickrelease mechanism.
Note: The adjustment is correct when you can fully close the lever (01) but with some effort (requiring pressure from the palm of your hand).

Swing the lever (01) 180° up and over to the closed position (the word “CLOSE” will be visible).
Note: If the quick-release lever (01) can be closed using only finger pressure, then the tension-adjusting nut will need to
be further tightened.

Caution: The quick-release levers must be firmly tightened before riding the trike.

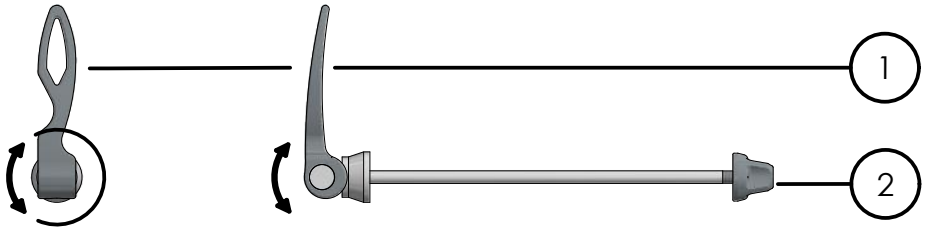

Kette prüfen, reinigen und schmieren
Aufgrund der Länge der Kette am Kettwiesel ist mit einem geringeren Verschleiß gegenüber herkömmlichen Fahrrädern zu rechnen. Den Zustand können Sie mit einer Kettenverschleißlehre aus dem Fachhandel überprüfen. Wir empfehlen Ihnen dieses von einer Fachwerkstatt überprüfen zu lassen.

Reinigen und Desinfizieren
Reinigen Sie das Trike regelmäßig. Schmutz oder Salz vom Winterbetrieb könnten Schaden verursachen. Zum Reinigen benutzen Sie am besten Wasser mit biologisch abbaubarem haushaltsreinigungsmittel und einen Schwamm oder Tuch. Verwenden Sie auf keinen Fall einen Hochdruckreiniger. Verwenden Sie keine Wachse, Reinigungs- oder Konservierungsmittel an Brems- und Schaltungskomponenten, Griffen, Ketten, Sitzbezug und Reifen. Schmieren Sie die Kette nach dem Waschvorgang oder langen Regenfahrten.

Checking, cleaning and lubricating the chain
Due to the length of the chain on the Kettwiesel, less wear is to be expected compared to conventional bikes. You can check the condition with a chain wear gauge from a bicycle dealer. We recommend that you have this checked by a bicycle mechanic.

Cleaning and disinfecting
Clean the trike regularly. Dirt or salt from winter use could cause damage. For cleaning, it is best to use water with a biodegradable household cleaning product and a sponge or towel. Never use pressure washers. Never use waxes, cleaning products or protective coatings on brake and gear components, grips, chains, seat covers, and tires. Lubricate the chain after cleaning or long rides in the rain.

Wartung und Reparatur

Hinweis: Lassen Sie alle Inspektions und Wartungsarbeiten von Ihrem HASE Bikes-Fachhändler durchführen und im Inspektionspass am Ende dieser Anleitung eintragen.

Maintenance and repair

Note: Have all inspection and maintenance work carried out by your HASE Bikes dealer and documented in the inspection pass at the end of these instructions.

Inspektionsintervalle:

Inspection intervals:

Bauteil / Components	Tätigekeit / Action	vor jeder Fahrt / Before Each Ride	monatlich / monthly	>3000km, jährlich / Annually
Beleuchtung / Lighting	Funktion prüfen / Check function	x		
Bereifung / Tires	Luftdruck prüfen / Check air pressure	x		
	Profiltiefe, Seitenflanken prüfen / Check tread depth, sidewalls	x		
Bremsen / Brakes	Belagsstärke prüfen / Check pad thickness		x	
	Position zu Bremsschreibe prüfen / Check alignment to the brake disc		x	
	Bremsprobe durchführen / Test braking effectiveness	x		
Bremszüge o. Leitungen / Brake cables or hoses	auf Beschädigung prüfen / Check for damage	x		
Federung / Suspension	Funktion prüfen / Check function	x		
	Service / service			x
Kette / Chain	auf Beschädigung, Verschleiß prüfen / Check for damage, wear		x	
Sekundärkette / Secondary chain	auf Beschädigung, Verschleiß prüfen / Check for damage, wear		x	
Kurbeln / Cranks	Schrauben prüfen / Check fasteners			x
Laufräder / Wheels	Rundlauf prüfen / Check for lateral/radial true		x	
	Speichenspannung prüfen / Check spoke tension		x	
Lenker / Handlebar	Funktion prüfen / Check function			x
Lenkübertragungsstange / Steering rod	Spiel prüfen / Check for play			x
Steuerlager / Headset bearings	Spiel prüfen / Check for play			x
Naben / Hubs	Spiel prüfen / Check for play			x
Pedale / Pedals	Spiel prüfen / Check for play			x
Schaltzüge / Gear cables	auf Beschädigung prüfen / Check for damage		x	
Schnellspanner / Quickreleases	Funktion prüfen / Check function	x		
Schrauben und Muttern / Screws, Bolt and Nuts	auf festen Sitz prüfen / Check for tight fit		x	
Tretlager / Bottom bracket	Spiel prüfen / Check for play			x

Kettwiesel One - Datenblatt
Kettwiesel One - Datasheet

Lenker / handlebars	Untenlenker / Under-seat handlebars
Gewicht (ohne Zubehör,Zuladung) / Weight (w/o accessories, Cargo):	35 kg (77 lb)
Zulässige Beladung / Permissible load:	max. 140 kg (309 lb)
Bremsanlage / Brake system:	mech. oder hydr. Scheibenbremsen / Mech. or hydr. disc brakes
Schaltung / Gear shift:	8-G Shimano Nexus (further options)
Hauptrahmen / Mainframe:	Aluminium, pulverbeschichtet / Aluminum, powder-coated
Vorbau / Frontboom:	Aluminium, eloxiert (Skala Rahmenlänge) / Aluminium, anodized (with length-adjustment markings)
Laufräder / Wheels:	20"
Felgen / Rims:	Aluminium Hohlkammer, geöst / Aluminum double wall
Bereifung / tires:	35-406 bis 60-406
Körpergröße / Body height:	1,1 - 2 m (3'7" – 6'7")

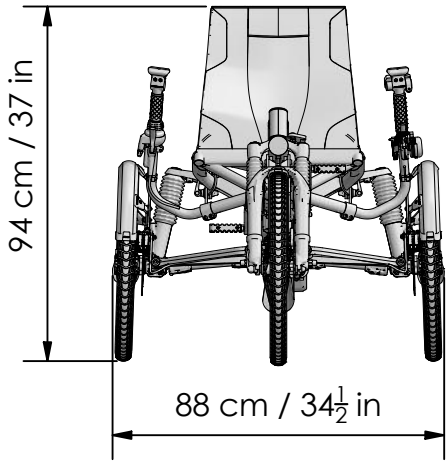

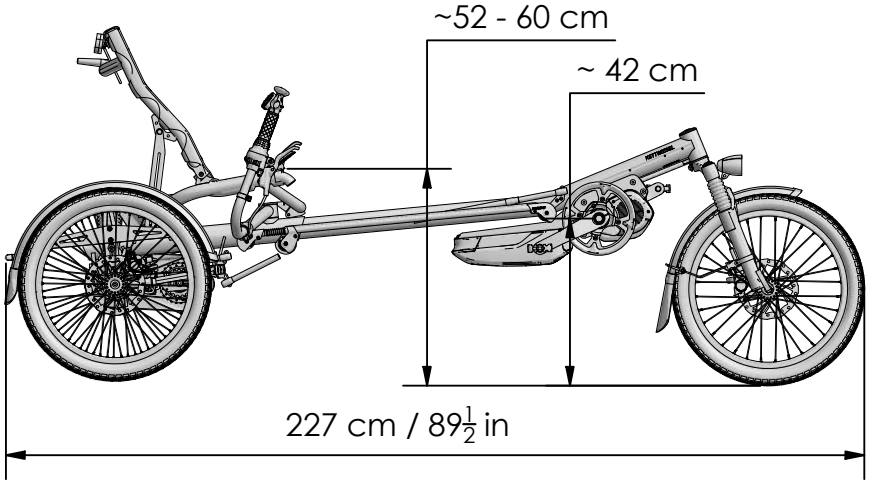

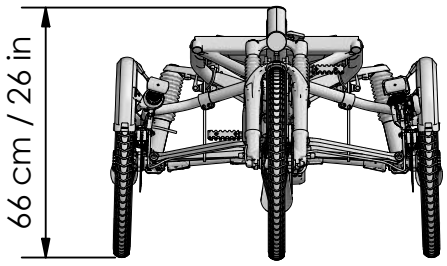

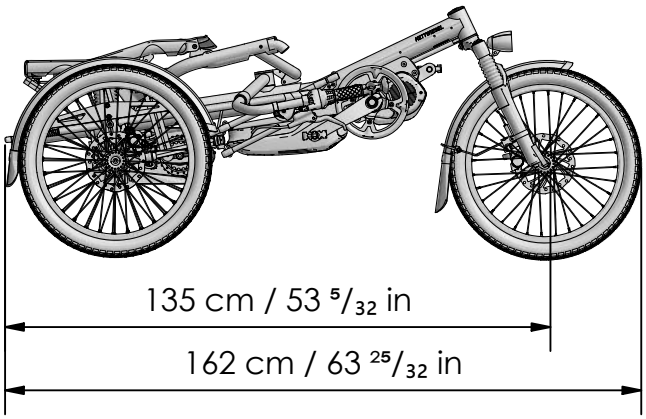

Hiberniastraße 2
45731 Waltrop
Germany

Phone +49(0)2309 / 9377-0
info@hasebikes.com
www.hasebikes.com

REF Art.: 27649 ; 28269 ; 28389

Kettwiesel One Up - Datenblatt
Kettwiesel One Up - Datasheet

Lenker / handlebars	Obenlenker / Above-seat handlebars
Gewicht (ohne Zubehör,Zuladung) / Weight (w/o accessories, Cargo):	36,3 kg (80 lb)
Zulässige Beladung / Permissible load:	max. 140 kg (309 lb)
Bremsanlage / Brake system:	mech. oder hydr. Scheibenbremsen / Mech. or hydr. disc brakes
Schaltung / Gear shift:	8-G Shimano Nexus (further options)
Hauptrahmen / Mainframe:	Aluminium, pulverbeschichtet / Aluminum, powder-coated
Vorbau / Frontboom:	Aluminium, eloxiert (Skala Rahmenlänge) / Aluminium, anodized (with length-adjustment markings)
Laufräder / Wheels:	20"
Felgen / Rims:	Aluminium Hohlkammer, geöst / Aluminum hollow chamber
Bereifung / tires:	35-406 bis 60-406
Körpergröße / Body height:	1,1 - 2 m (3'7" – 6'7")

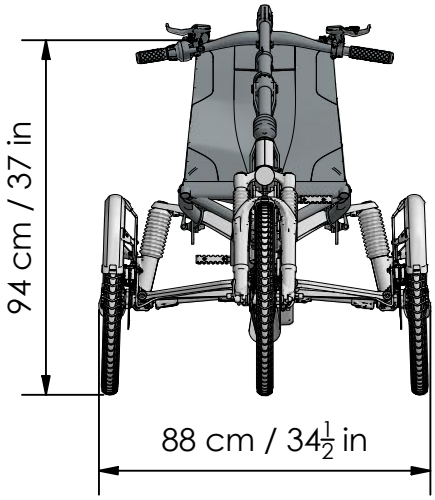

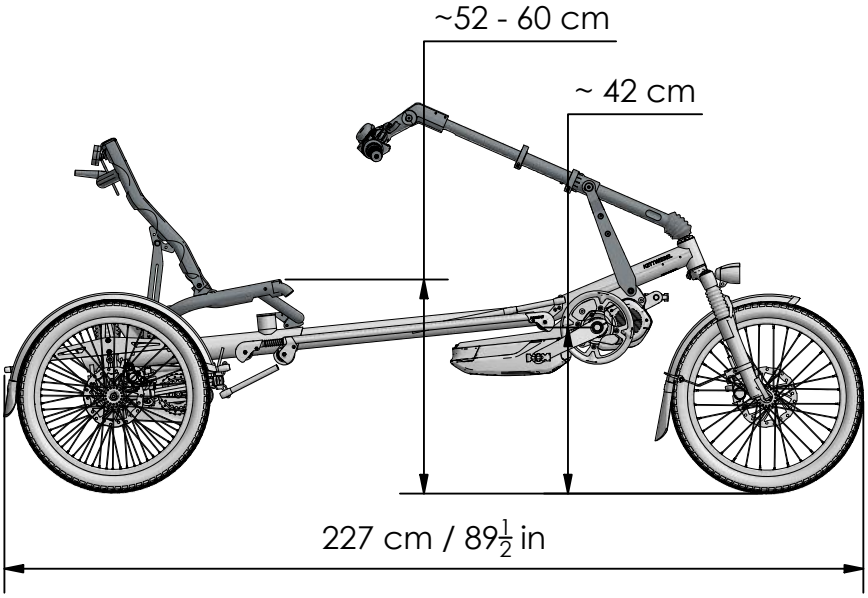

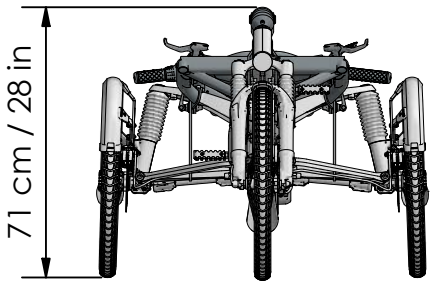

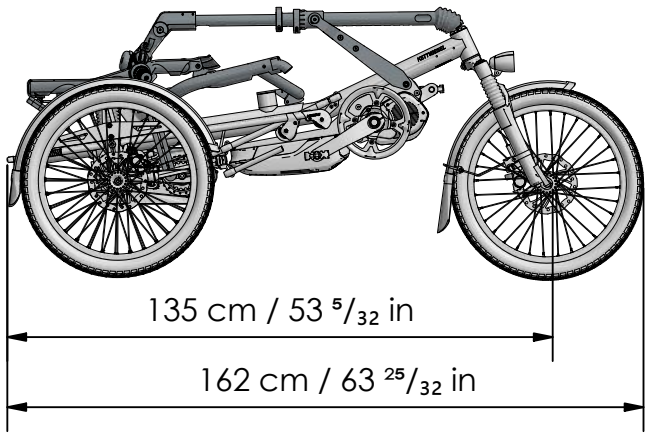

Kettwiesel One - An Körpergröße anpassen
Kettwiesel One - Adjust to body size

Anpassen an Körpergröße
Hinweis: Das Bord-Werkzeug (1) befindet sich auf der linken Seite unter dem Hauptrahmen. (A)

Rahmenlänge einstellen
1. Drehen Sie Schraube (2) mit 4 Umdrehungen herraus, um die Rahmenklemmung zu lösen.
2. Lösen Sie Klemmschraube (3) am Lenker.
3. Ziehen Sie den Vorbau aus dem Hauptrahmen herraus.

Achtung! Der Vorbau darf maximal bis zur STOP-Markierung herausgezogen werden. Ansonsten drohen Unfallgefahr und Rahmenschaden. (B)

4. Prüfen Sie die Sitzposition. Sind noch Änderungen notwendig, wiederholen Sie die Schritte 2 bis 3.
5. Drehen Sie Schraube (2) die 4 Umdrehungen wieder rein und ziehen Sie diese mit 14 Nm fest.
6. Stellen Sie die Lenkung ein und ziehen Sie die Klemmschraube (3) fest.

Sitzposition prüfen
Begeben Sie sich in Fahrposition und setzen Sie ihre Füße auf die Pedale mit den Ballen über der Mitte der Achsen. Wenn sich die Kurbeln in einer Linie mit dem Vorbau befinden, sollte das vordere Bein fast ganz ausgestreckt sein, so dass Sie es als bequem empfinden. Lässt sich das Bein nicht ausstrecken oder Sie erreichen mit dem Fuß nur sehr schwer die Pedale, dann müssen Sie die Rahmenlänge anpassen.

Lenkung einstellen
Nach Änderungen der Länge des Kettwiesel muss der Lenker neu ausgerichtet werden. S. Kapitel "Lenkung einstellen".

Adjust to body size
Note: The onboard tool (1) can be found on the lower left side of the main frame. (A)

Adjust frame length
1. Remove the screw (2) with 4 rotations to release the frame clamp.
2. Loosen the clamp bolt (3) on the handlebar.
3. Pull the front boom out of the main frame to achieve the desired length.

Caution! The front boom should never be extended past the minimum insertion mark ("STOP"). Riding with an over-extended boom could cause accidents and frame damage. (B)

4. Check the seat position. If any changes are necessary, repeat steps 2 and 3.
5. Fasten the screw (2) with 4 rotations and tighten it to 14 Nm (10.3 ft-lb).
6. Adjust the steering, and tighten the clamp bolt (3).

Check seating position
Sit on the seat, and place your feet on the pedals, with the balls of your feet over the center of the axles. When the cranks are in line with the front boom, the front leg should be almost fully extended so that you feel comfortable. If your leg cannot be almost fully extended or it is difficult to reach the pedals with your foot, you will need to adjust the frame length.

Checking the steering
After changing the frame length, the handlebars must be realigned. See section "Adjusting the steering."

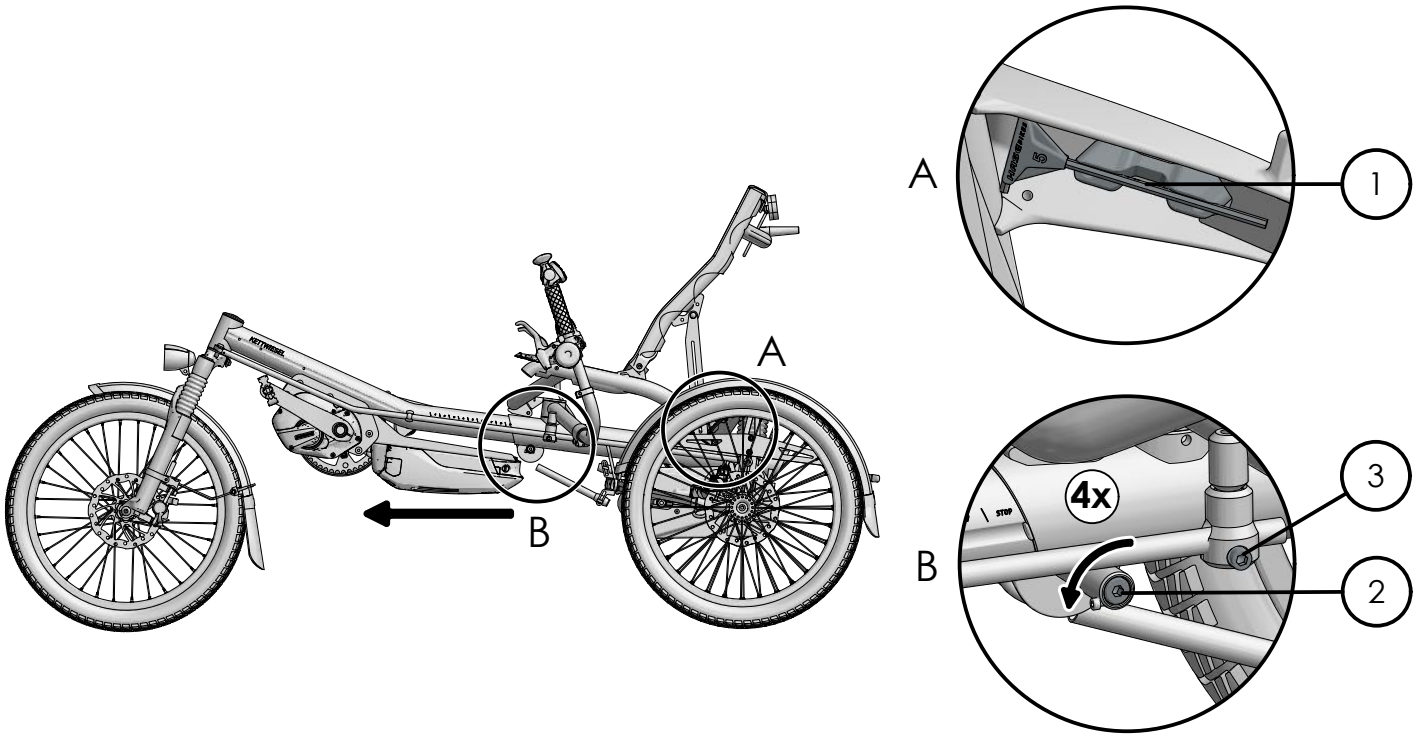

Kettwiesel One - An Körpergröße anpassen
Kettwiesel One - Adjust to body size

Sitzhöhe & Neigung einstellen

1. Lösen Sie die Schnellspanner (1) an beiden Seiten des Sitzes.
2. Drücken Sie die Sitzfläche vorne und hinten bis zum Anschlag nach unten für die niedrige Position. Oder ziehen Sie die Sitzfläche vorne und hinten nach oben für die erhöhte Position.

Hinweis: Zwischenpositionen sind nicht zulässig.
Wenn die beiden Schnellspanner gelöst sind können Sie auch die Neigung der Sitzlehne einstellen.

3. Befestigen Sie die beiden Schnellspanner (1) am Sitz.

Adjusting the seat height & angle

1. Open the quick-release levers (1) on both sides of the seat.
2. Push the front and rear of the seat down as far as it will go for the low position. Or pull the seat upwards at the front and back for the raised position.

Note: Intermediate positions are not permitted.
If the two quick-release levers are open, you can also adjust the angle of the seatback.

3. Close the two quick-release levers (1) on the seat.

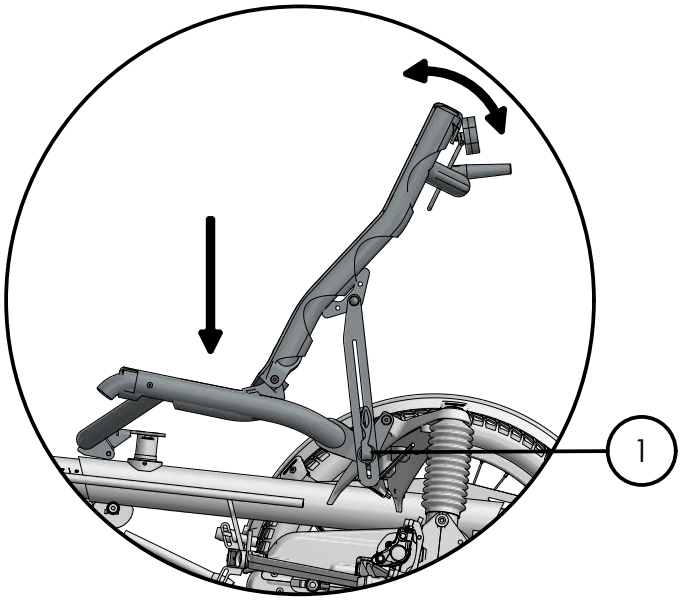

A

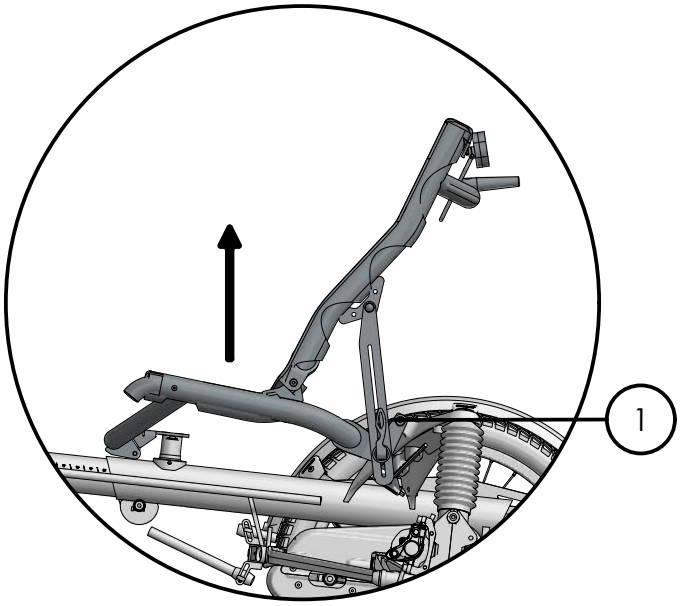

B

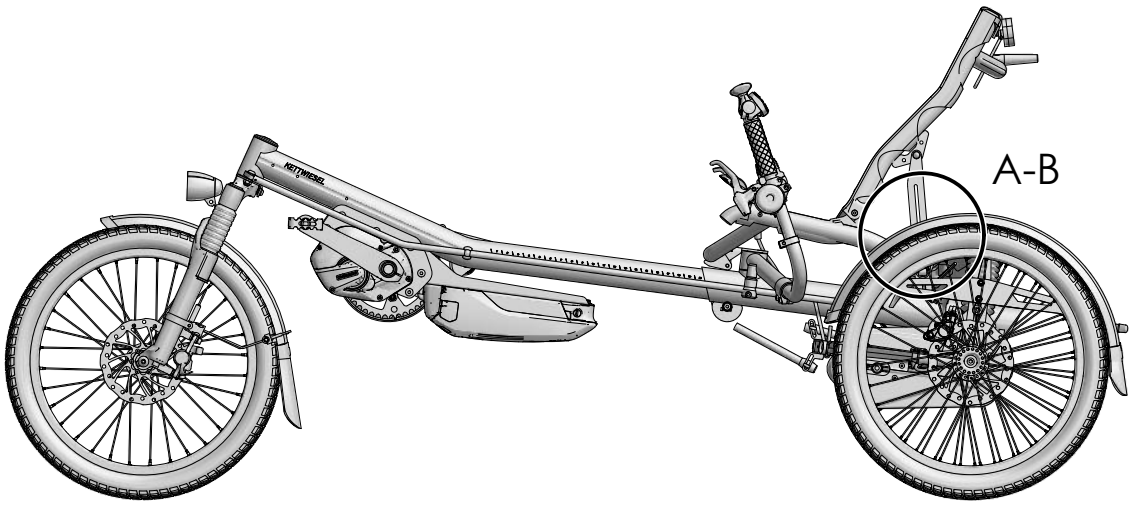

Federung einstellen
Passen Sie die Hinterrad-Federung an Ihr Körpergewicht an.

Hinweis: Das Bord-Werkzeug befindet sich auf der linken Seite unter dem Hauptrahmen.
Hinweis: Auf dem Werkzeug befindet sich eine Skala mit groben Richtwerten für das Fahrergewicht (Fahrer + Zuladung).

1. Begeben Sie sich in Fahrposition. Die Federung soll so eingestellt werden, dass die Antriebwellen (1) dabei parallel zur Fahrbahn (2) sind.
2. Wenn die Antriebswellen außen nach oben zeigen, sollten Sie die Vorspannung der Federung erhöhen. Drehen Sie dazu die Einstellschraube (3) mit dem Werkzeug (4) hinein.
   Wenn die Antriebswellen (1) außen nach unten geneigt sind, ist die Federung zu hart eingestellt. Drehen Sie dann die Einstellschraube (3) herraus.

Adjusting the suspension
Adjust the rear wheel suspension to your body weight.

Note: The onboard tool can be found on the lower left side of the main frame.

Note: There is a scale on the tool with guideline values for the rider's weight (rider + cargo).

1. Sit on the seat. If the suspension is properly adjusted, the drive shafts (1) will be parallel to the road surface (2).

2 . If the outer ends of the drive shafts are tilted upwards, you should increase the preload of the suspension. To do so, use the onboard tool (4) to tighten the adjusting screw (3).
If the outer ends of the drive shafts (1) are tilted downwards, the preload is too high. Loosen the adjusting screw (3).

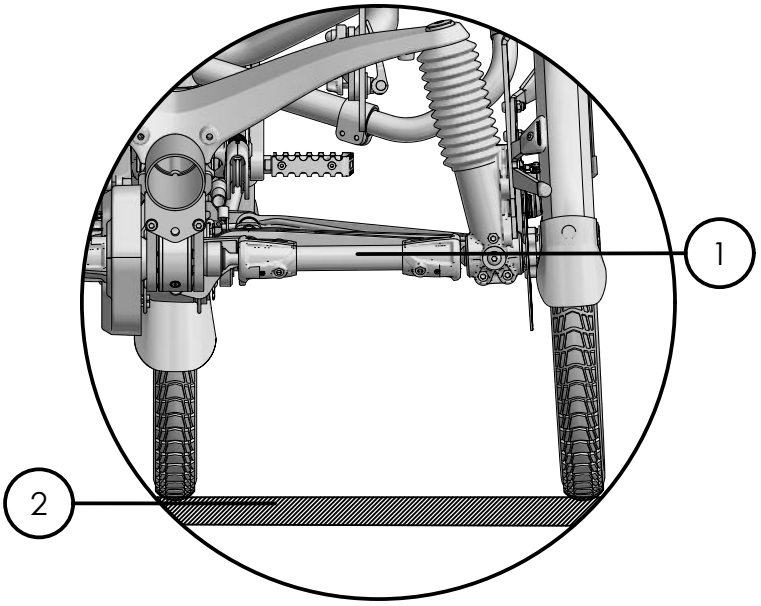

A

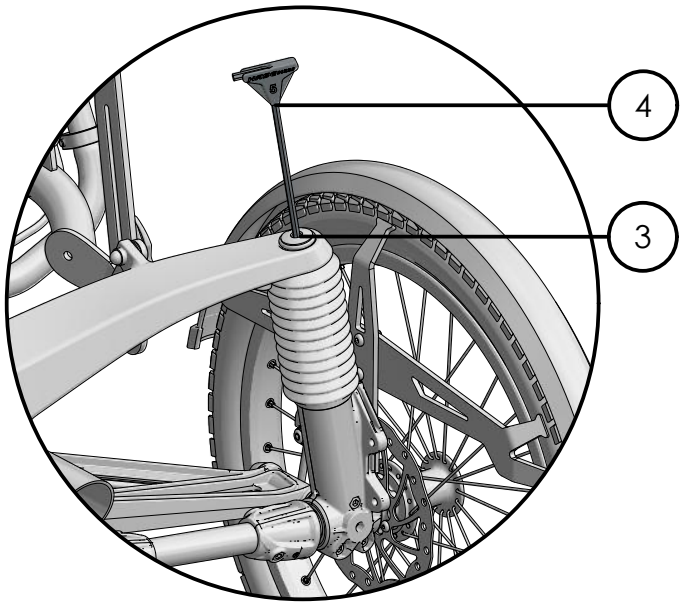

B

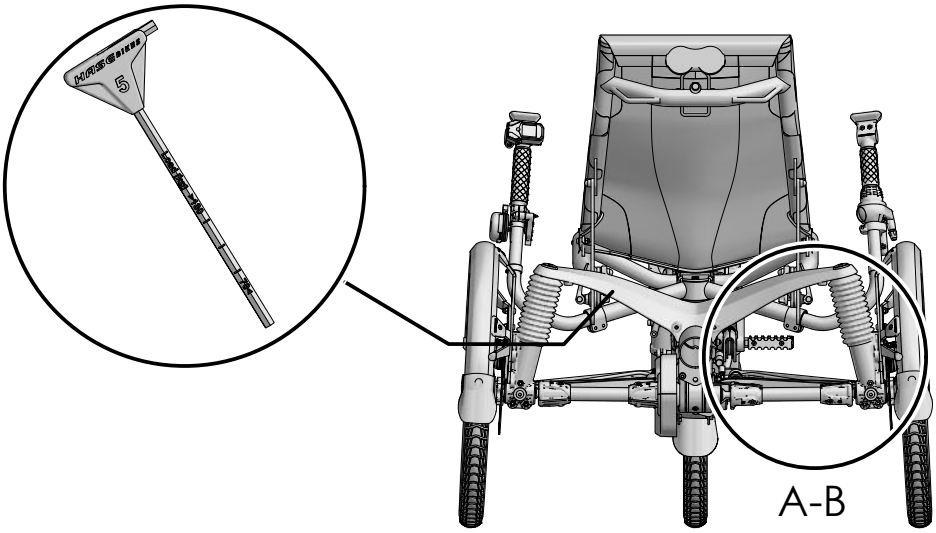
A-B

Kettwiesel One - An Körpergröße anpassen
Kettwiesel One - Adjust to body size

Kettwiesel One (Untenlenker):
Lenkung einstellen

1. Lösen Sie die Klemmschraube (1) an der Lenkübertragungsstange.
2. Stellen Sie das Vorderrad auf „Geradeaus“ und halten Sie es in dieser Position.
3. Stellen Sie den Lenker auf „Geradeaus" und halten Sie diesen in dieser Position.
4. Ziehen Sie die Klemmschraube (1) an der Lenkübertragungsstange fest.
5. Prüfen Sie die Bewegungsfreiheit der Lenkung, indem Sie den Lenker bis zum Anschlag nach links und rechts bewegen.

Achtung! Einschränkungen der Lenkbewegungen können zu Unfällen mit Verletzungen führen.

Lenkerbreite- und Neigung einstellen

1. Lösen Sie die Schrauben (2) am Lenker.
2. Ziehen Sie die Lenkerenden auf die richtige Breite heraus.
3. Stellen Sie die Neigung der Lenkerenden ein
4. Ziehen Sie die Schrauben (2) wieder an.

Achtung! Der max. Abstand von der Schelle bis zur Biegung der Lenkerenden sollte 80mm nicht überschreiten.

Lenkerhöhe einstellen

1. Lösen Sie die Schrauben (3) am Lenker.
2. Ziehen Sie die Lenkerholme hoch/runter.
3. Ziehen Sie die Schrauben (3) wieder fest.

Kettwiesel One (lunder-seat handlebars):
Adjusting the steering

1. Loosen the clamp bolt (1) on the steering rod.
1. Position the front wheel so that it is pointing straight ahead, and brace it in this position.
2. Move the handlebars to the straight-ahead position, and hold them in this position.
4. Tighten the clamp bolt (1) on the steering rod.
5. Check the handlebars' range of movement by moving them to the left and right as far as they will go.

Caution! Any restrictions in handlebar movement could lead to accidents with possible injuries.

Adjusting the handlebar width and angle

1. Loosen the screws (2) on the handlebars.
2. Adjust the handlebar to the required width.
3. Adjust the angle of the handlebars.
4. Retighten the screws (2).

Caution! The max. distance from the clamp to the bend of the handlebars should not exceed 80 mm (3⅛") .

Adjusting the handlebar height

1. Loosen the screws (3) on the handlebars.
2. Pull the handlebars up/down.
3. Tighten the screws (3).

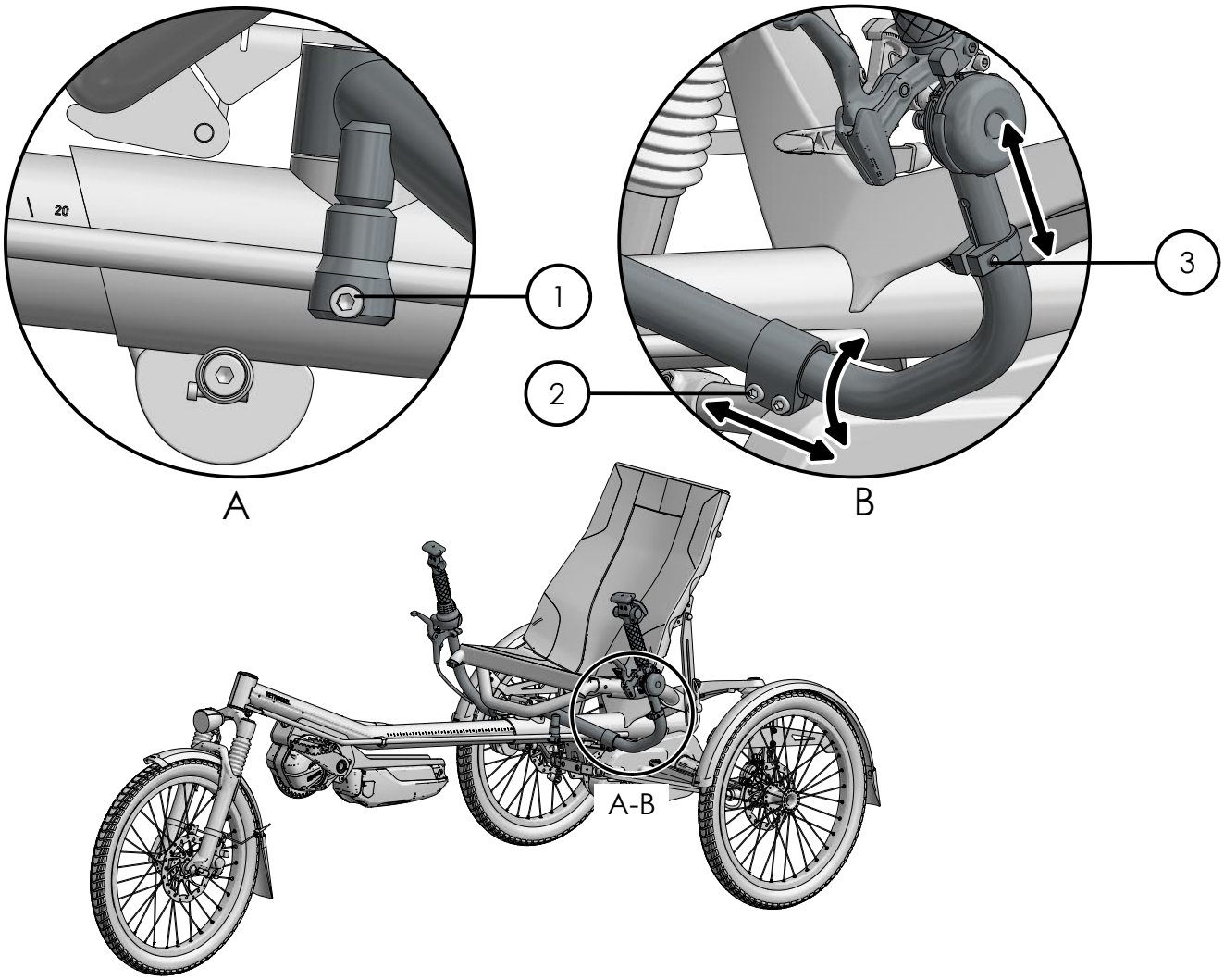

Kettwiesel One - An Körpergröße anpassen
Kettwiesel One - Adjust to body size

Kettwiesel One Up (mit Obenlenker) :
Lenker Neigung einstellen:
1. Lösen Sie den unteren Schnellspanner (1) am Lenkerrohr.
2. Begeben Sie sich in Fahrposition und neigen Sie das Lenkerrohr in die gewünschte Position.
3. Schließen Sie den unteren Schnellspanner (1).

Lenker Länge einstellen:
1. Lösen Sie den oberen Schnellspanner (2).
2. Drücken Sie den Knopf(3) am unteren Lenkerrohr und Schieben oder ziehen Sie den Lenker auf die nächste Stufe.

Achtung: Die Längenverstellung ist nicht stufenlos. Der Knopf (3) muss wieder in einer der dafür vorgesehenen Bohrungen arretieren.

3. Ziehen den Schnellspanner (2) wieder fest.

Vorbau Neigung einstellen:
1. Lösen Sie die Schraube (4) am Vorbau.
2. Stellen Sie die Neigung des Vorbaus ein.
3. Ziehen Sie Schraube (4) wieder fest.

Kettwiesel One Up - (above-seat handlebars):
Adjust handlebar angle:
1. Open the lower quick-release (1) on the steering tube.
2. 2. Sit down on the seat, and move the steering tube to the desired angle.
3. 2. Close the lower quick-release (1).

Adjusting the handlebar length:
1. Open the upper quick-release (2)
2. Press the button (3) on the lower steering tube, and push or pull the handlebar to the next position.

Caution: The length adjustment is not stepless. The button (3) must be locked into one of the respective holes.

3. Close the quick-release (2).

Adjusting the angle of the stem:
1. Loosen the screw (4) on the stem..
2. Adjust the angle of the stem.
3. Retighten the screw (4).

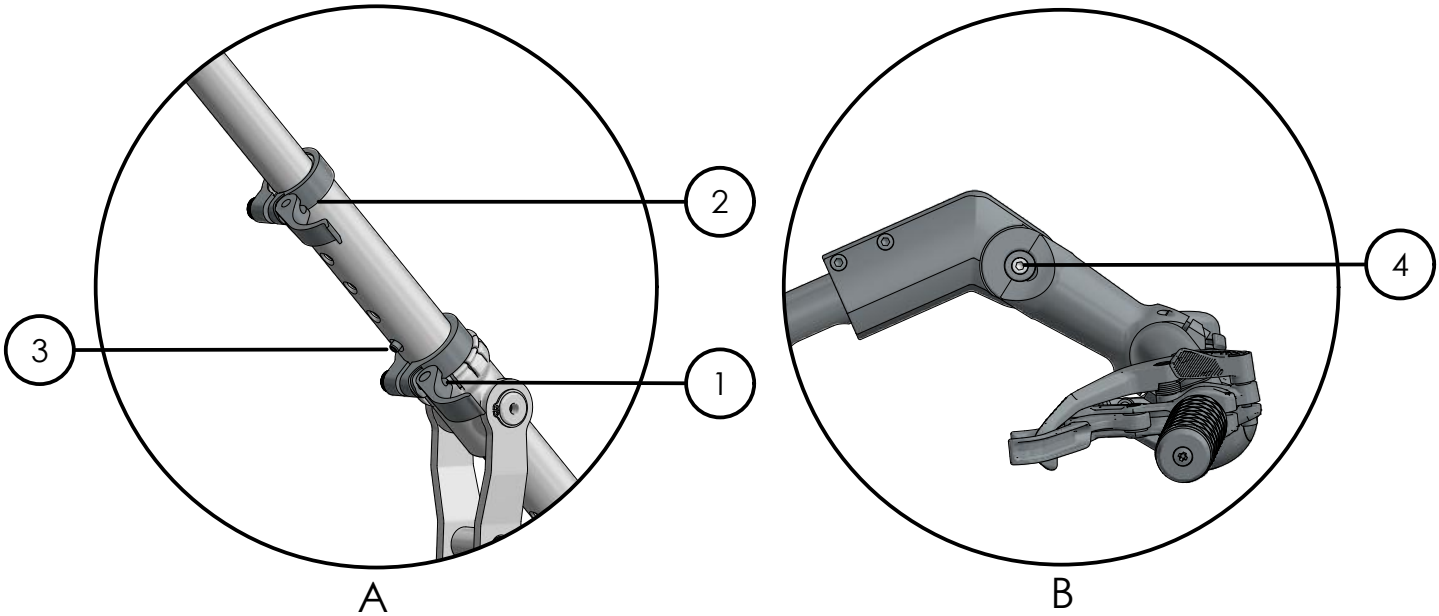

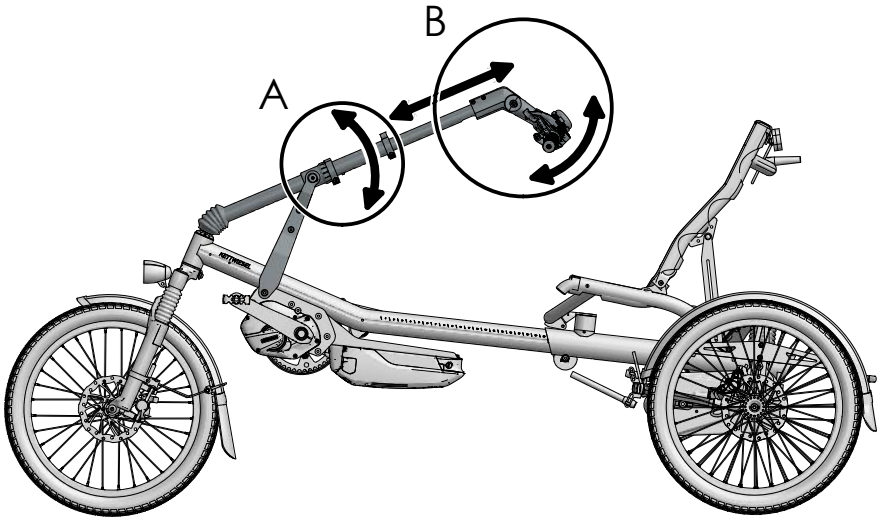

Feststellbremse
Damit das Kettwiesel nicht wegrollen kann, ist es mit einer Feststellbremse ausgestattet. Der Hebel der Feststellbremse befindet sich am Lenkergriff.
1. Betätigen Sie den Hebel (1) der Feststellbremse bis die gewünschte Bremswirkung eintrifft.
2. Um die Feststellbremse wieder zu lösen, betätigen Sie den Lösehebel (2).

Senkrecht Parken
Das Kettwiesel lässt sich aufrecht mit dem Vorderrad nach oben parken.
1. Betätigen Sie die Feststellbremse
2. Zum Parken ziehen Sie das Kettwiesel am Vorderrad hoch bis es aufrecht steht.

Parking brake
To prevent the parked Kettwiesel from rolling away, it is equipped with a parking brake. The parking brake lever is located on the handlebar grip.
1. Pull the parking brake lever (1) until the desired braking effect is achieved.
2. To release the parking brake, press the release lever (2).

Vertical parking
The Kettwiesel can be parked upright with the front wheel in the air.
1. Engage the parking brake.
2. To stand the Kettwiesel upright, pull it up by the front wheel until it is resting securely on the seatback and rear wheels.

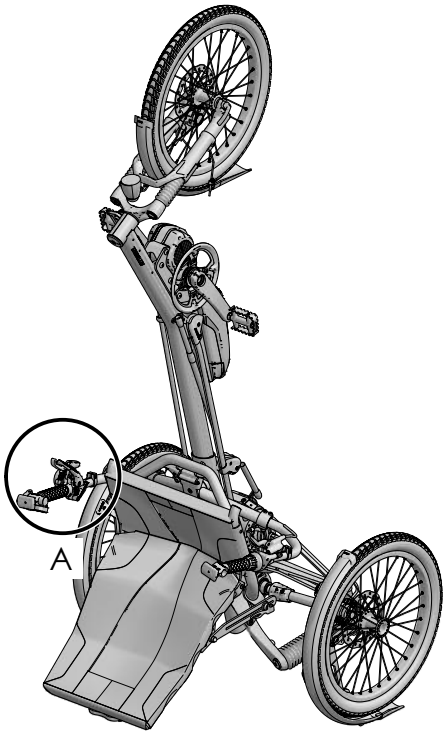

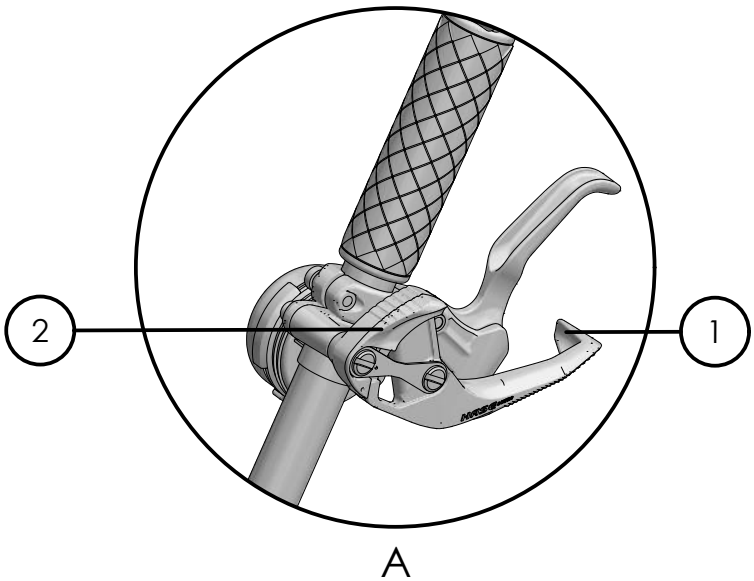

Garantie

Es gilt die gesetzliche Gewährleistung. Der Fachhändler darf das HASE BIKE nur in einem sicheren und fahrbereiten Zustand übergeben. Zusätzlich gewährt die Firma HASE BIKES eine Garantie von drei Jahren – ab Kaufdatum – auf Bruch des Rahmens gemäß den nachstehenden Bedingungen. Bei Registrierung des Rades unter https://hasebikes.com/de/formulare/fahrradpass/ verlängert sich diese Garantie auf 5 Jahre.

– Die Firma HASE BIKES haftet nur für Mängel, die durch ihr Verschulden am Rahmen und der Montage entstanden sind. Für Montageteile haftet der jeweilige Hersteller.

– Diese zusätzliche Garantie gilt nur für den Ersterwerber, sofern er die Bedienungsanleitung befolgt.

– Innerhalb der Garantiezeit von 3 Jahren ab Kaufdatum wird ein gebrochenes Rahmenteil kostenlos instand gesetzt oder, sollte das nicht möglich sein, durch ein neuwertiges Teil ersetzt. Ausgetauschte Teile gehen in das Eigentum der Fa. HASE BIKES über.

– Weitergehende Ansprüche bestehen aufgrund dieser Garantie nicht. Insbesondere werden etwaige Demontage- oder Montagekosten (z. B. beim Fachhändler) und Versandkosten von Fa. HASE BIKES nicht erstattet. Sendungen an uns sind stets ausreichend zu frankieren, da sie sonst nicht angenommen werden können.

– Bei Wettbewerbseinsatz, Fahrten im Off Road Bereich oder Fahrten, die nicht dem Nutzungsprofil eines Fahrrades entsprechen, erlischt die Garantie und die gesetzliche Gewährleistung.

– Von der Garantie ausgeschlossen sind Schäden durch Unfälle.

– Keine Garantie erhält, wer für das Kettwiesel ungeeignetes Zubehör montiert, oder Zubehör unsachgemäß montiert. Deshalb lassen Sie den Austausch und die Montage von Teilen nur durch den Fachhändler erledigen.

– Keine Garantie erhält, wer am Rahmen schleift, bohrt, biegt, oder sonstige Modifikationen vornimmt.

– Durch eine Garantieleistung wird die Garantiezeit weder verlängert noch eine neue Garantiefrist in Lauf gesetzt.

– Die Abwicklung der Garantieleistung erfolgt ausschließlich durch das Fachgeschäft, bei dem das Rad gekauft wurde oder durch einen unserer Vertriebspartner.

– Von Kindern darf das Kettwiesel nur unter Aufsicht der Eltern gefahren werden.

The statutory warranty applies. The dealer must sell you the HASE BIKE in a safe and roadworthy condition. In addition, the company HASE BIKES offers a warranty of three years - from the date of purchase - against frame breakage in accordance with the following conditions. If the bike is registered at https://hasebikes.com/de/formulare/fahrradpass/, this warranty is extended to 5 years.

- HASE BIKES is only liable for defects caused by faulty workmanship on the frame or in the assembly process. Components are covered by the respective manufacturer's warranty.
- The additional warranty from HASE BIKES only applies to the original owner and does not cover damage resulting from failure to observe the information in this user's manual.
- Within the warranty period of 3 years from the date of purchase, HASE BIKES will repair any broken frame part free of charge. If the part cannot be repaired, it will be replaced free of charge with a new or like-new part. Replaced parts become the property of HASE BIKES.
- Any further claims beyond the scope of this warranty are excluded. In particular, the company HASE BIKES will not cover the costs of removing or installing parts (e.g. by the dealer) or shipping costs. We do not accept postal deliveries with insufficient postage.
- The statutory and HASE BIKES warranty will immediately become void if the Kettwiesel is used for competition purposes, ridden on rough terrain, or used in any manner considered abnormal for a bicycle
- Damage resulting from accidents is not covered by the warranty.
- The warranty also becomes void if the Kettwiesel is fitted with incompatible accessories or if accessories are installed incorrectly. Therefore, if you need to replace or install any components, be sure to have the associated work performed by an authorized dealer.
- The warranty becomes void if any improper modifications (e.g. grinding, drilling, bending, etc.) are made to the frame.
- Any repairs or replacements made without charge during the warranty period do not carry a new warranty beyond that of the original purchase.
- A warranty claim can only be processed through the authorized HASE BIKES dealer from whom the bike was purchased or through one of our distribution partners.
- Children may only use the Kettwiesel under parental supervision.

Inspektionspass

Lassen sie Ihr Fahrrad in regelmäßigen Abständen von Ihrem HASE Bikes-Fachhändler durchchecken. Um unnötige Stand- und Wartezeiten zu vermeiden, ist es sinnvoll, die Inspektionen im Herbst oder Winter durchführen zu lassen oder in der Saison einen Termin zu vereinbaren.

Rahmennummer:	
Rahmenfarbe:	
Verkaufsdatum:	
Besonderheiten:	

1. Inspektion: Nach 300km oder drei Monate nach Verkaufsdatum:	Auftragsnummer:	Datum:
Ausgetauschte oder zusätzlich montierte Teile:		Unterschrift/Stempel des Händlers

2. Inspektion: Nach 2000km oder 1 Jahr nach Verkaufsdatum:	Auftragsnummer:	Datum:
Ausgetauschte oder zusätzlich montierte Teile:		Unterschrift/Stempel des Händlers

3. Inspektion: Nach 4000km oder 2 Jahre nach Verkaufsdatum:	Auftragsnummer:	Datum:
Ausgetauschte oder zusätzlich montierte Teile:		Unterschrift/Stempel des Händlers

4. Inspektion: Nach 6000km oder 3 Jahre nach Verkaufsdatum:	Auftragsnummer:	Datum:
Ausgetauschte oder zusätzlich montierte Teile:		Unterschrift/Stempel des Händlers

5. Inspektion: Nach 8000km oder 4 Jahre nach Verkaufsdatum:	Auftragsnummer:	Datum:
Ausgetauschte oder zusätzlich montierte Teile:		Unterschrift/Stempel des Händlers

6. Inspektion: Nach 10000km oder 5 Jahre nach Verkaufsdatum:	Auftragsnummer:	Datum:
Ausgetauschte oder zusätzlich montierte Teile:		Unterschrift/Stempel des Händlers

Hiberniastraße 2
45731 Waltrop
Germany

Phone +49(0)2309 / 9377-0
info@hasebikes.com
www.hasebikes.com

REF Art.: 27649 ; 28269 ; 28389

Kettwiesel One - Service log

Have your trike checked by your authorized HASE BIKES dealer at regular intervals. To avoid unnecessary downtimes and waiting periods, it is advisable to have the service carried out in the fall or winter months, or to make an appointment in advance during the high season.

Frame number:	
Frame color:	
Date of purchase:	
Special features:	

1st service: After 300km (200miles) or three months after date of purchase: Job number:	Date:
Replaced or added parts:	Dealer's signature/stamp

2nd service: After 2000km (1250 miles) or 1 year after the date of purchase: Job number:	Date:
Replaced or added parts:	Dealer's signature/stamp

3rd service: After 4000km (2500 miles) or 2 years after the date of purchase: Job number:	Date:
Replaced or added parts:	Dealer's signature/stamp

4th inspection: After 6000km (3750 miles) or 3 years after the date of purchase: Job number:	Date:
Replaced or added parts:	Dealer's signature/stamp

5th service: After 8000km (5000 miles)or 4 years after the date of purchase: Job number:	Date:
Replaced or added parts:	Dealer's signature/stamp

6th service: After 10000km (6250 miles) or 5 years after the date of purchase: Job number:	Date:
Replaced or added parts:	Dealer's signature/stamp